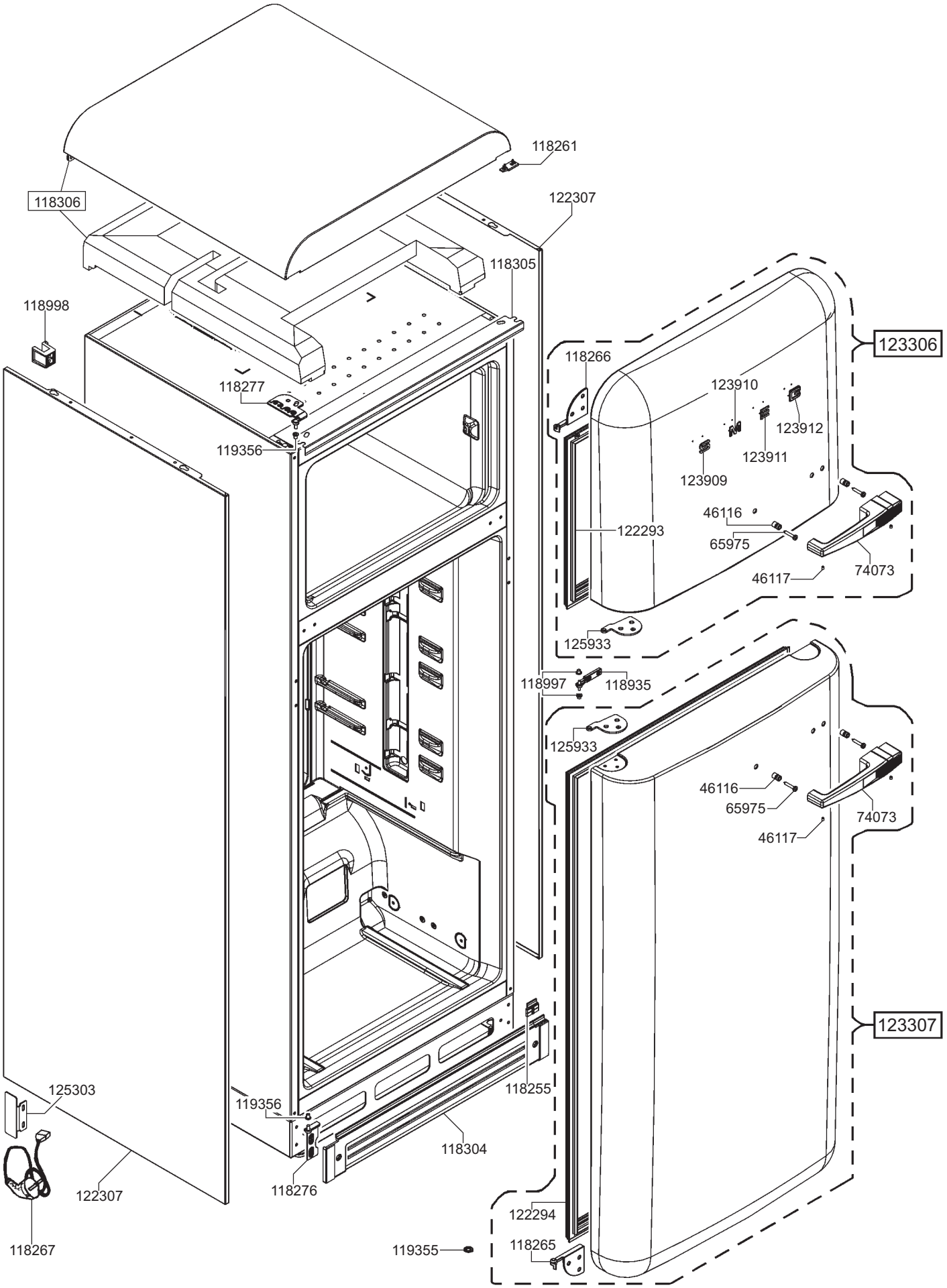
118261
118306
122307
118305
118998
123306
118266
123910
118277
123912
123911
119356
123909
46116
122293
65975
74073
46117
125933
118997
118935
125933
46116
65975
74073
46117
123307
125303
119356
118255
118304
122307
118276
122294
118267
119355
118265

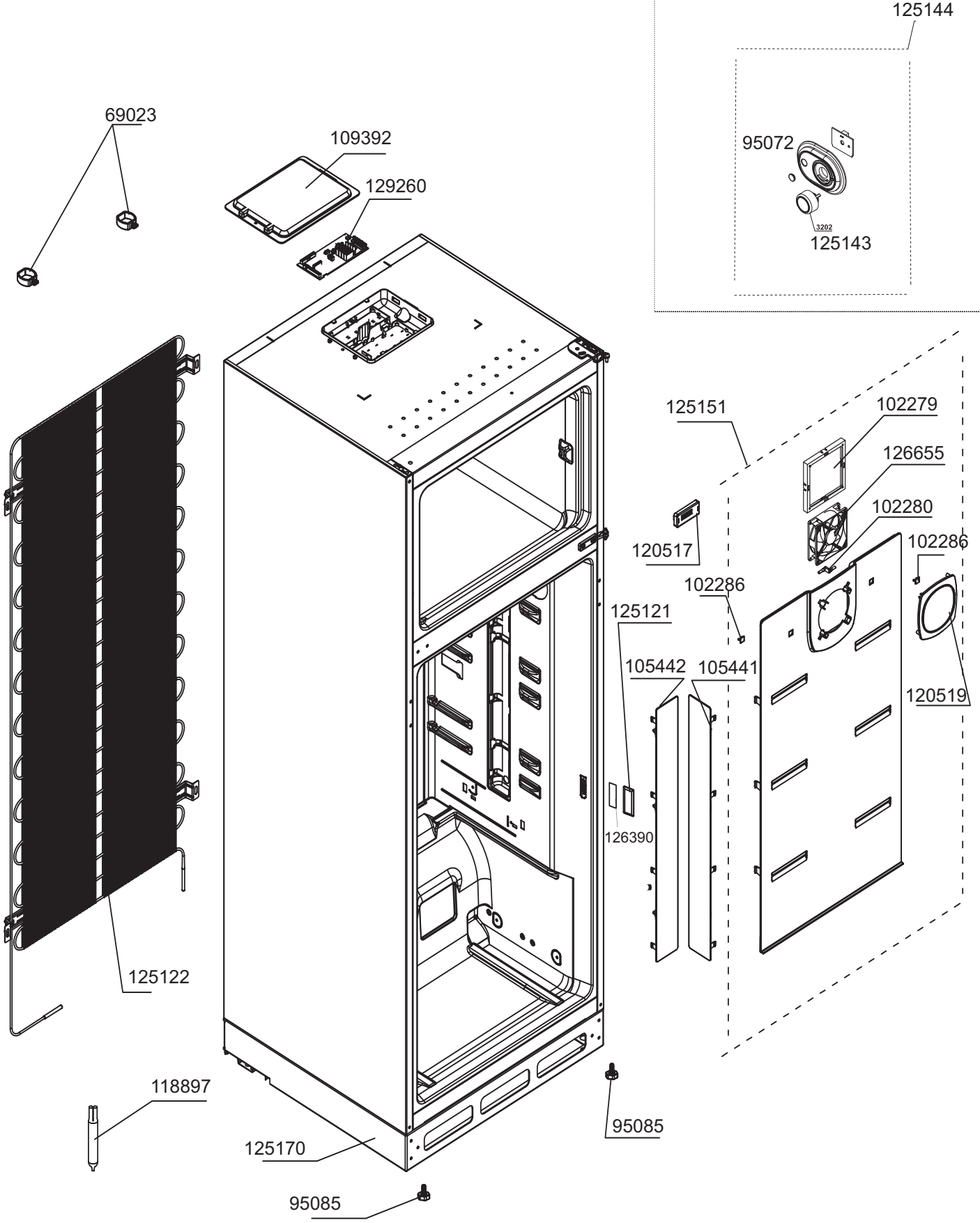
125144
95072
3202
125143
69023
109392
129260
125151
102279
126655
102280
102286
120517
102286
125121
105442
105441
120519
126390
125122
118897
95085
125170
95085

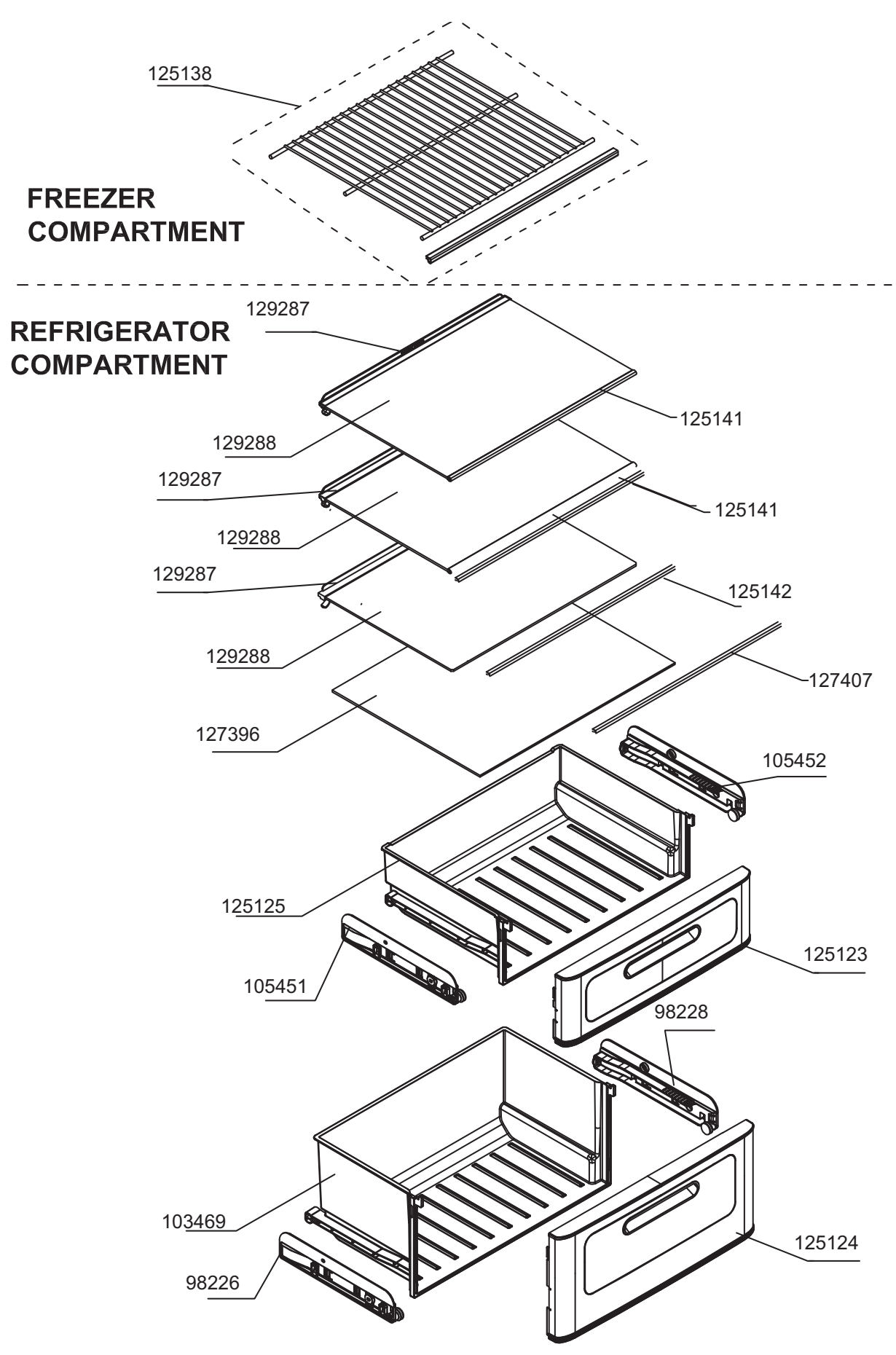
125138
FREEZER COMPARTMENT
REFRIGERATOR COMPARTMENT
129287
125141
129288
129287
125141
129288
129287
125142
129288
127407
127396
105452
125125
125123
105451
98228
103469
125124
98226

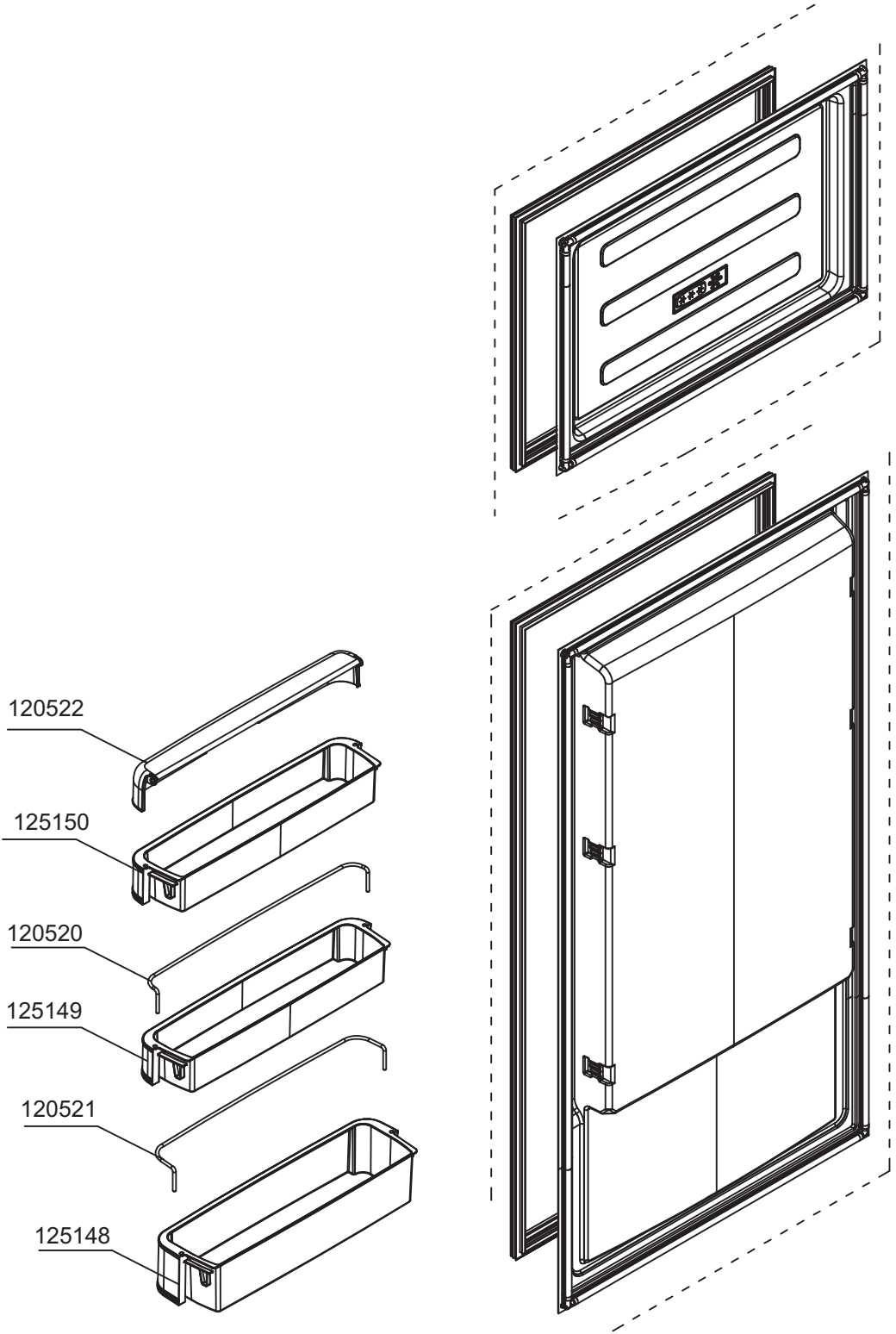
120522
125150
120520
125149
120521
125148

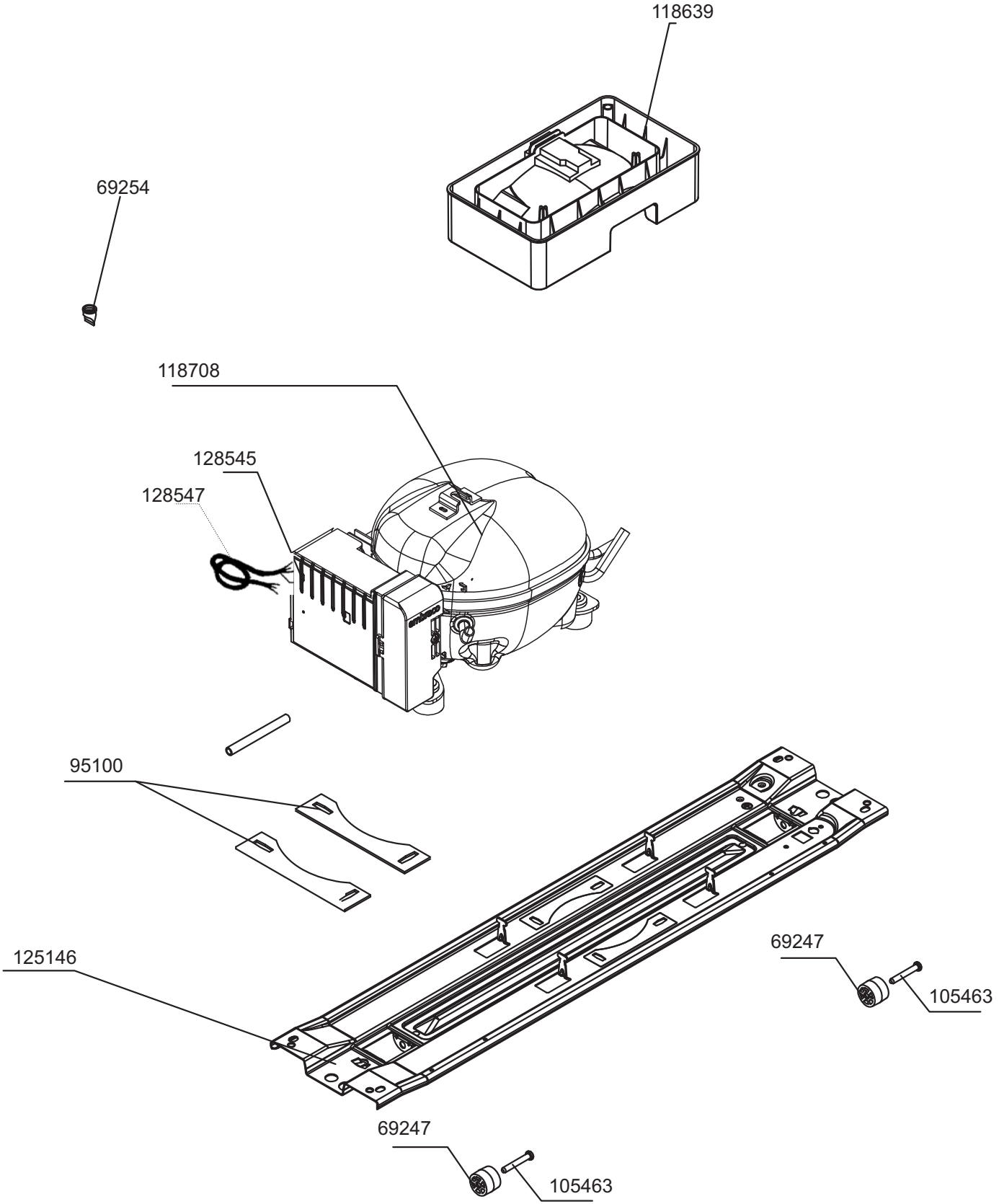
118639
69254
118708
128545
128547
95100
125146
69247
105463
69247
105463