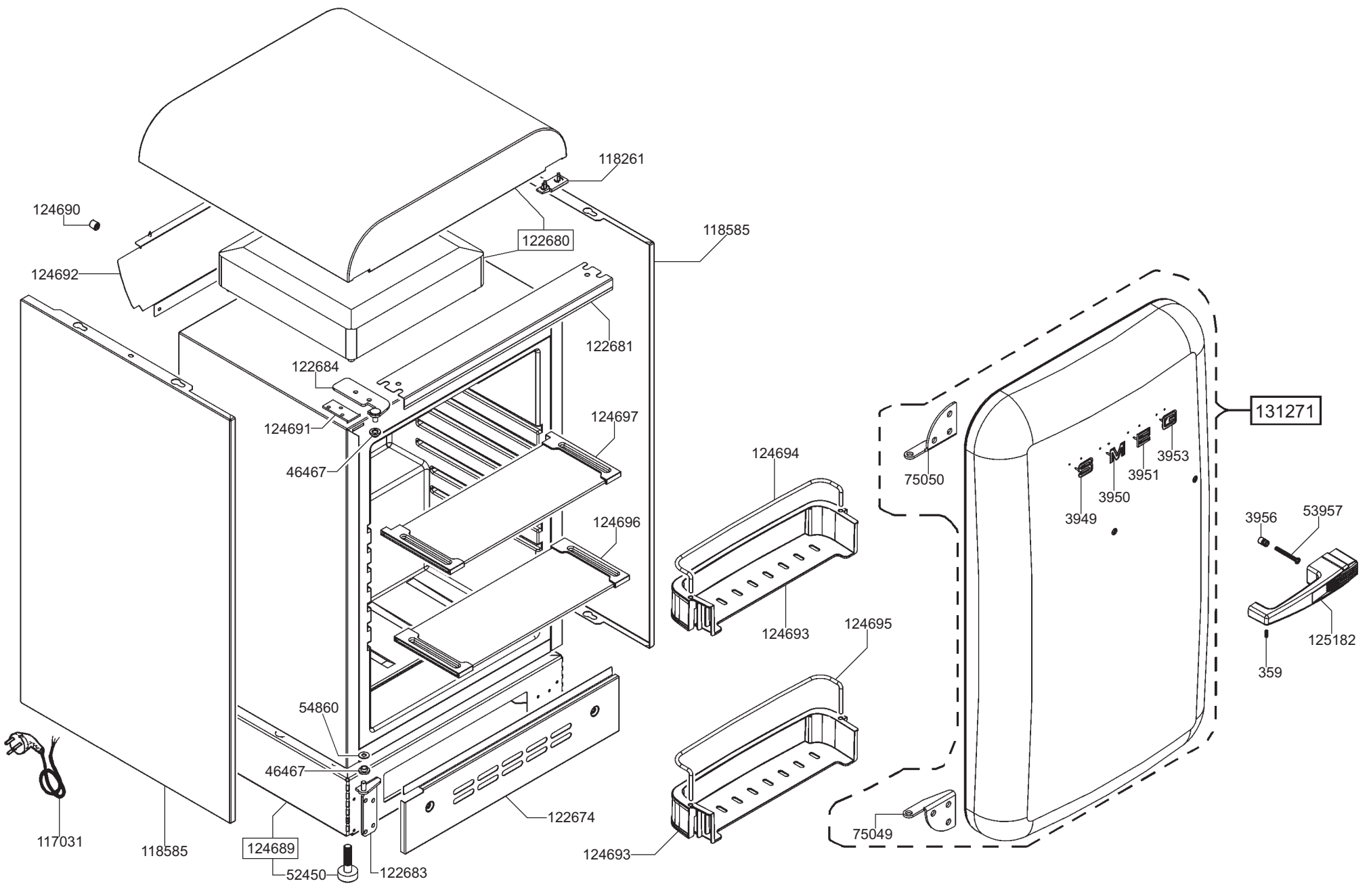
118261
124690
122680
118585
124692
122681
122684
124691
124697
46467
124694
124696
131271
75050
3953
3951
3950
3949
3956
53957
124693
124695
125182
359
54860
46467
122674
117031
118585
124689
52450
122683
124693
75049

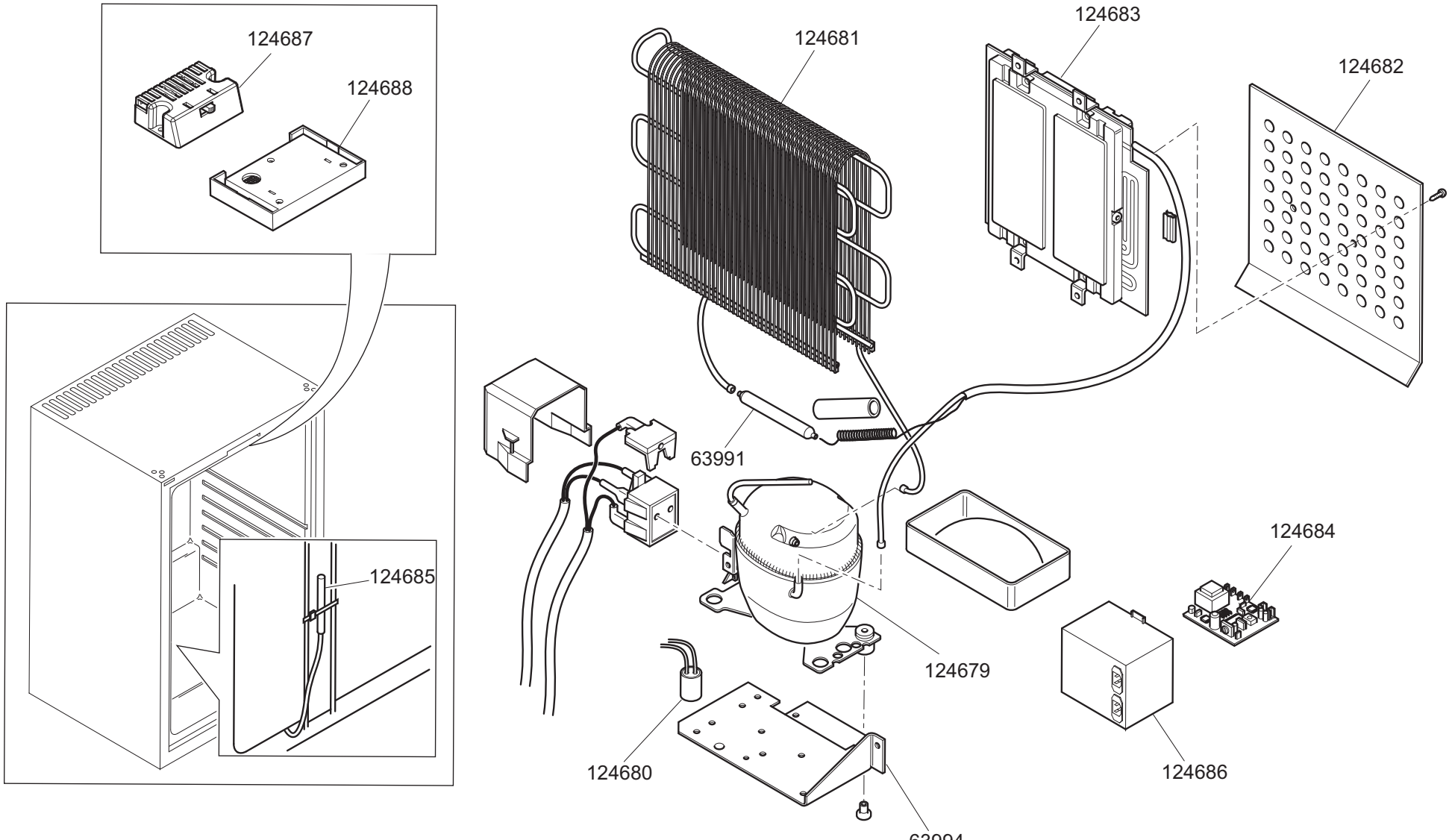
124687
124688
124685
124681
124683
124682
63991
124684
124679
124680
124686
63994