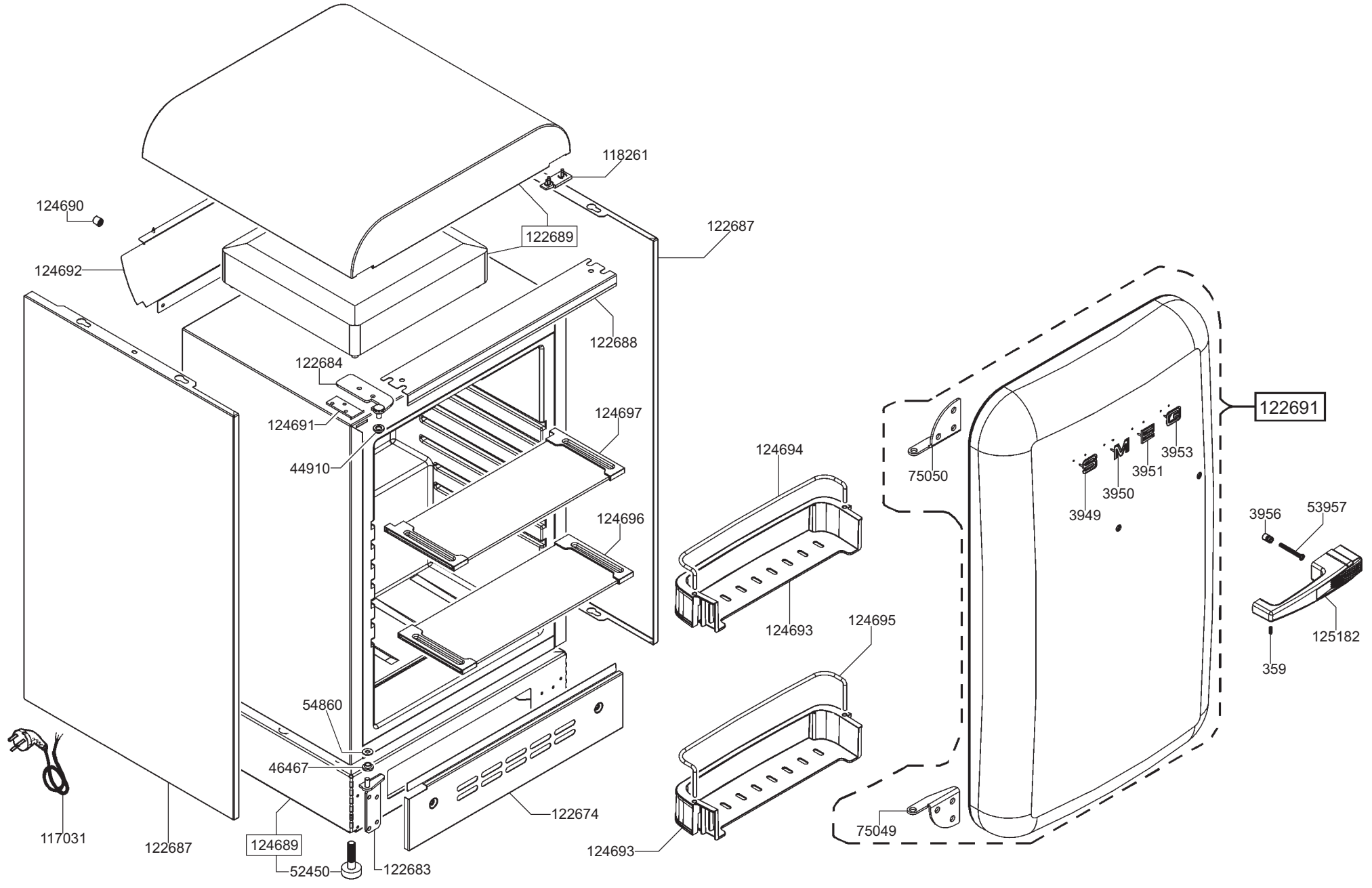
118261
124690
122689
122687
124692
122688
122684
124691
124697
44910
124694
124696
124693
124695
54860
46467
122674
117031
122687
124689
52450
122683
124693
122691
75050
3953
3951
3950
3949
3956
53957
125182
359
75049

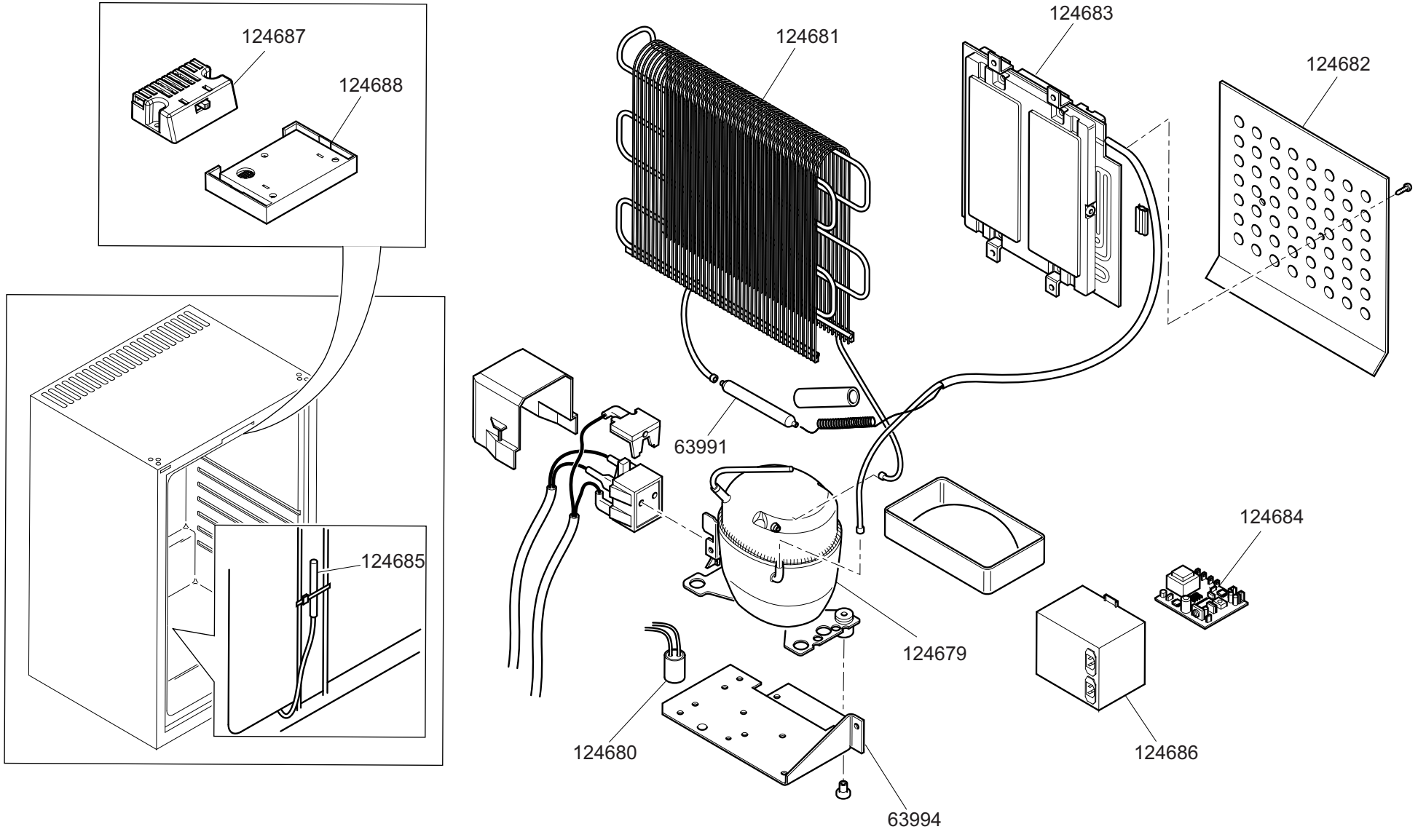
124687
124688
124685
124681
124683
124682
63991
124684
124679
124680
124686
63994