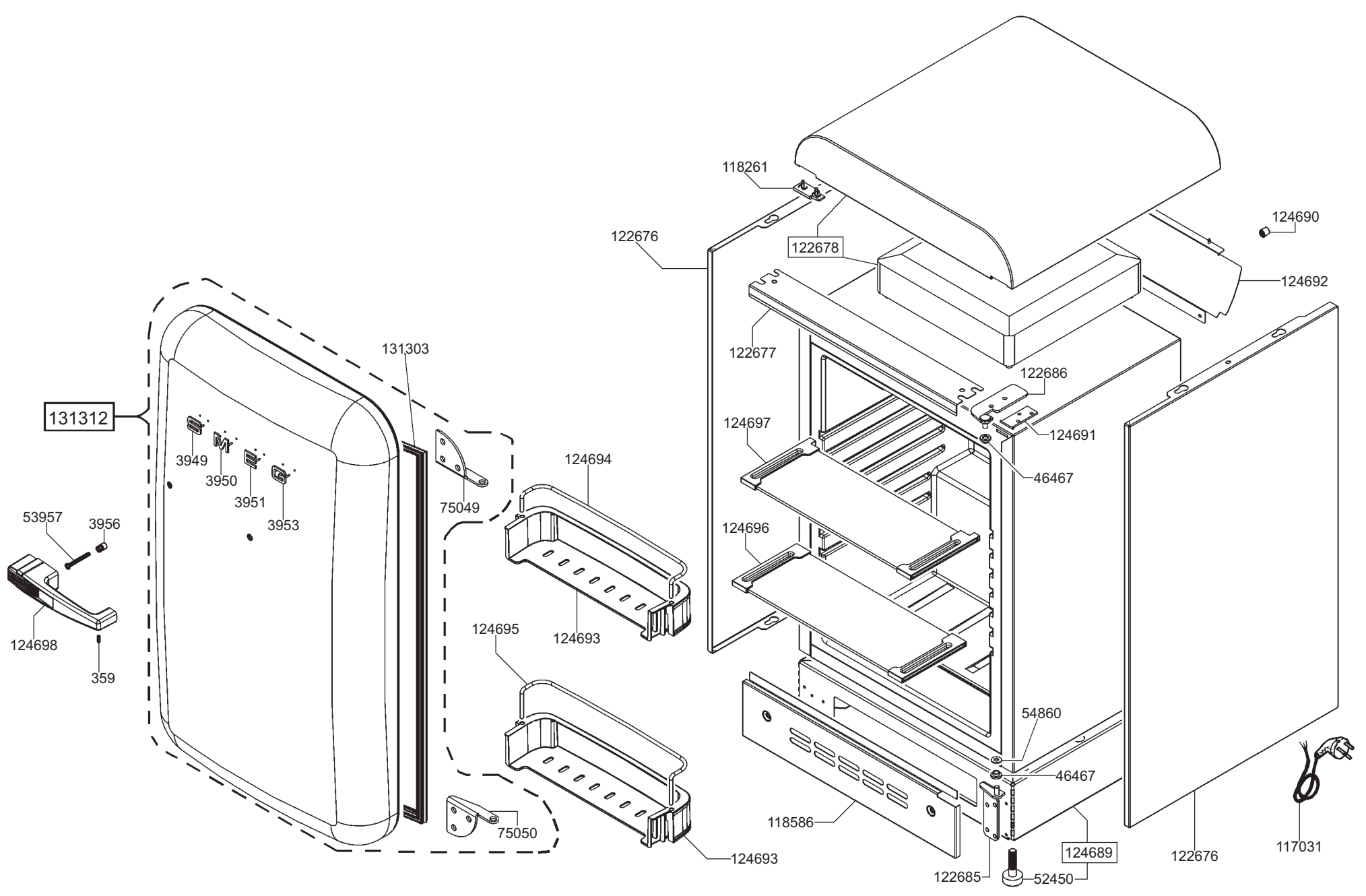
118261
122676
122678
124690
124692
122677
122686
124691
46467
124697
124696
131303
131312
3949
3950
3951
3953
75049
124694
53957
3956
124698
359
124695
124693
54860
46467
118586
75050
124693
124689
122676
117031
122685
52450

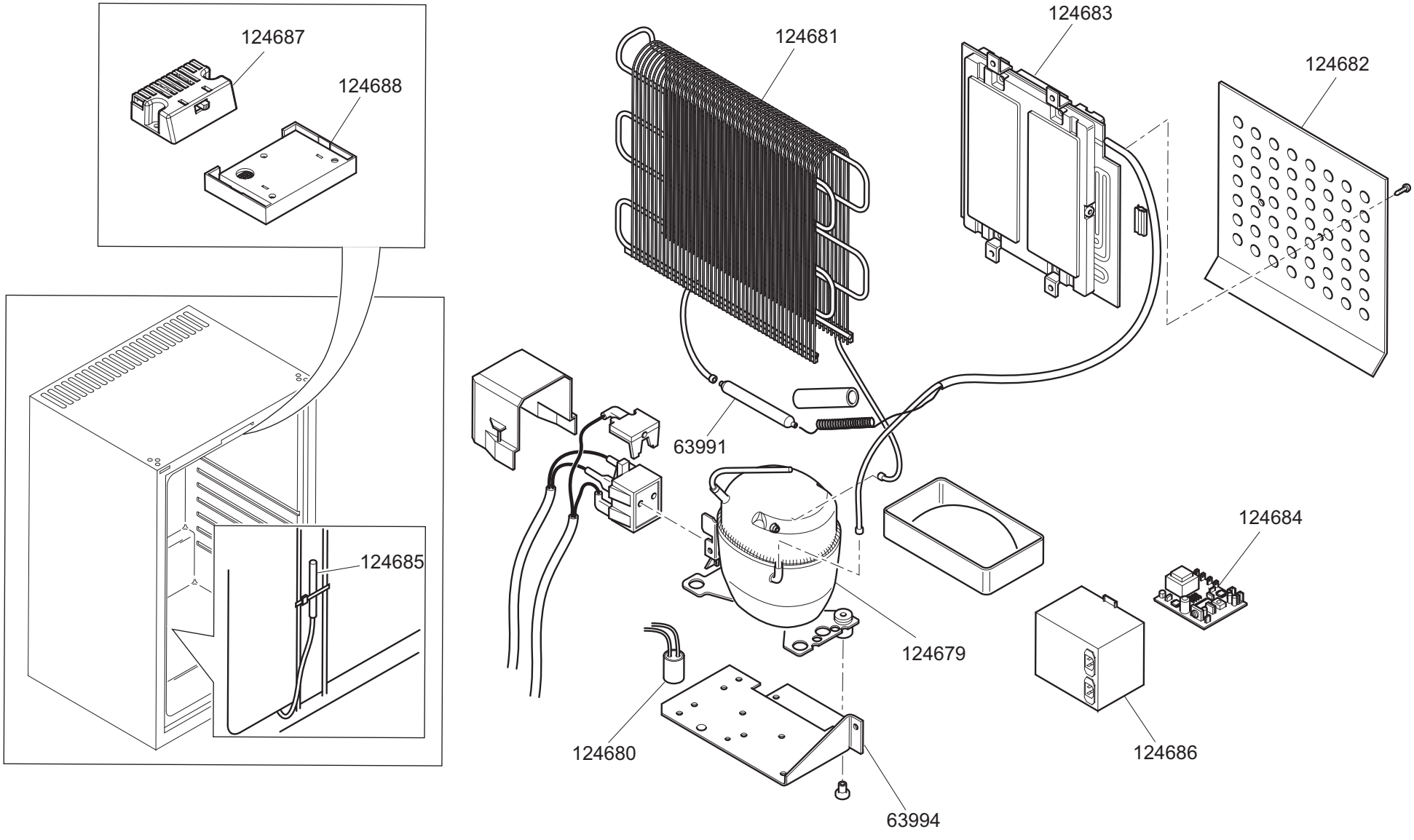
124687
124688
124685
124681
124683
124682
63991
124684
124679
124680
124686
63994