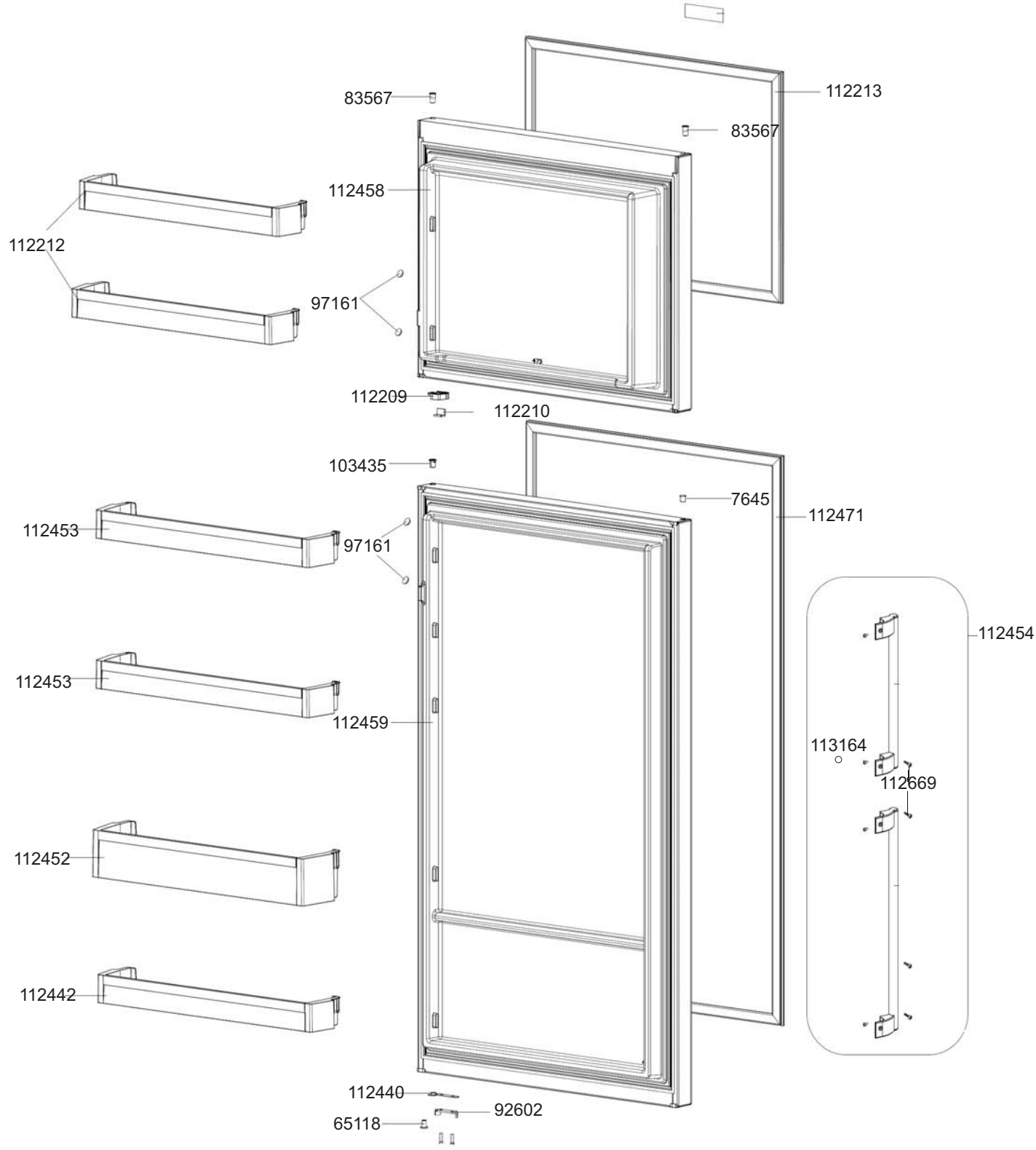
83567
112213
83567
112458
112212
97161
112209
112210
103435
7645
112471
112453
97161
112454
112453
112459
113164
112669
112452
112442
112440
92602
65118

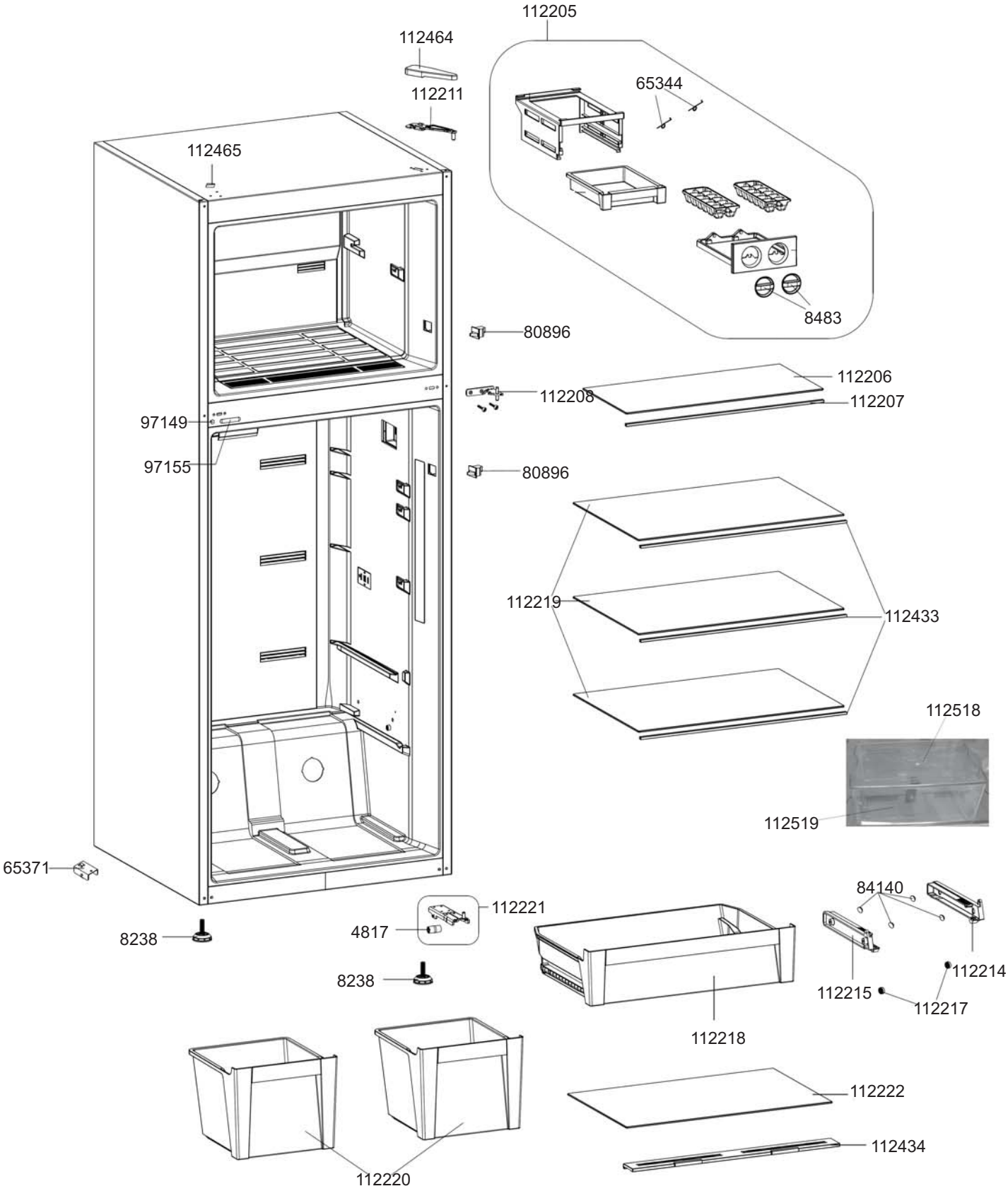
112205
112464
65344
112211
112465
8483
80896
112206
112208
112207
97149
97155
80896
112219
112433
112518
112519
65371
84140
112221
8238
4817
112214
8238
112215
112217
112218
112222
112434
112220

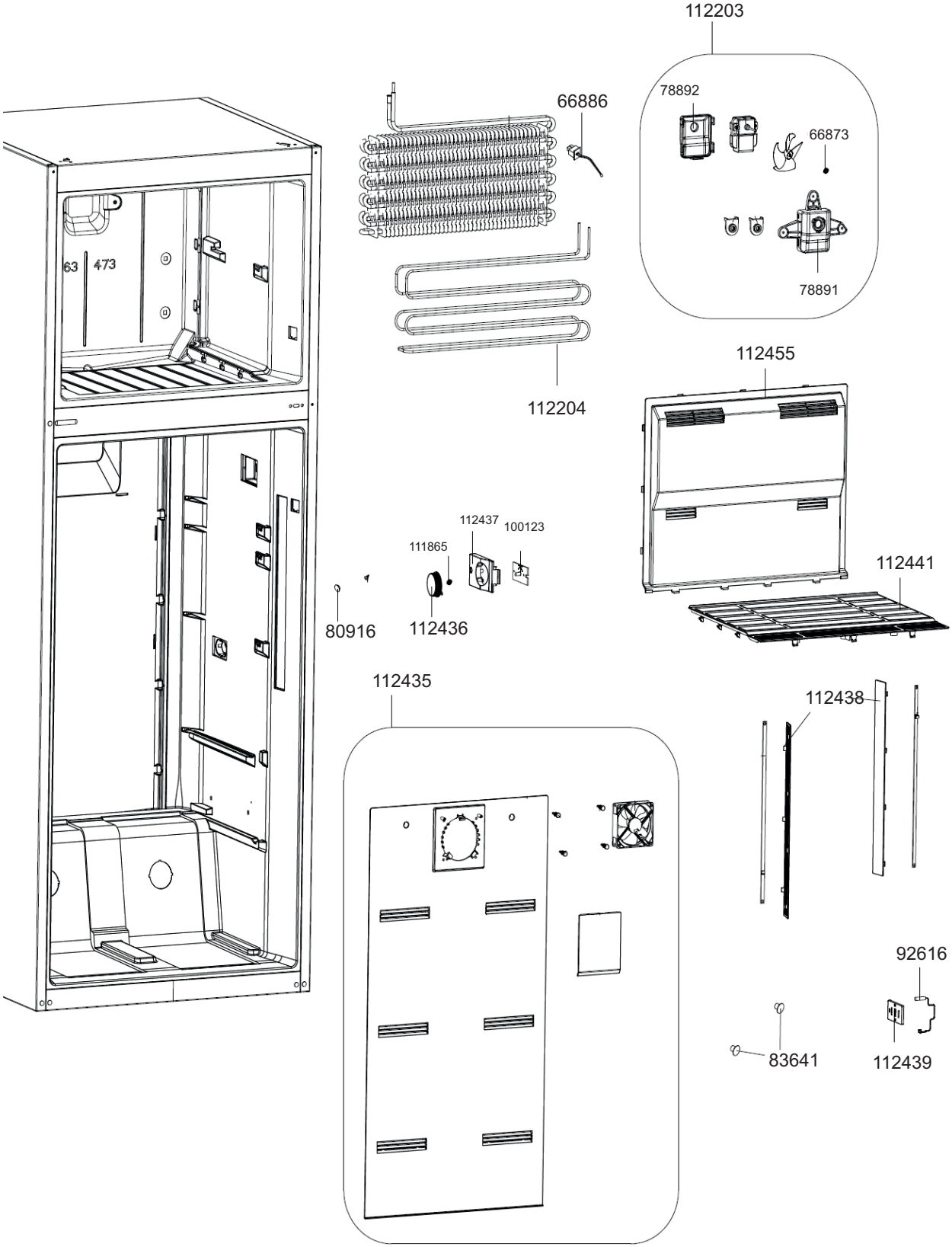
112203
78892
66873
78891
66886
112204
112455
112441
112437
100123
111865
80916
112436
112435
112438
92616
83641
112439
63
473

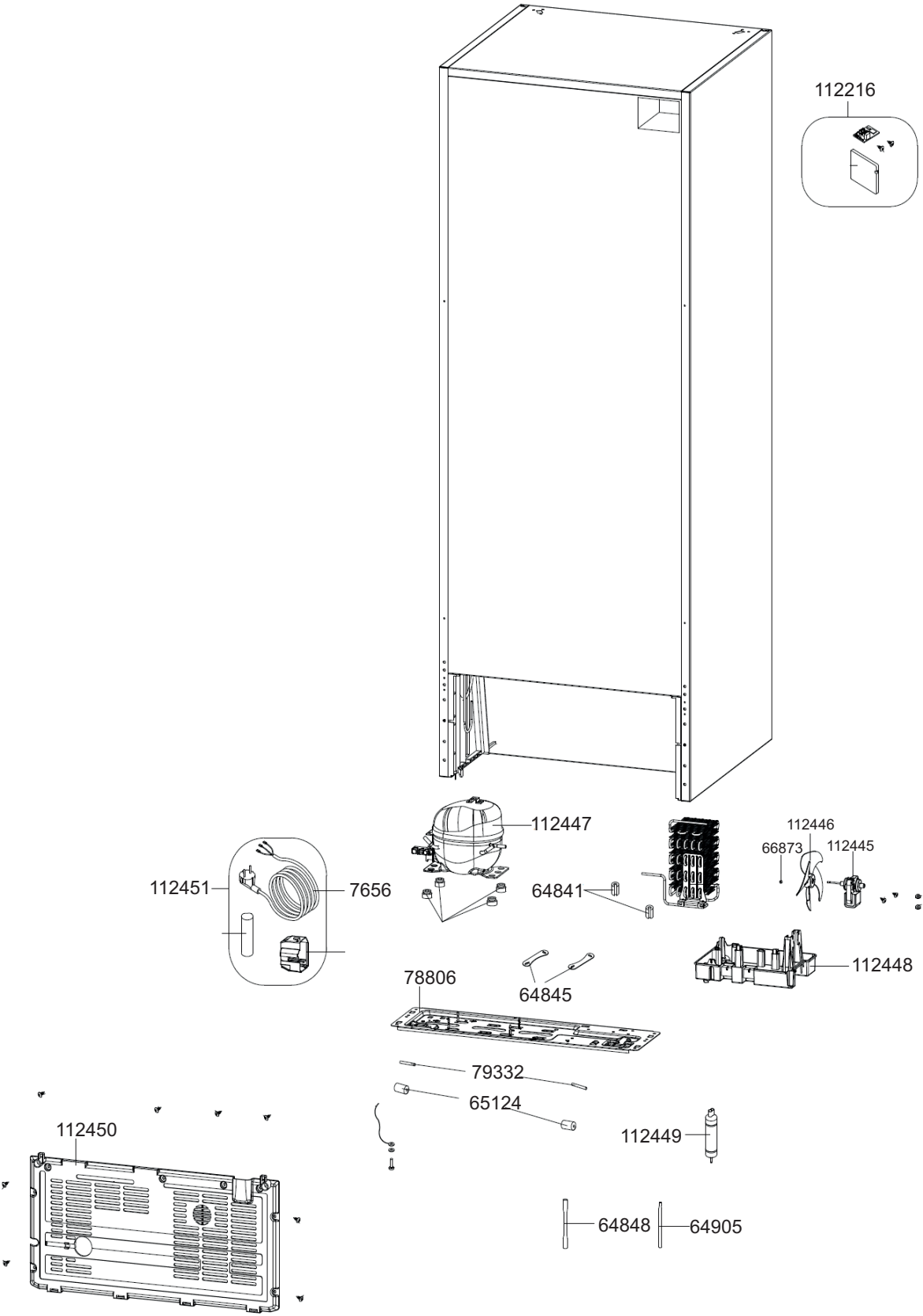
112216
112447
112446
66873
112445
112451
7656
64841
112448
78806
64845
79332
65124
112449
112450
64848
64905