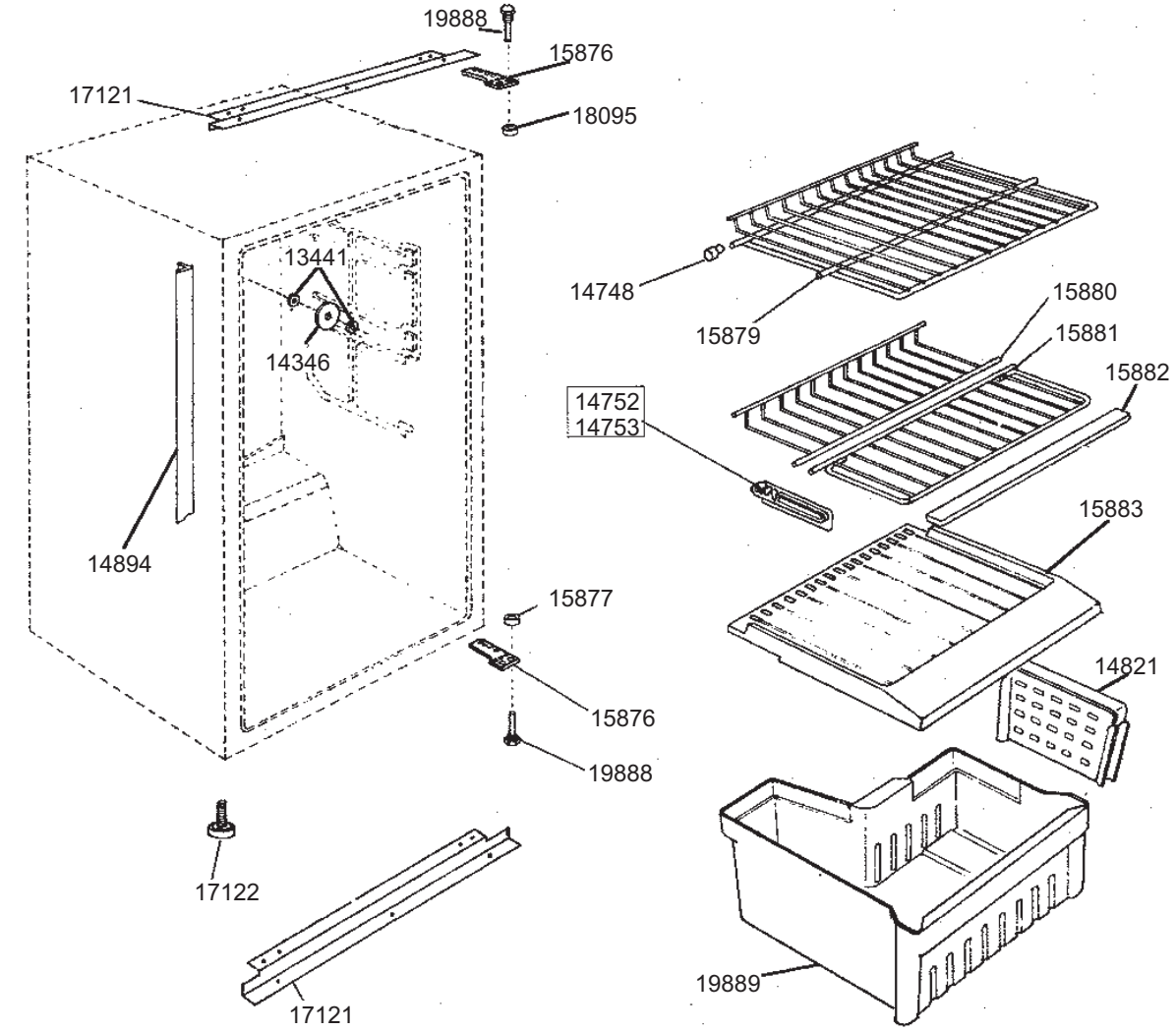
19888
15876
17121
18095
13441
14346
14894
14748
15879
15880
15881
15882
14752
14753
15883
15877
14821
15876
19888
17122
17121
19889

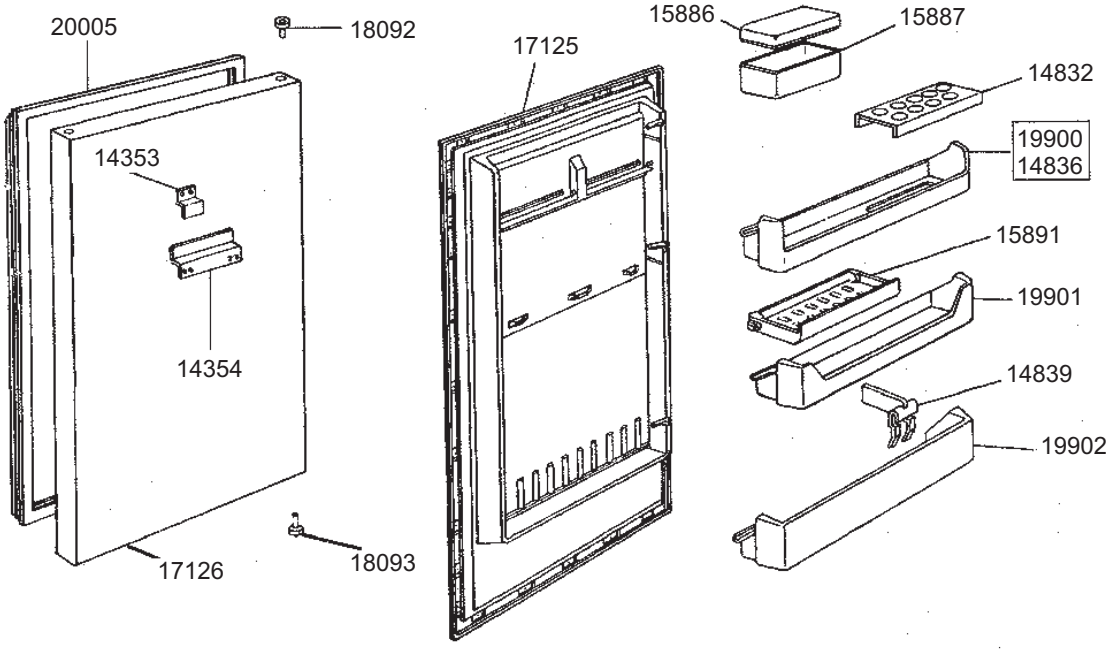
20005
18092
14353
14354
17126
18093
17125
15886
15887
14832
19900
14836
15891
19901
14839
19902

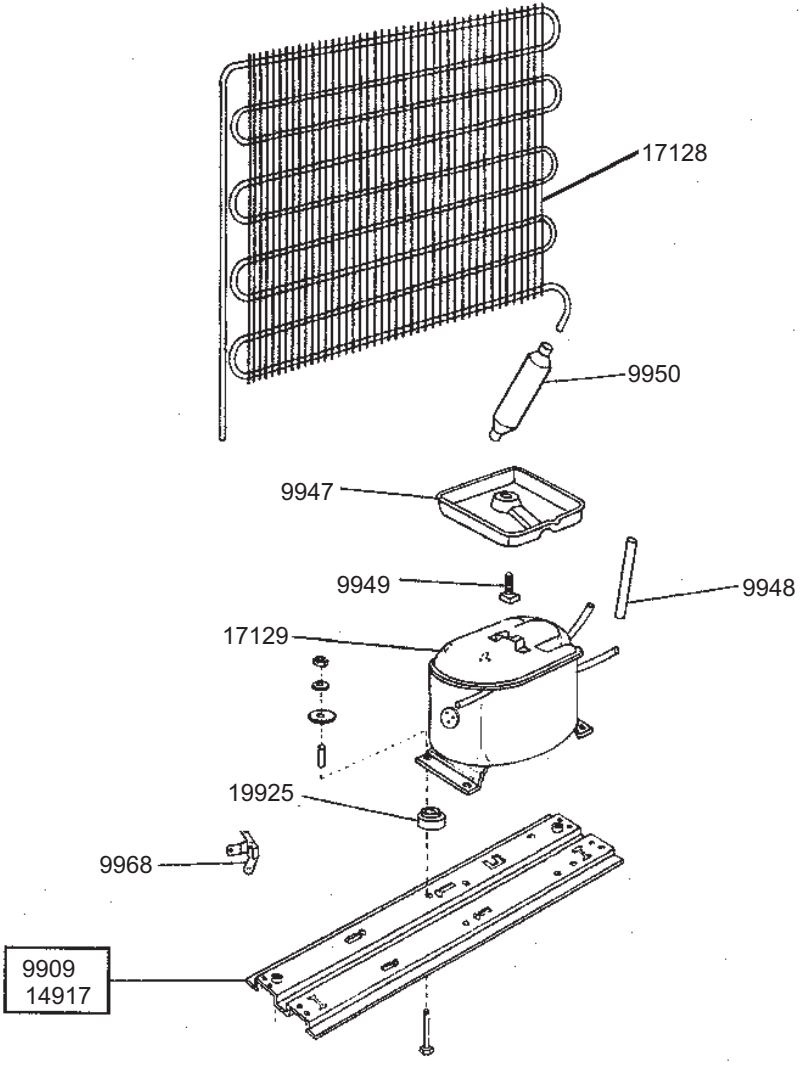
17128
9950
9947
9949
9948
17129
19925
9968
9909
14917

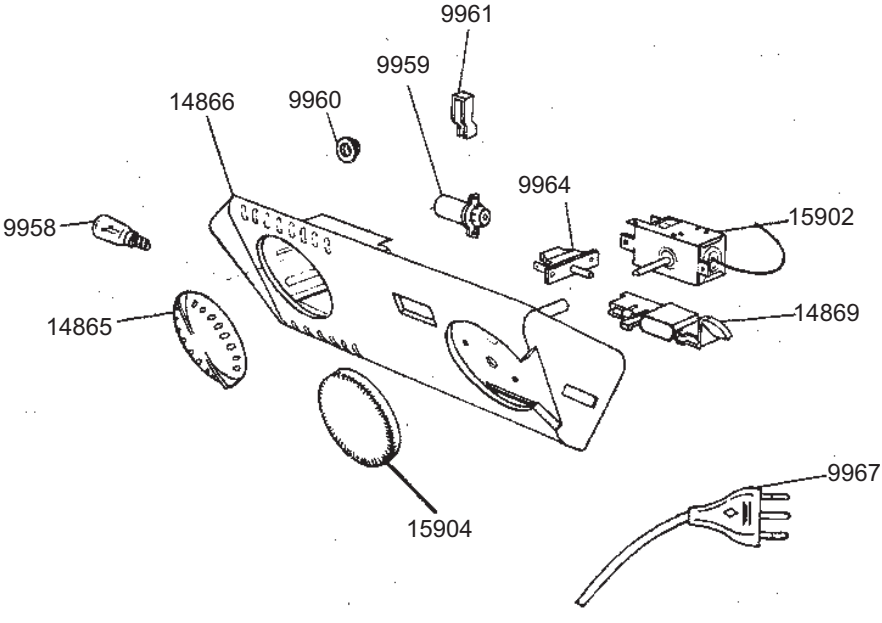
9961
9959
14866
9960
9964
9958
15902
14865
14869
9967
15904