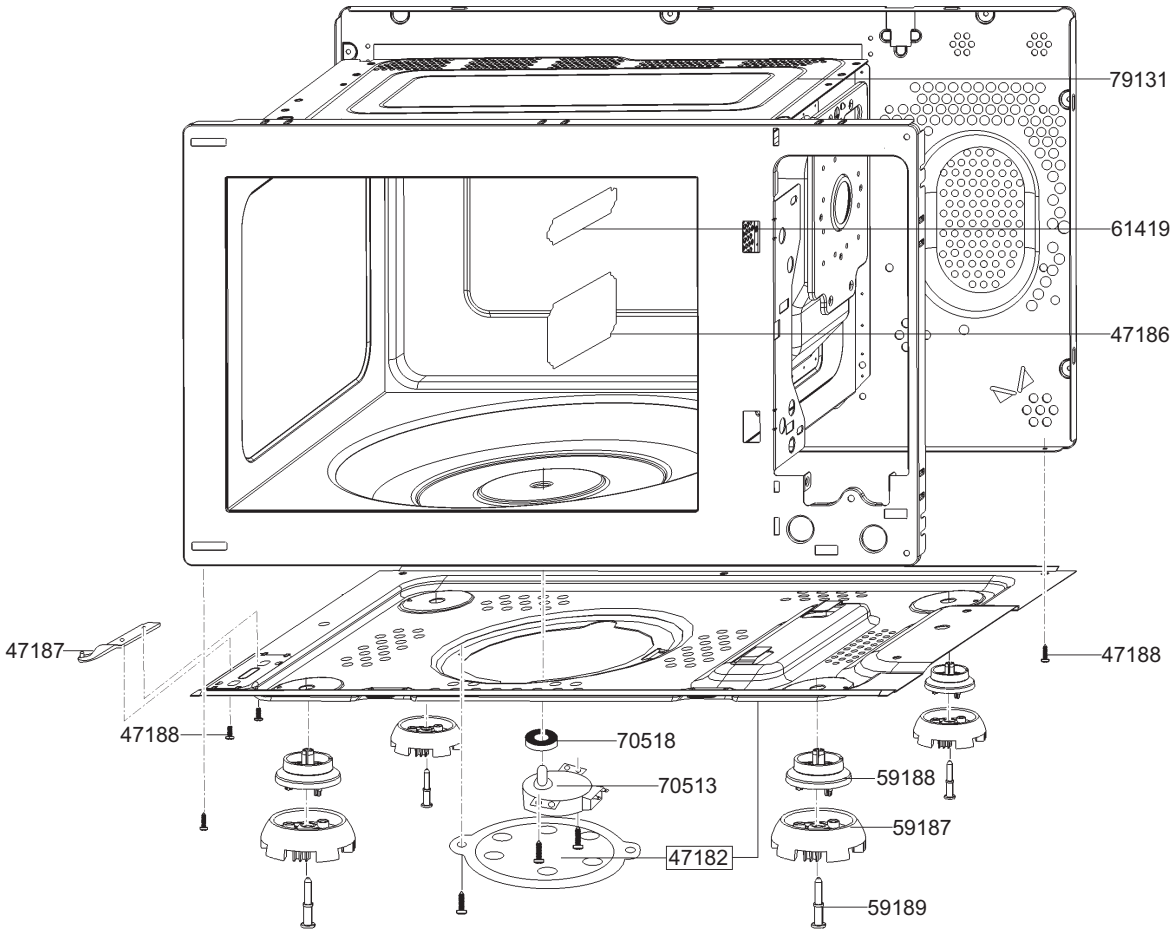
79131
61419
47186
47187
47188
47188
70518
70513
59188
59187
47182
59189

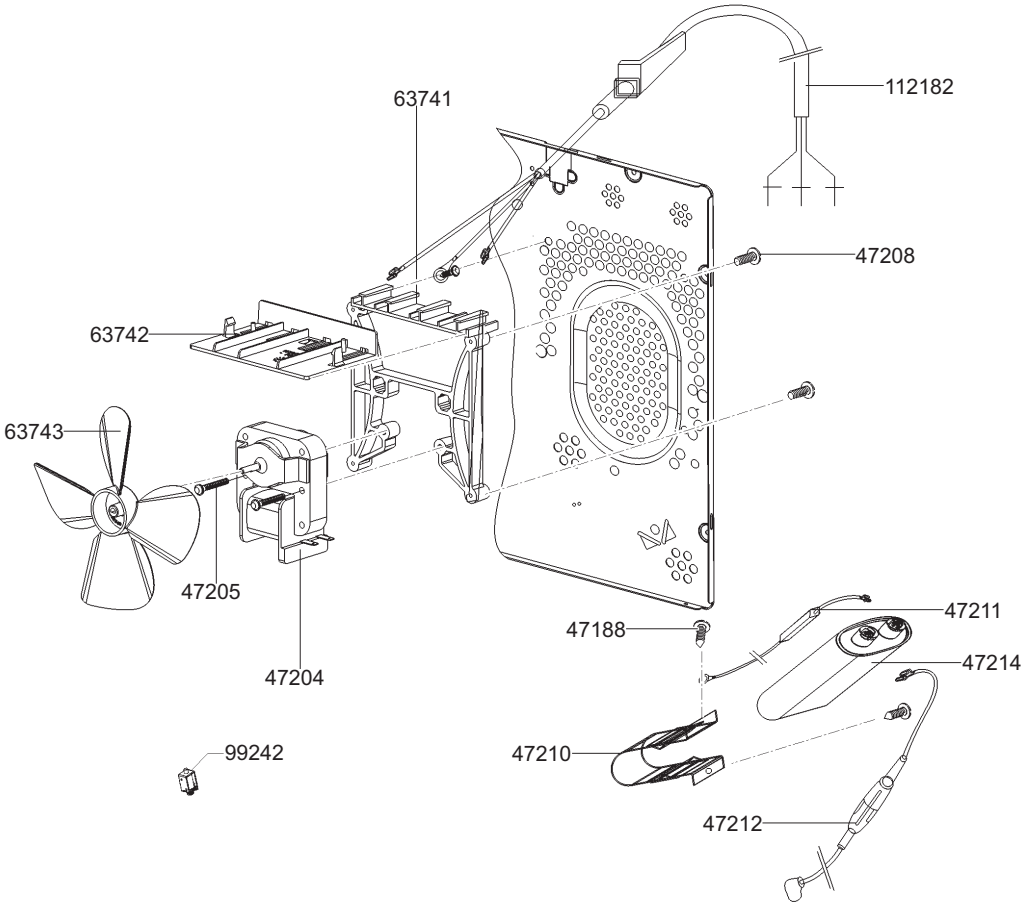
112182
63741
47208
63742
63743
47205
47204
47188
47211
47214
99242
47210
47212

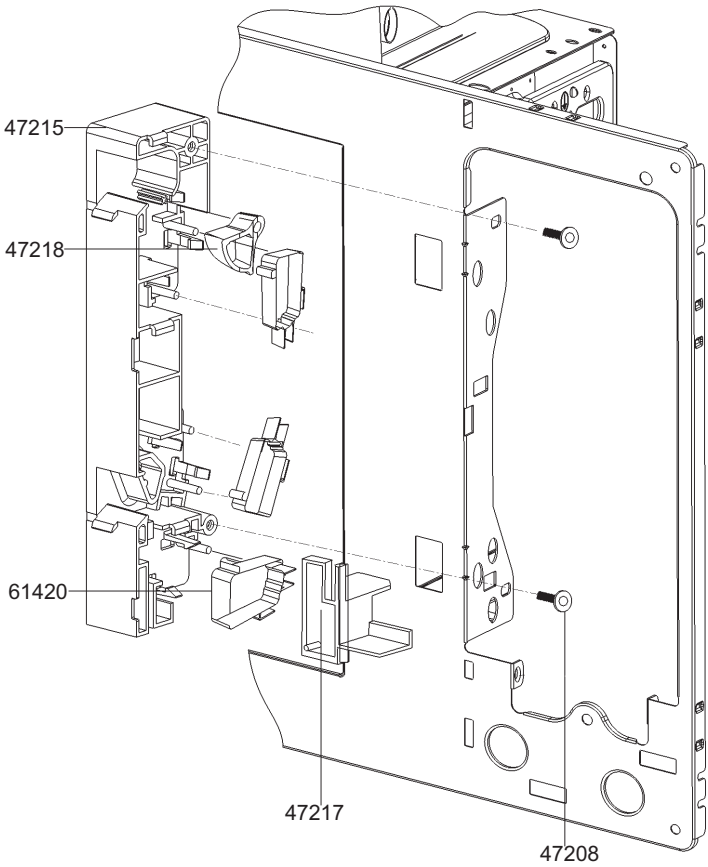
47215
47218
61420
47217
47208

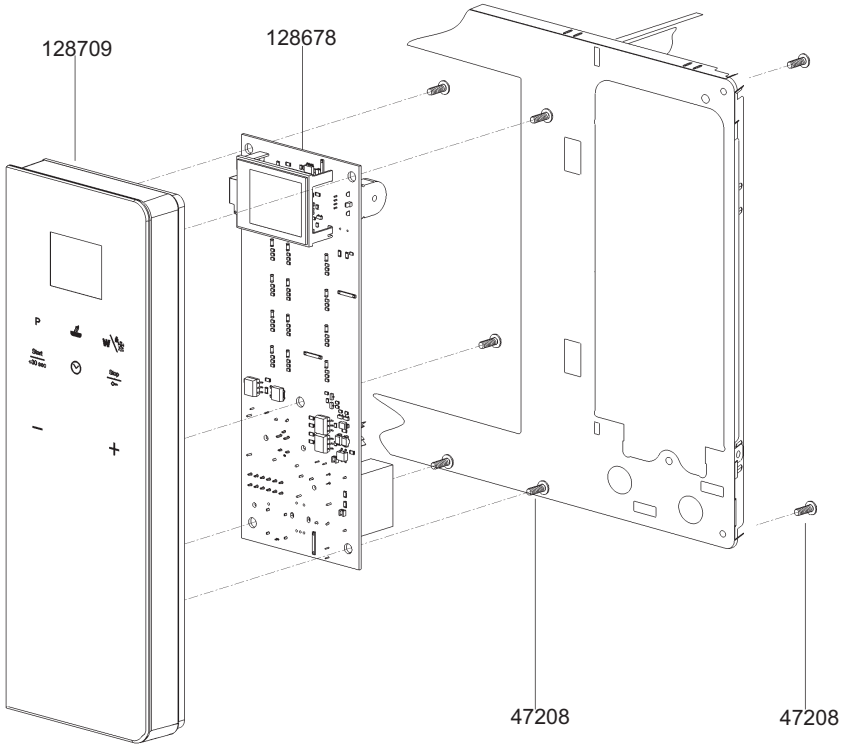
128709
128678
47208
47208

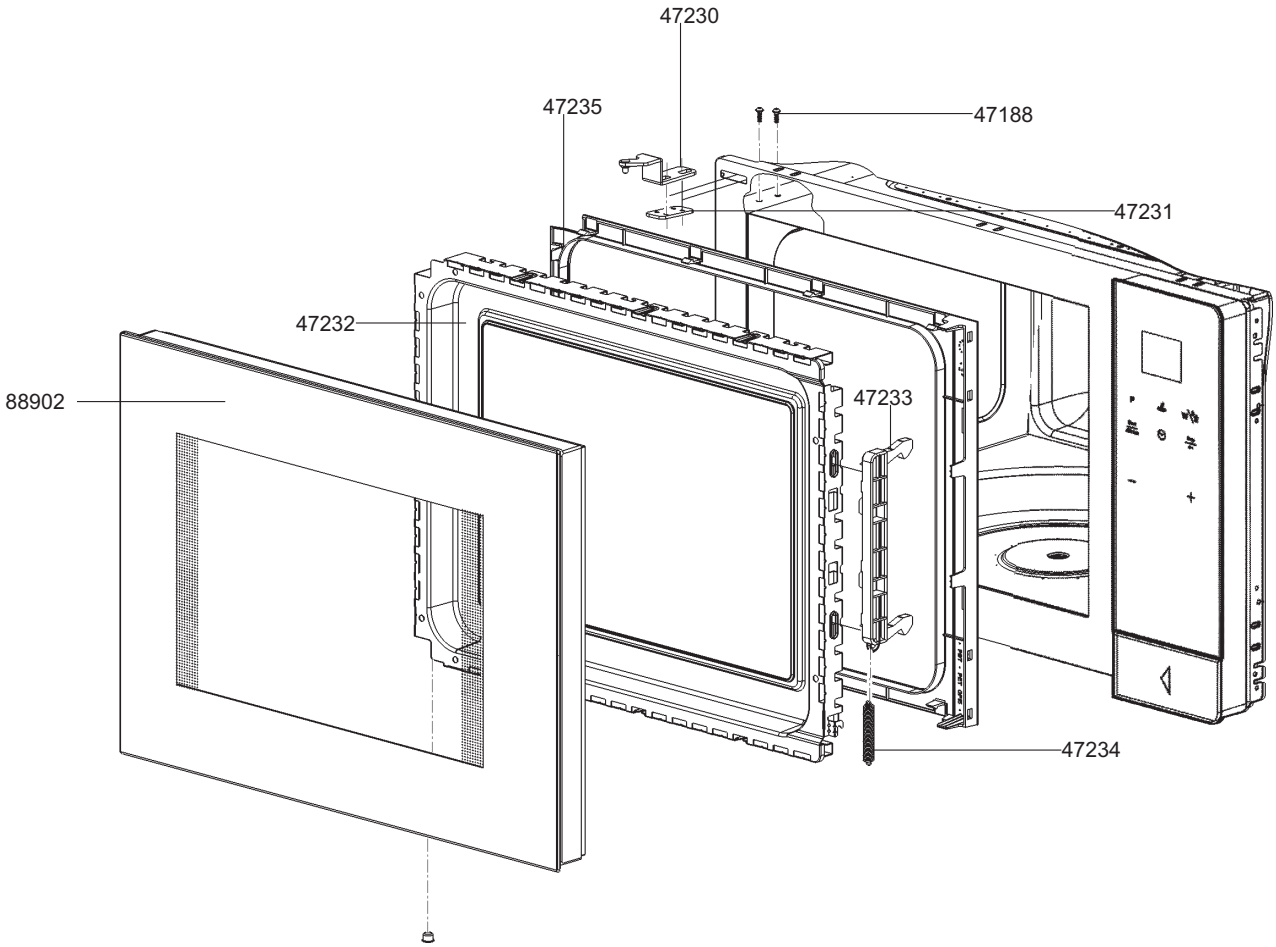
47230
47235
47188
47231
47232
88902
47233
47234

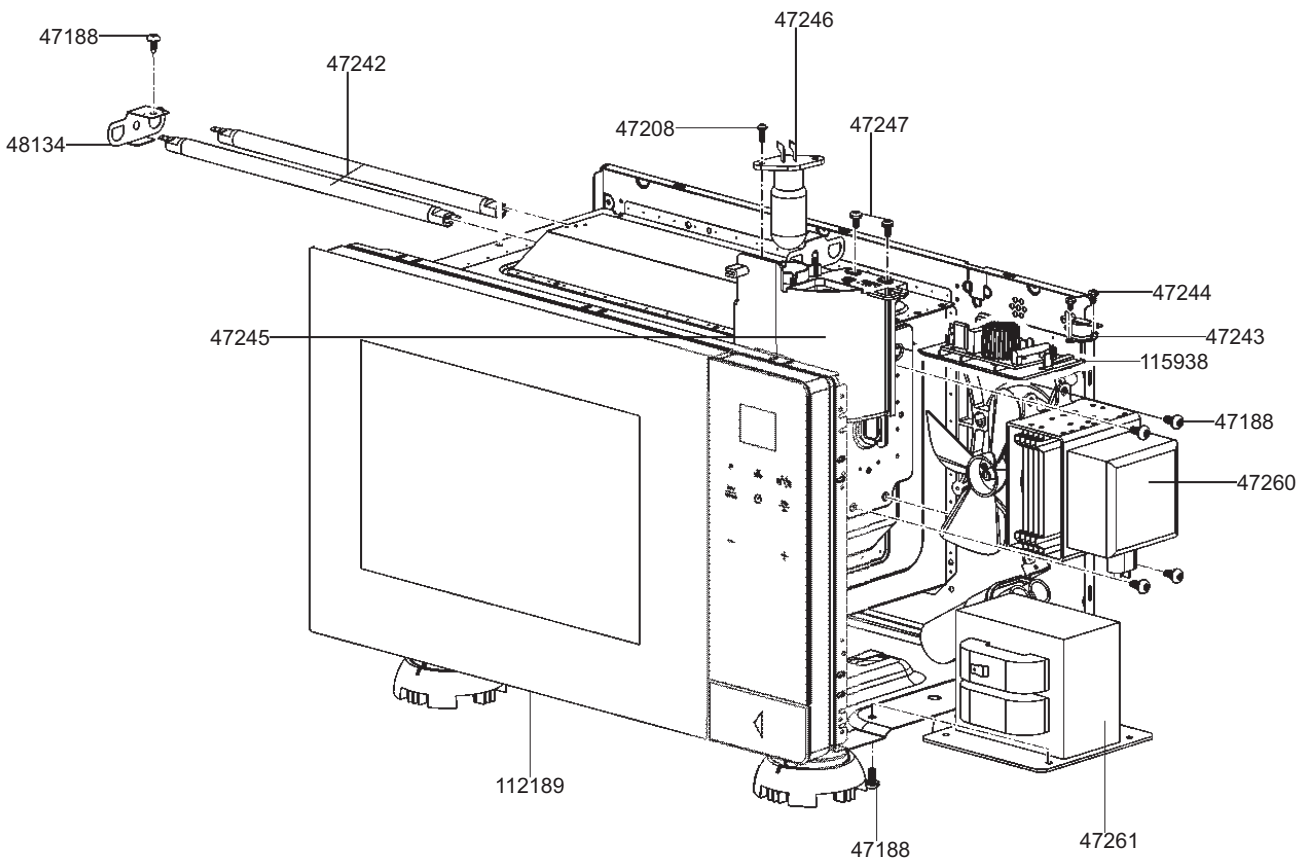
47188
47242
48134
47246
47208
47247
47244
47245
47243
115938
47188
47260
112189
47188
47261

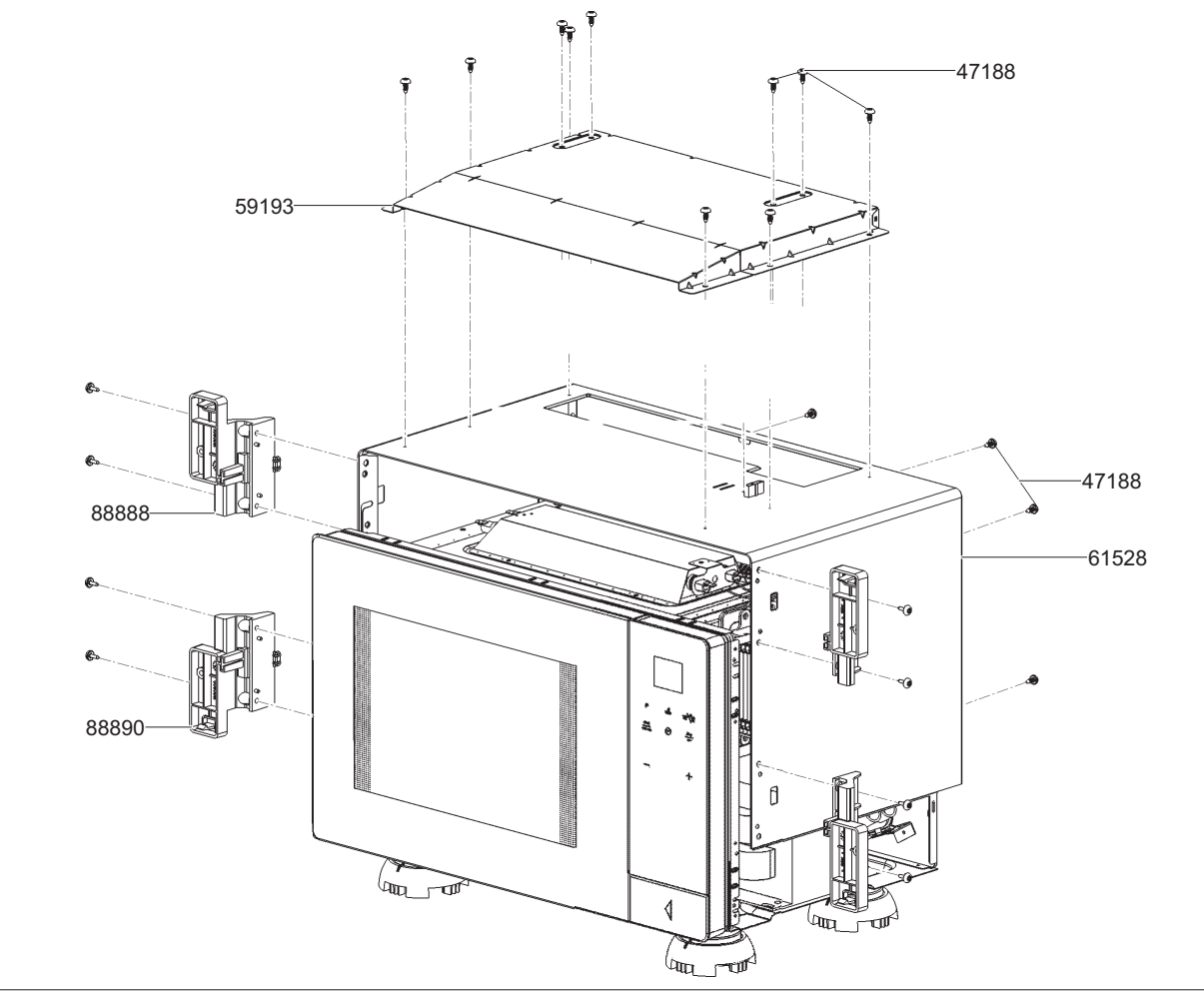
47188
59193
88888
47188
61528
88890

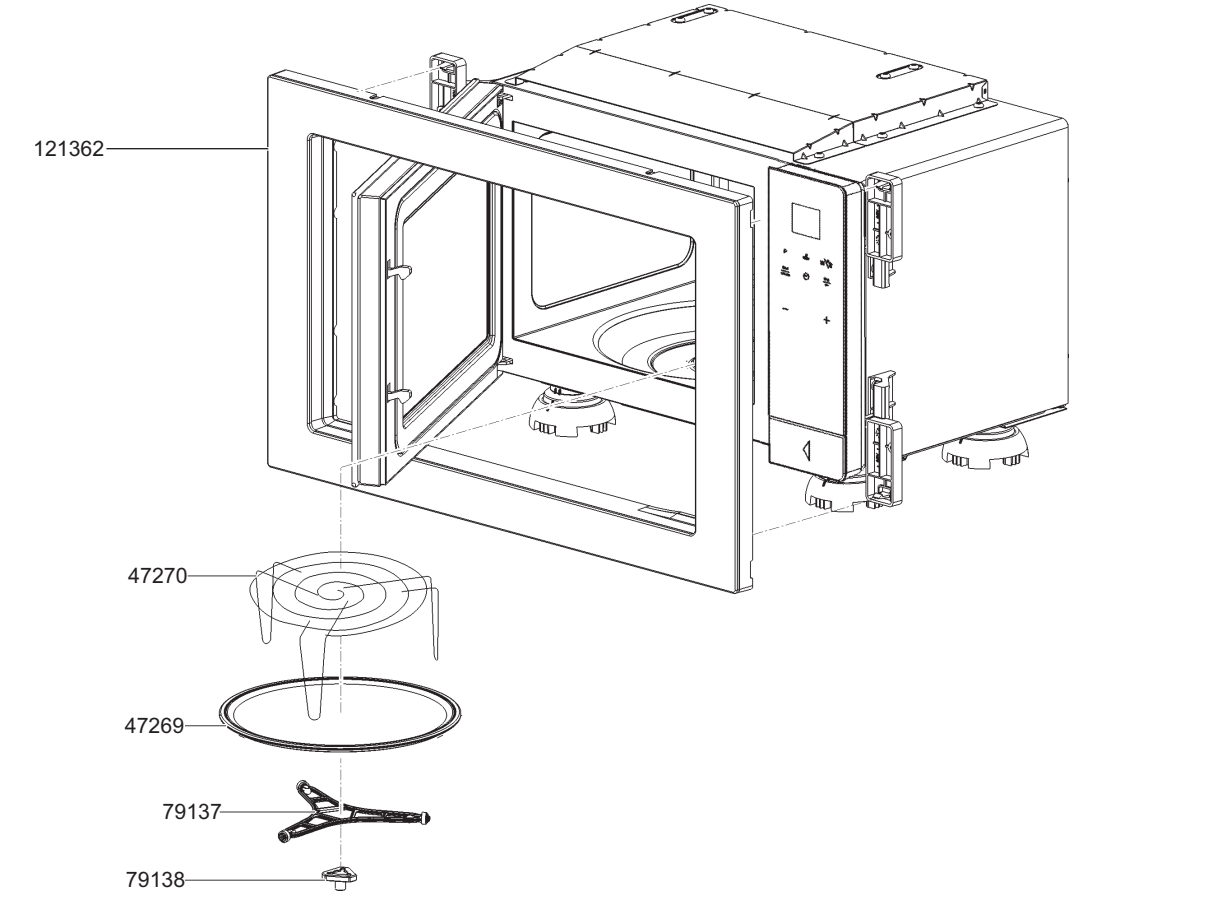
121362
47270
47269
79137
79138