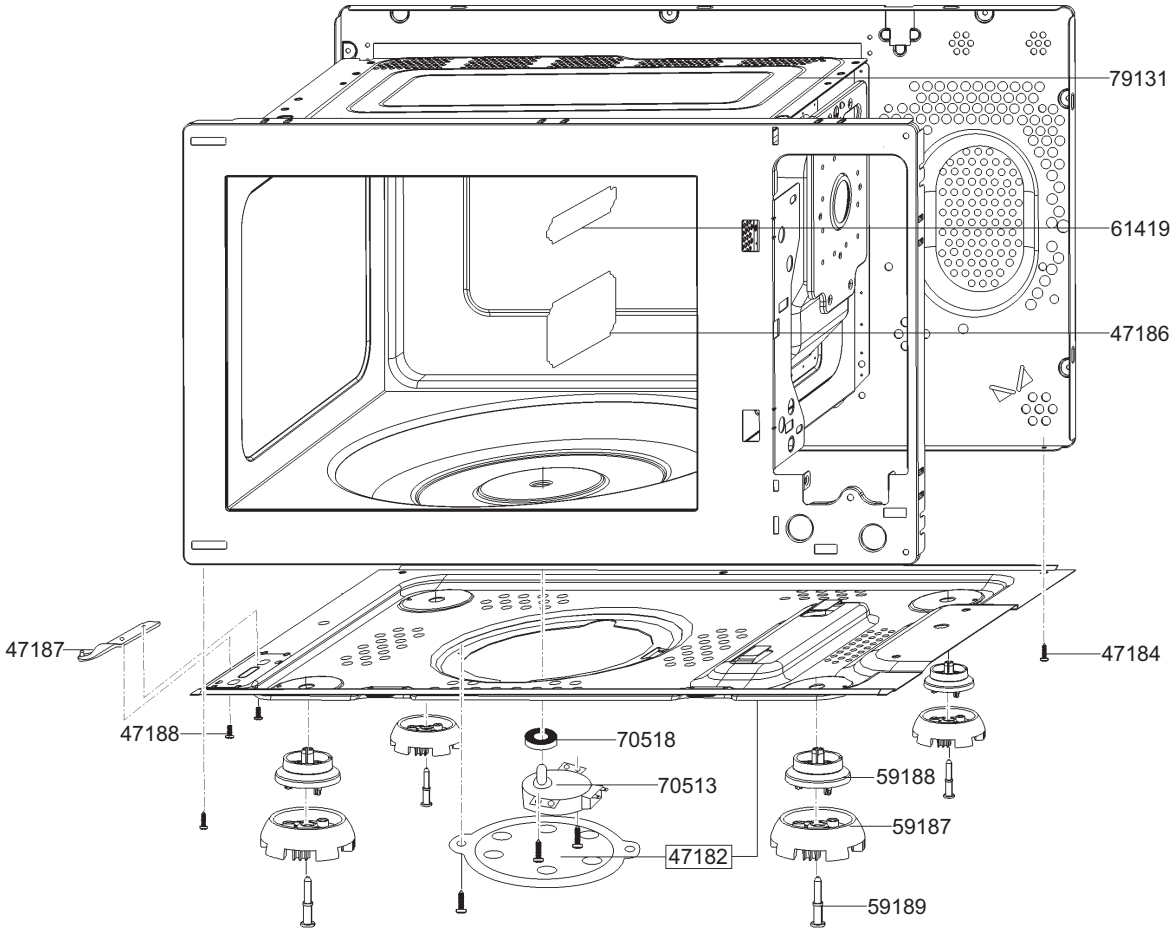
79131
61419
47186
47187
47184
47188
70518
70513
59188
59187
47182
59189

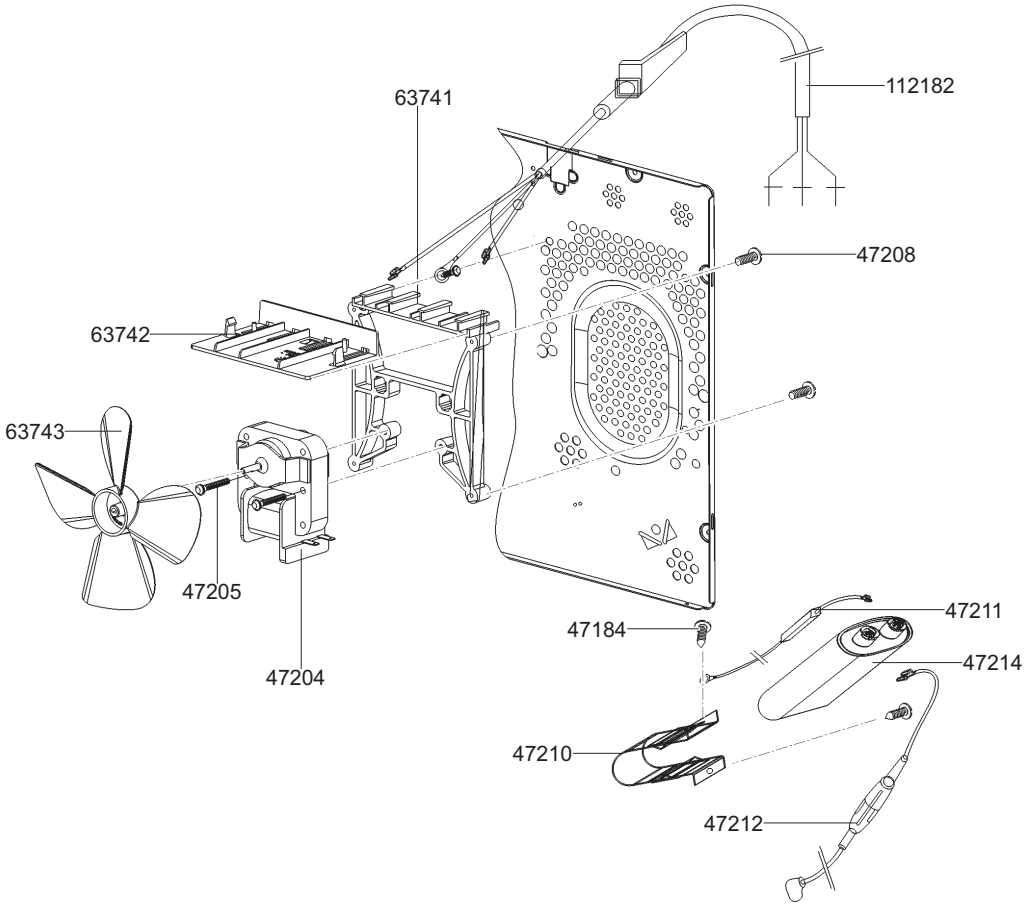
112182
63741
47208
63742
63743
47205
47204
47184
47211
47214
47210
47212

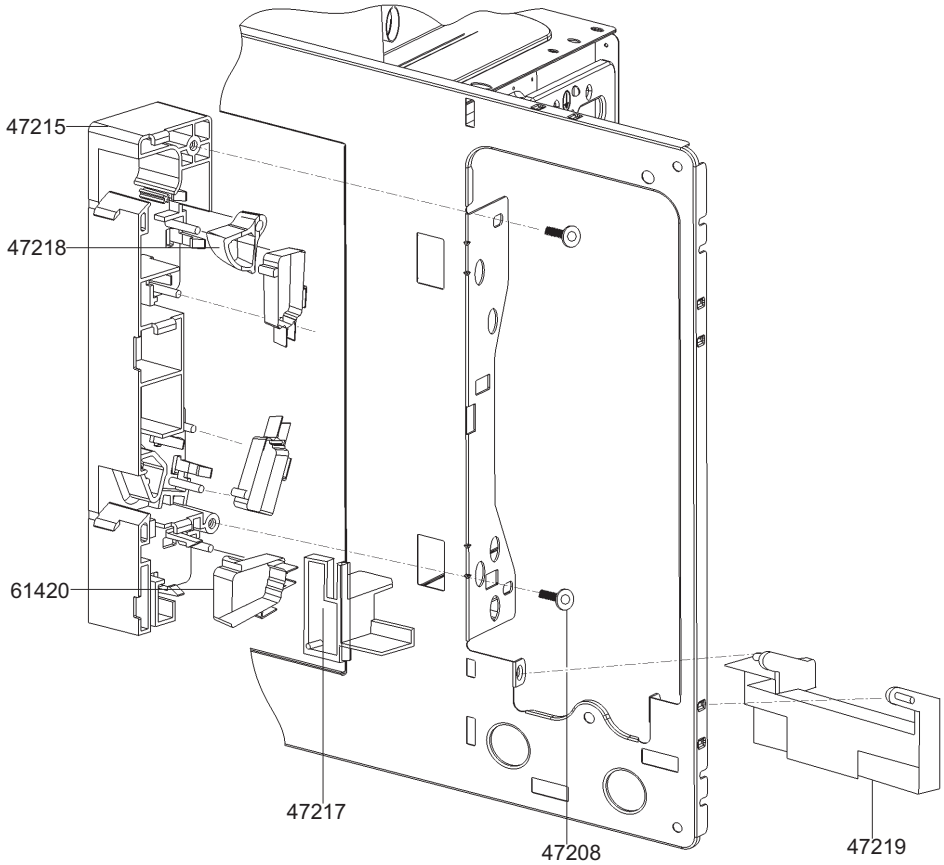
47215
47218
61420
47217
47208
47219

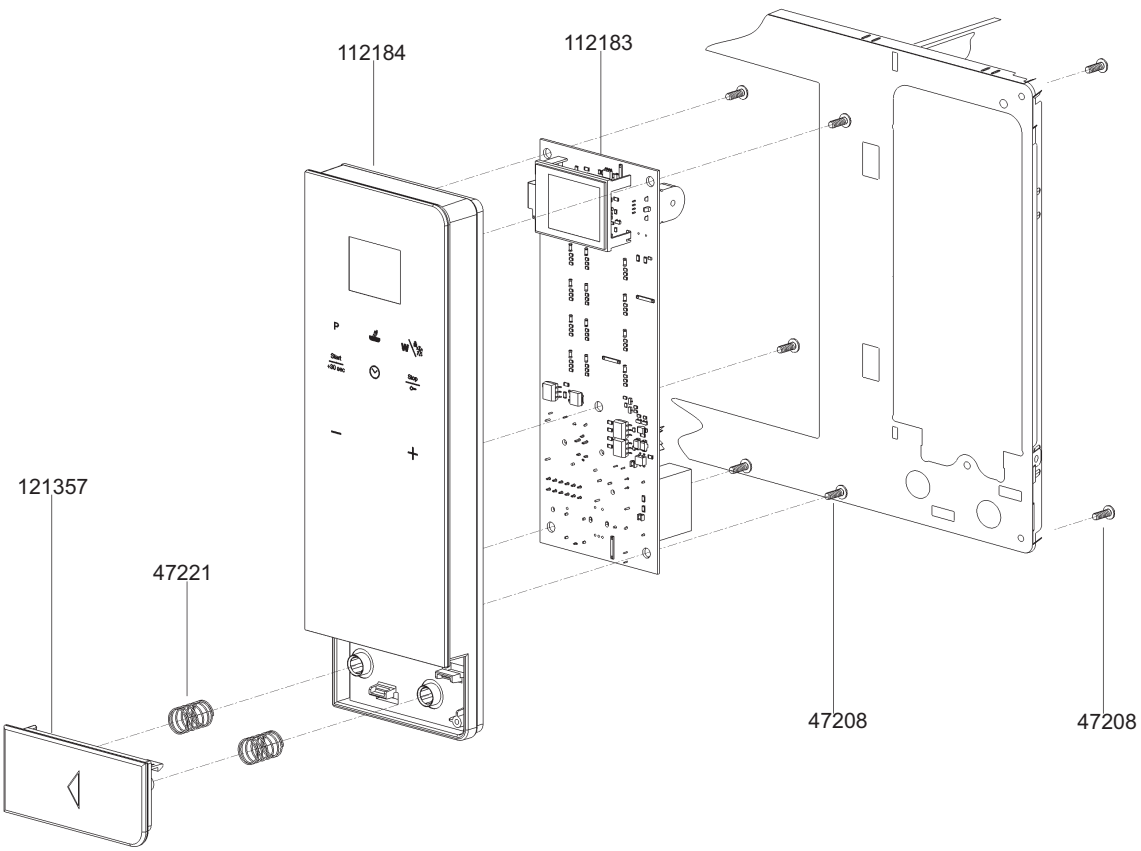
112184
112183
121357
47221
47208
47208

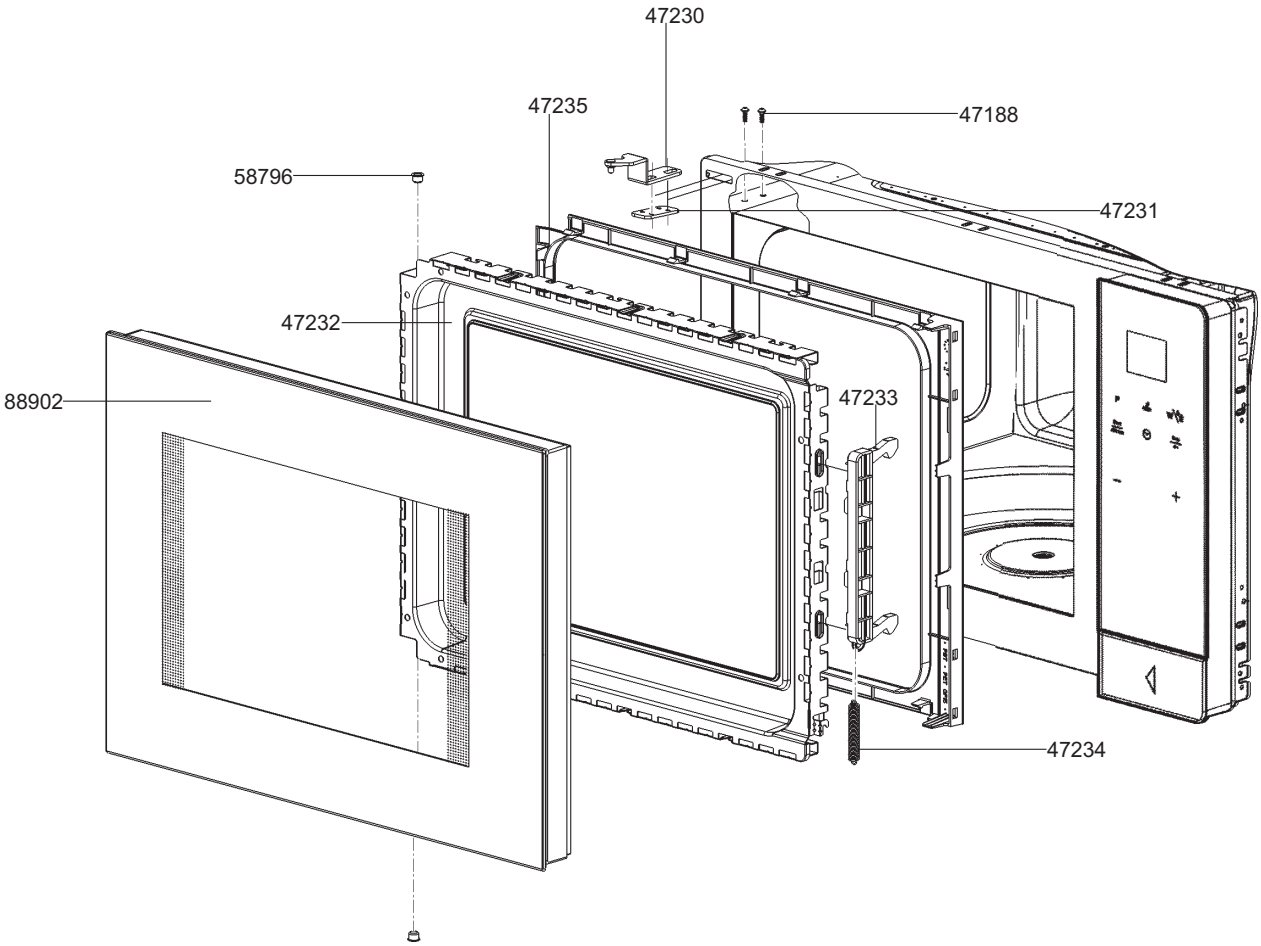
47230
47235
47188
58796
47231
47232
88902
47233
47234

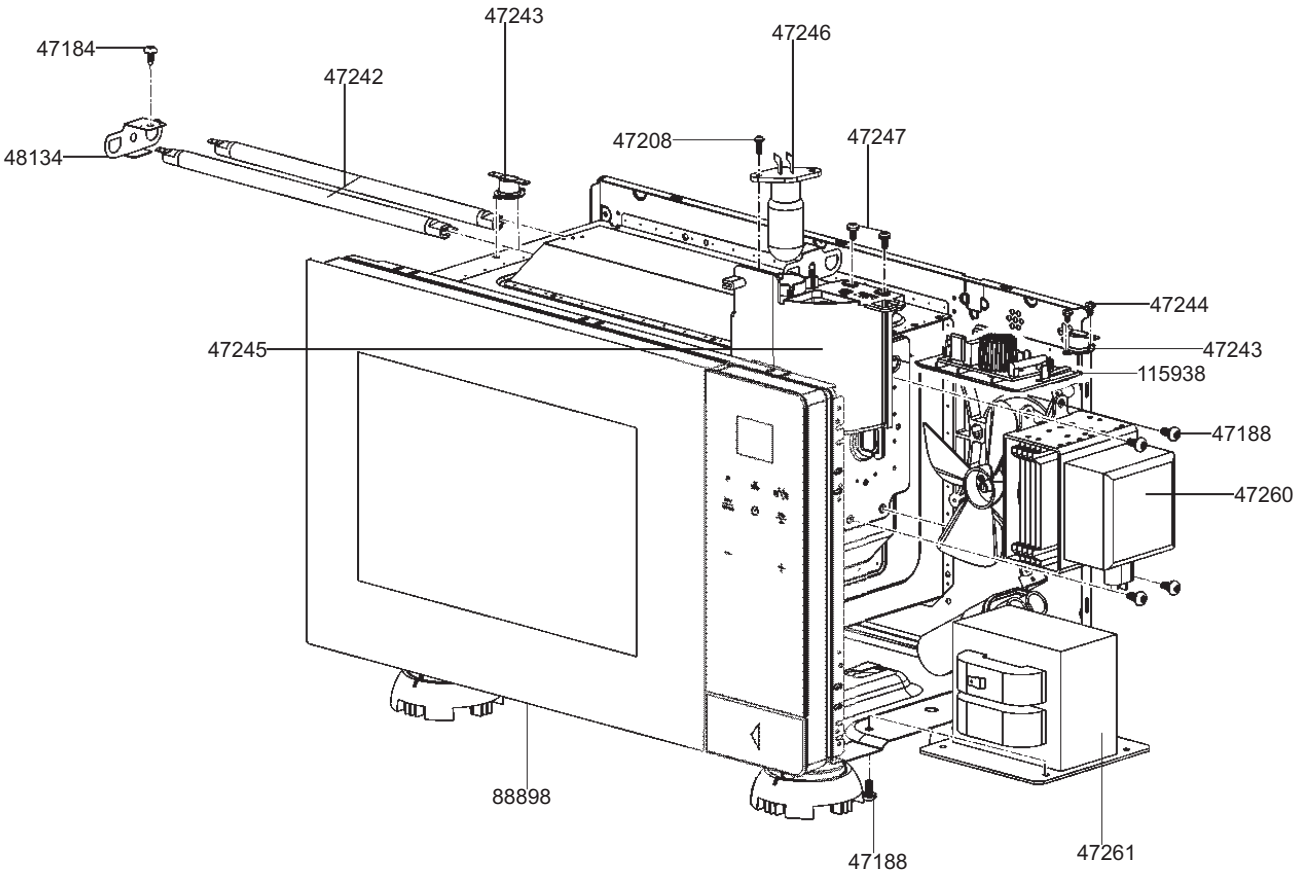
47243
47246
47184
47242
47208
47247
48134
47244
47245
47243
115938
47188
47260
88898
47188
47261

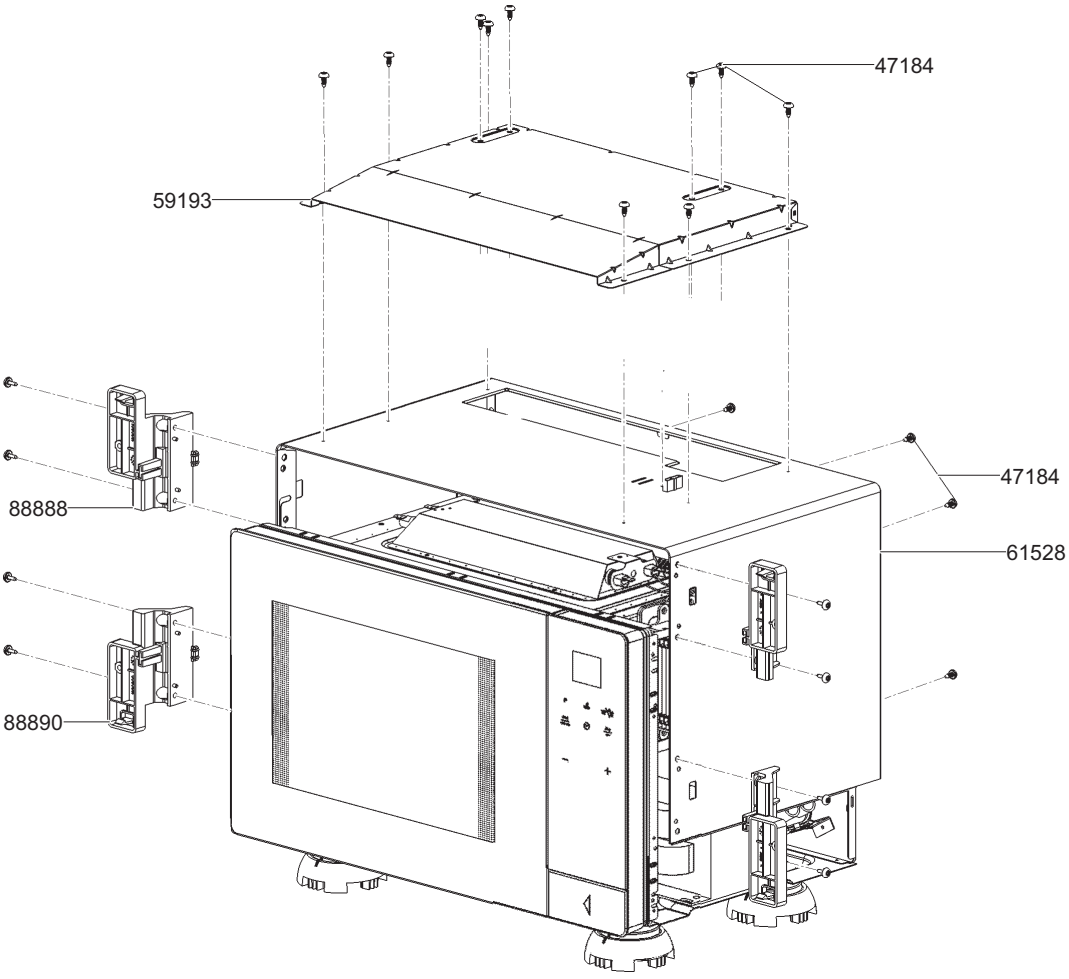
47184
59193
88888
47184
61528
88890

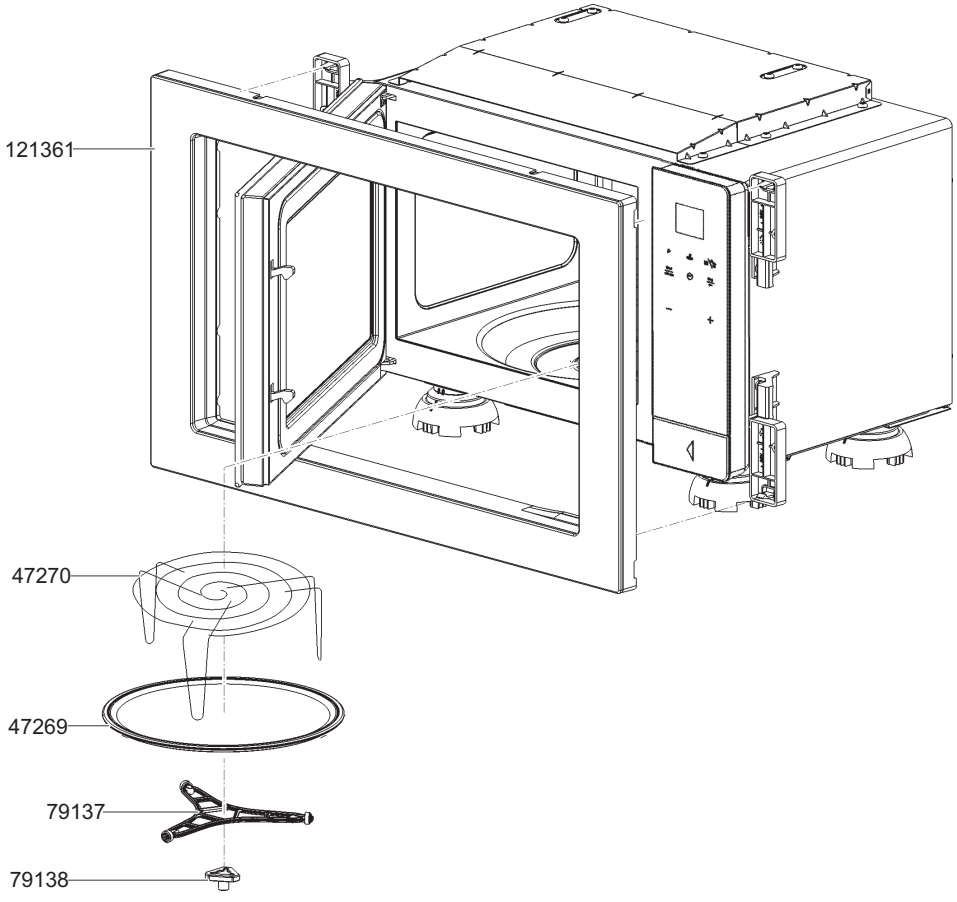
121361
47270
47269
79137
79138