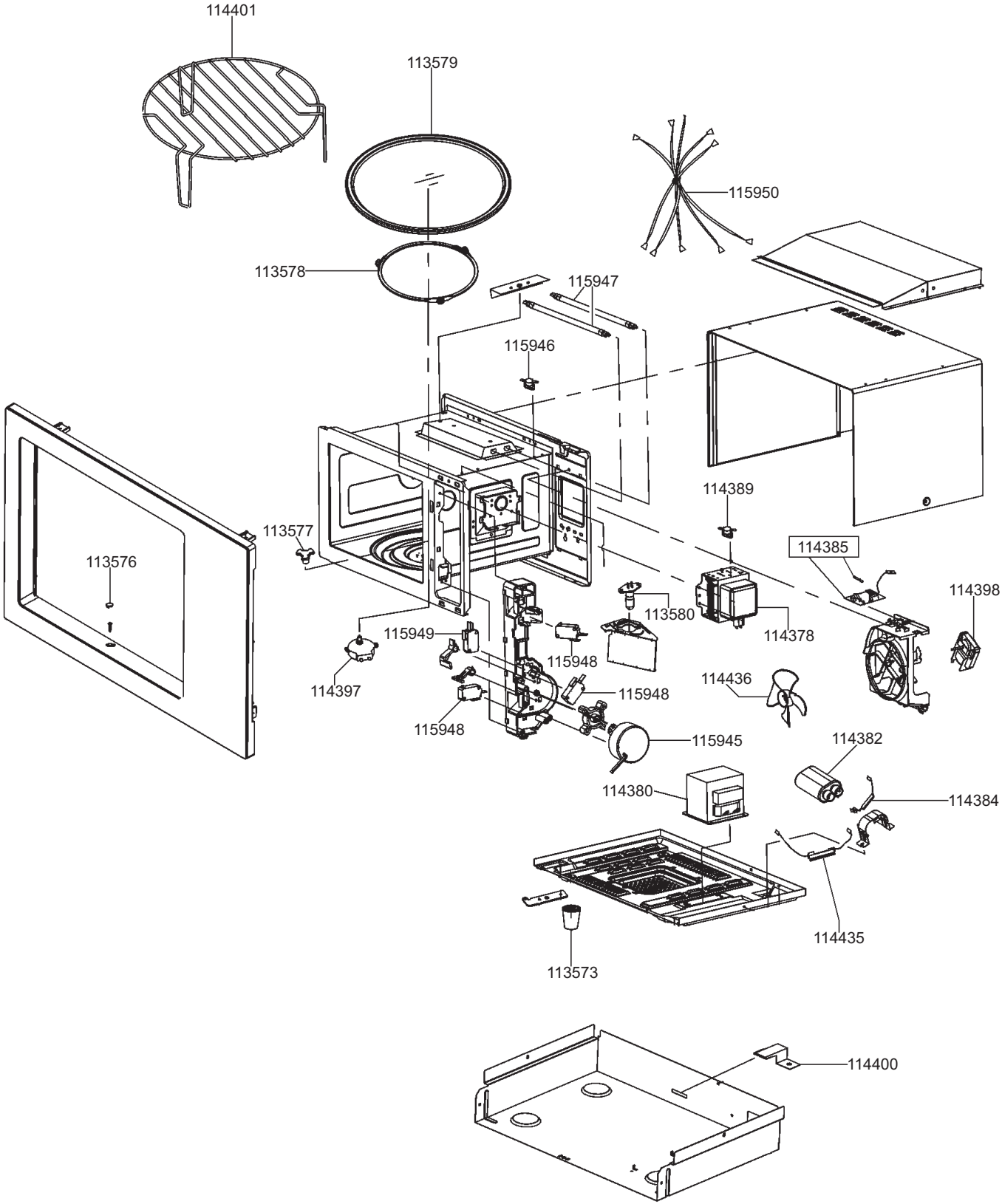
114401
113579
115950
113578
115947
115946
114389
113577
114385
113576
114398
113580
114378
115949
115948
114397
114436
115948
115948
115945
114382
114380
114384
114435
113573
114400

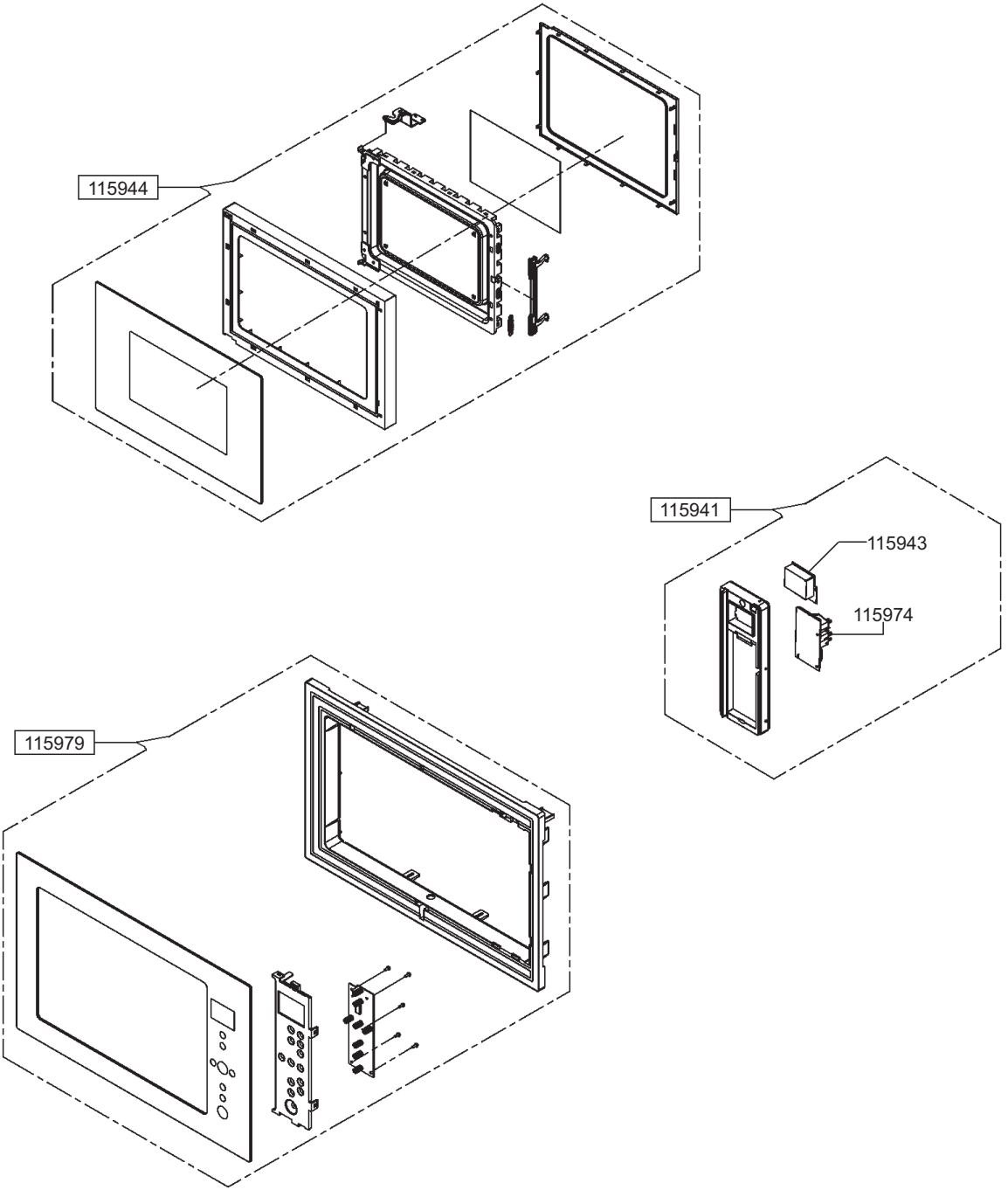
115944
115941
115943
115974
115979