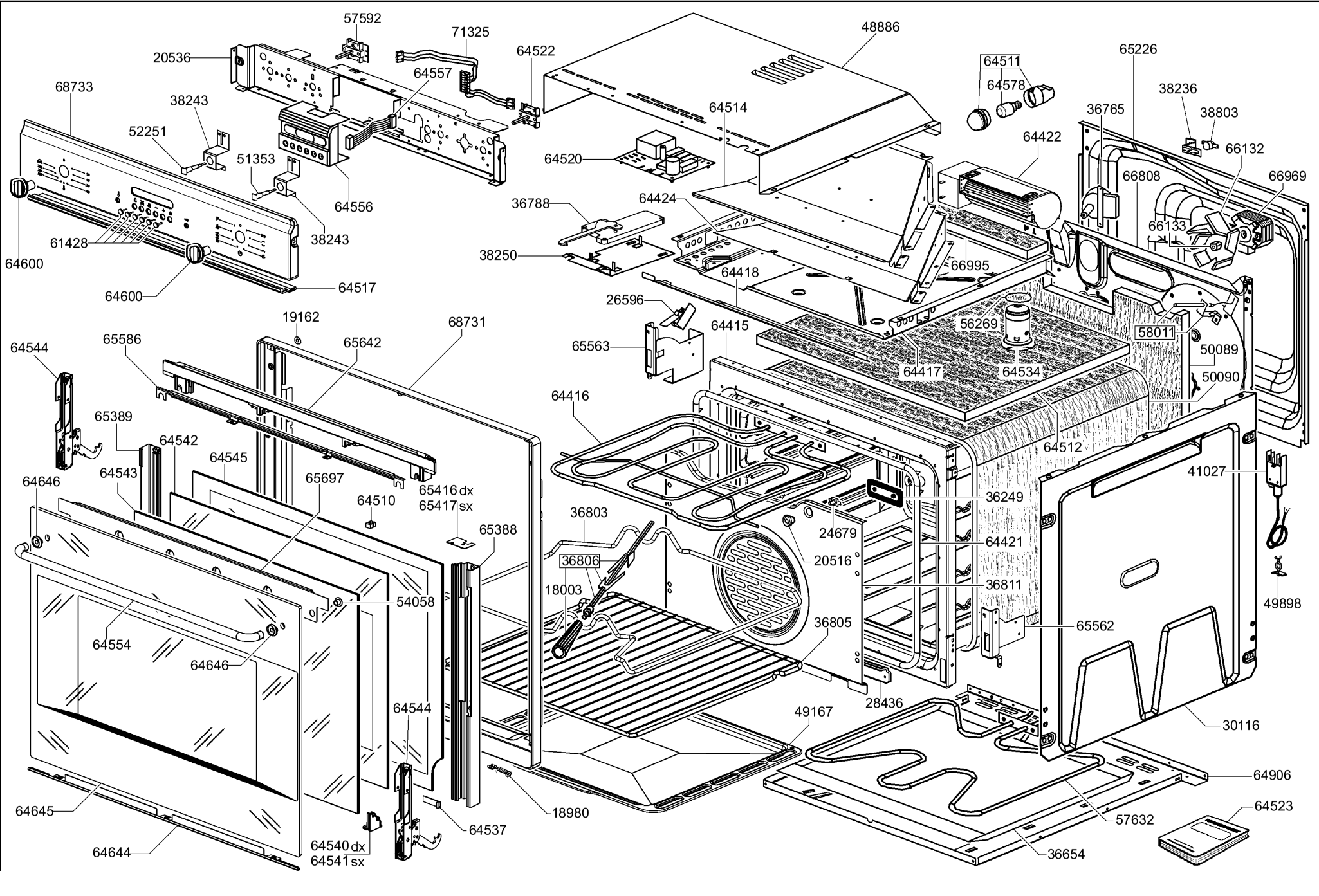
57592
71325
48886
20536
64522
64557
64511
64578
65226
68733
38243
64514
38236
36765
38803
52251
64422
64520
66132
51353
66808
66969
64556
36788
64424
66133
61428
38243
38250
66995
64418
64600
64517
64600
26596
19162
68731
56269
58011
64544
65586
65642
64415
65563
50089
64417
64534
50090
65389
64542
64416
64512
64545
64543
65697
65416 dx
65417 sx
64510
36249
41027
64646
36803
24679
65388
64421
20516
36806
36811
49898
18003
54058
65562
64554
64646
36805
28436
64544
49167
30116
64906
64645
18980
57632
64523
64537
64644
64540 dx
64541 sx
36654