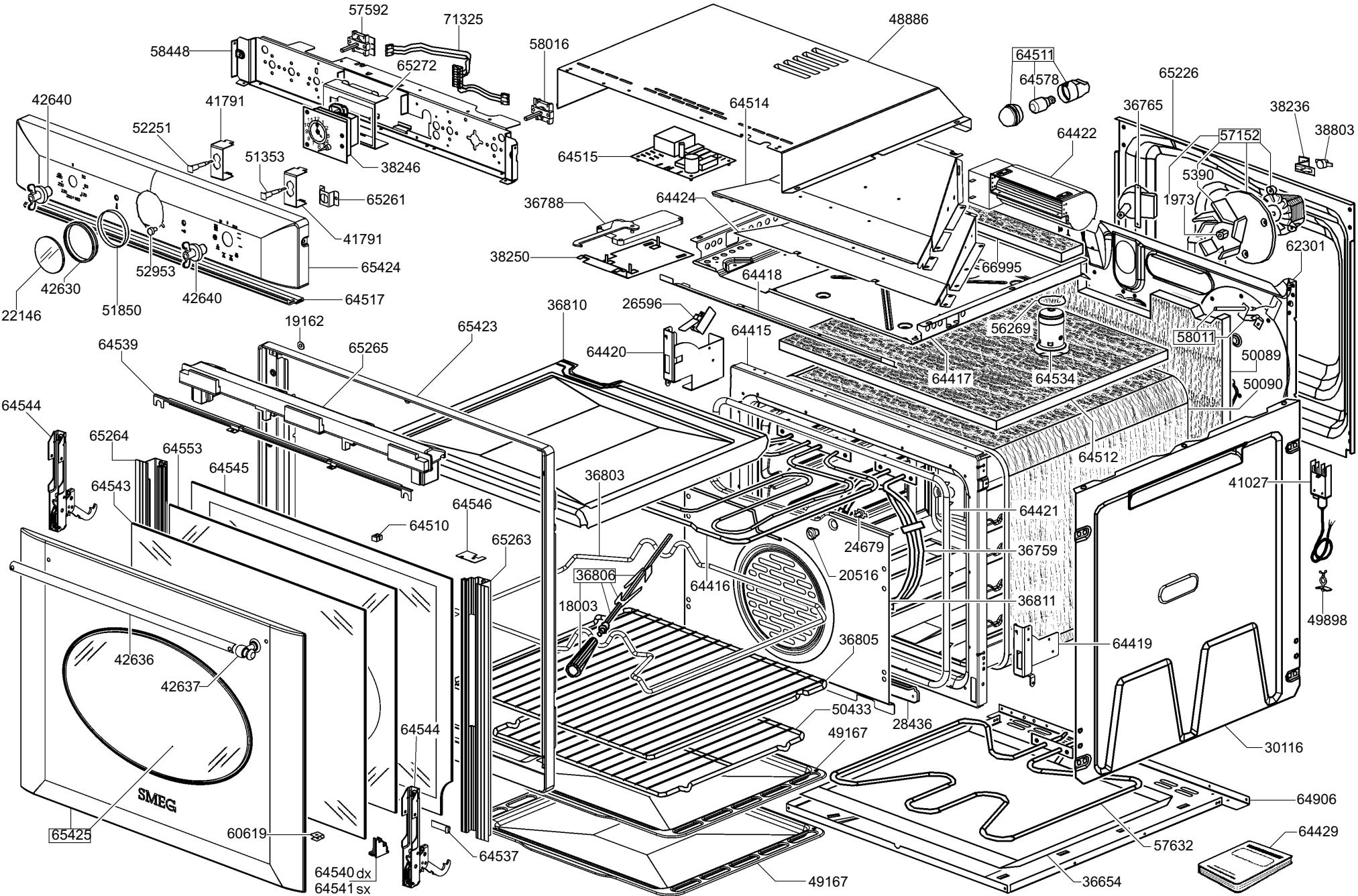
57592
71325
58448
65272
58016
48886
64511
64578
65226
36765
38236
38803
42640
41791
52251
64514
64422
57152
51353
38246
64515
5390
1973
65261
36788
64424
62301
41791
38250
66995
65424
64418
52953
42630
42640
64517
22146
51850
36810
26596
19162
65423
64539
65265
64420
64415
56269
58011
50089
64417
64534
50090
64544
65264
64553
64545
64543
64512
36803
41027
64546
64421
64510
65263
24679
36759
36806
20516
64416
18003
36811
49898
64419
36805
42636
42637
50433
28436
64544
49167
30116
64906
SMEG
65425
60619
64537
57632
64429
64540 dx
64541 sx
49167
36654