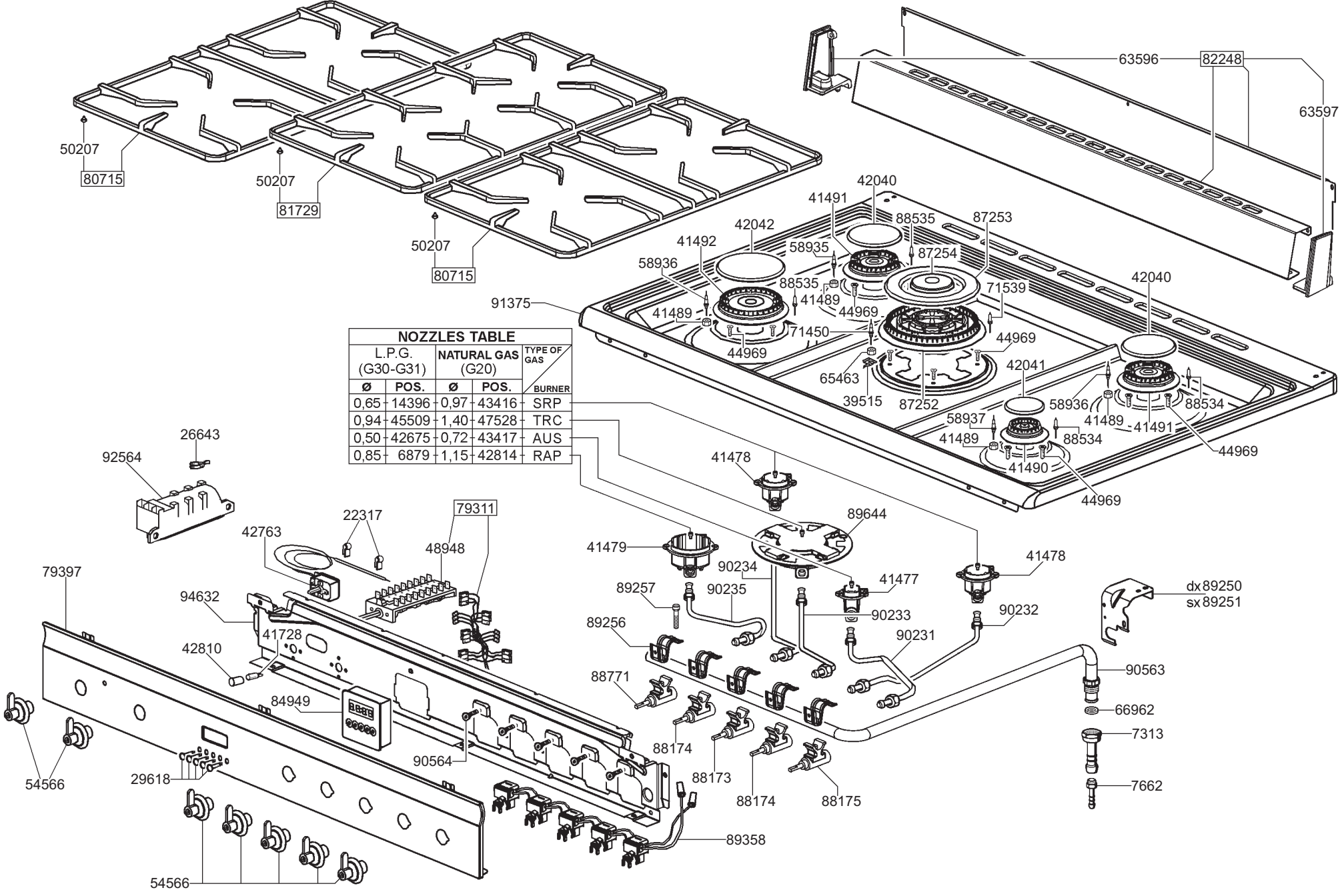

NOZZLES TABLE				
L.P.G. (G30-G31)		NATURAL GAS (G20)		TYPE OF GAS / BURNER
Ø	POS.	Ø	POS.	
0,65	14396	0,97	43416	SRP
0,94	45509	1,40	47528	TRC
0,50	42675	0,72	43417	AUS
0,85	6879	1,15	42814	RAP

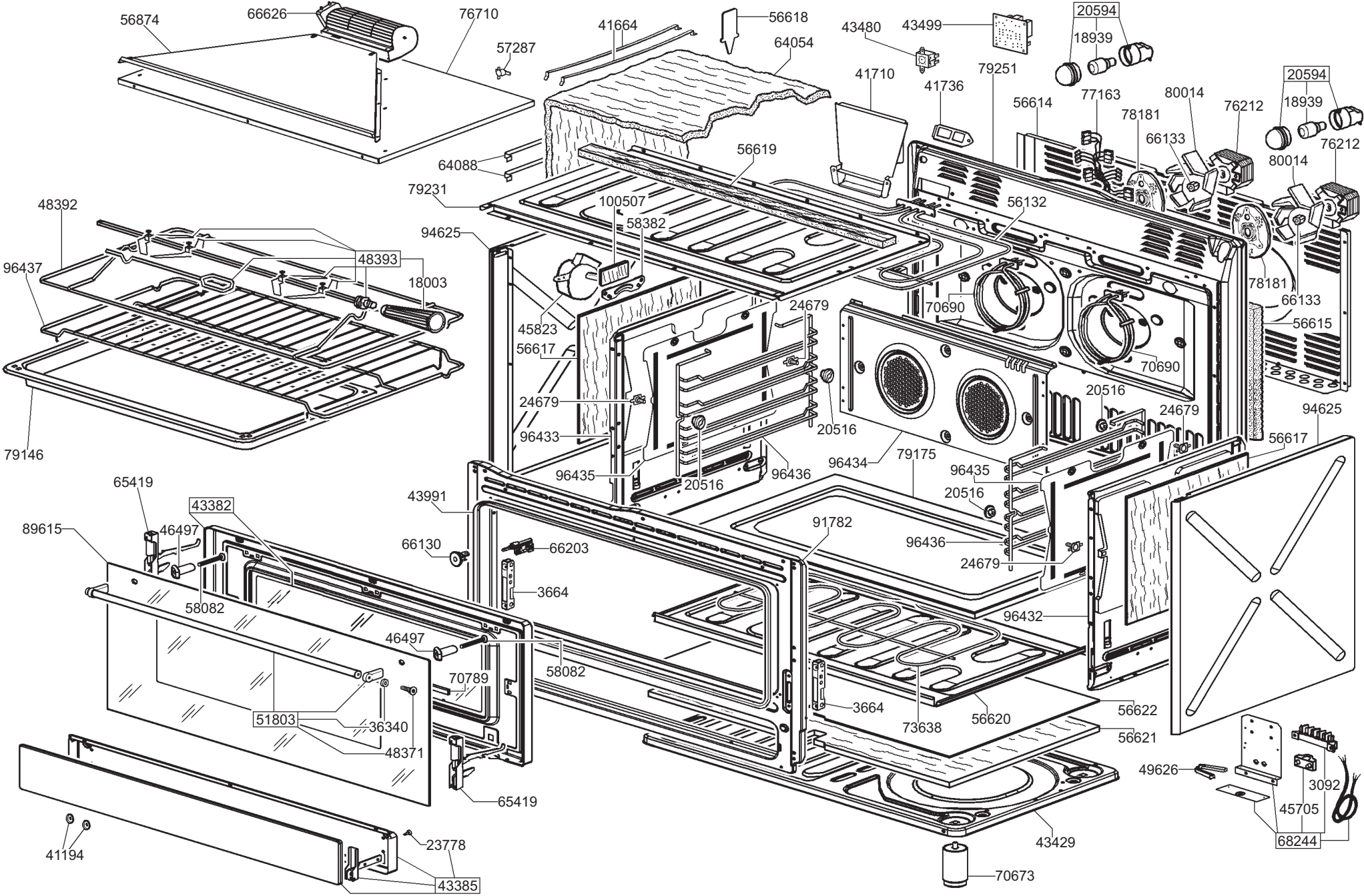
56874
66626
76710
57287
41664
56618
64054
43480
43499
20594
18939
41710
41736
79251
56614
77163
78181
80014
76212
20594
18939
76212
66133
80014
64088
56619
79231
100507
58382
56132
48392
94625
48393
96437
18003
78181
66133
45823
24679
70690
56615
56617
70690
24679
20516
24679
94625
96433
20516
79146
96434
79175
56617
96435
96436
96435
20516
20516
65419
43382
43991
89615
46497
91782
66130
66203
96436
24679
3664
58082
96432
46497
58082
70789
3664
56622
73638
56620
51803
36340
56621
48371
49626
3092
65419
45705
68244
41194
23778
43429
43385
70673