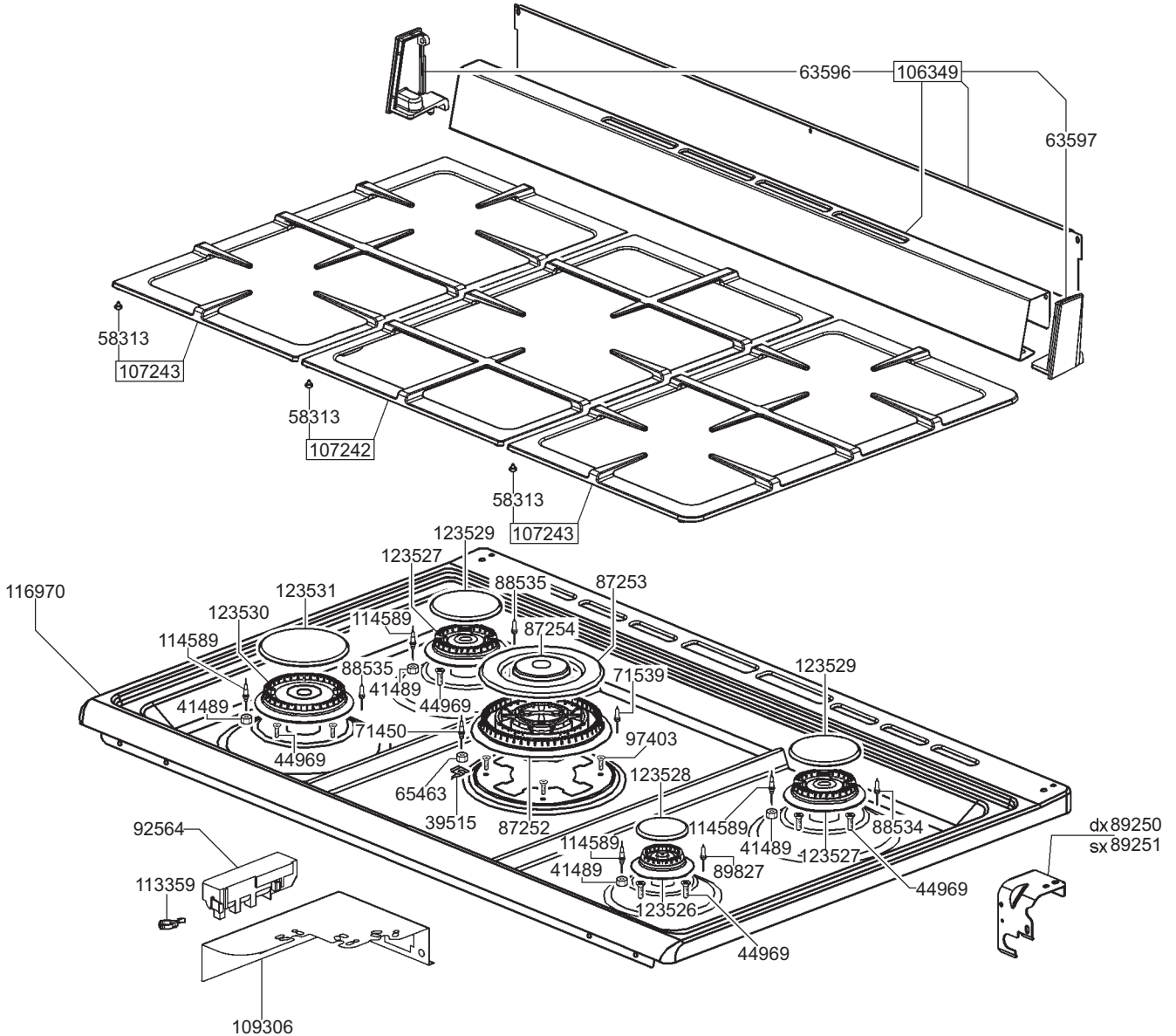
63596
106349
63597
58313
107243
58313
107242
58313
107243
123529
123527
88535
87253
116970
123531
123530
114589
87254
114589
88535
41489
71539
123529
41489
44969
71450
97403
44969
65463
123528
39515
87252
114589
88534
92564
114589
41489
123527
dx 89250
sx 89251
113359
41489
89827
44969
123526
44969
109306

NOZZLES TABLE				
L.P.G. (G30-G31)		NATURAL GAS (G20)		TYPE OF GAS / BURNER
Ø	POS.	Ø	POS.	
0,65	14396	0,94	44923	SRP
1,02	74460	1,45	109725	TRC
0,50	42675	0,72	43416	AUS
0,85	6879	1,15	42814	RAP

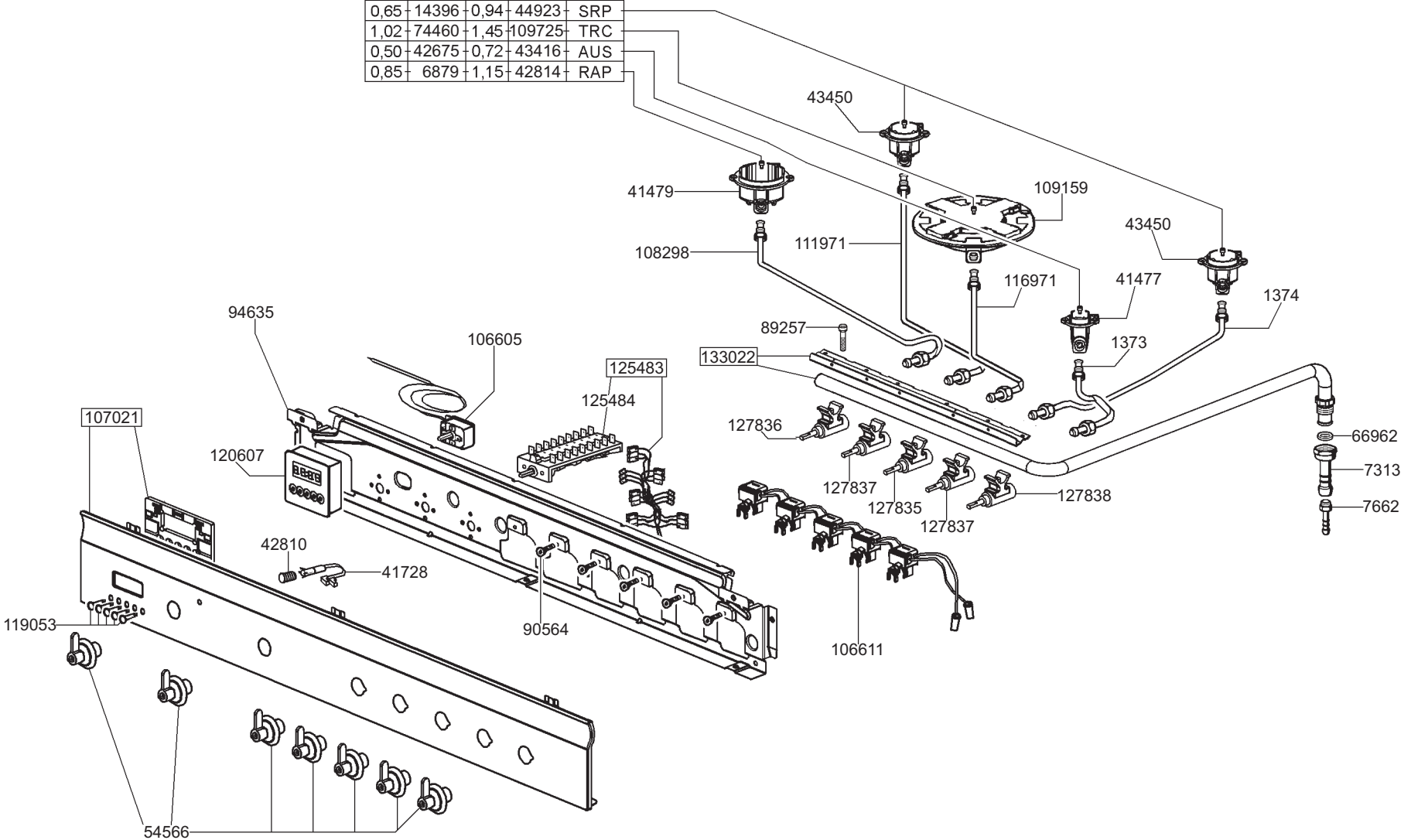

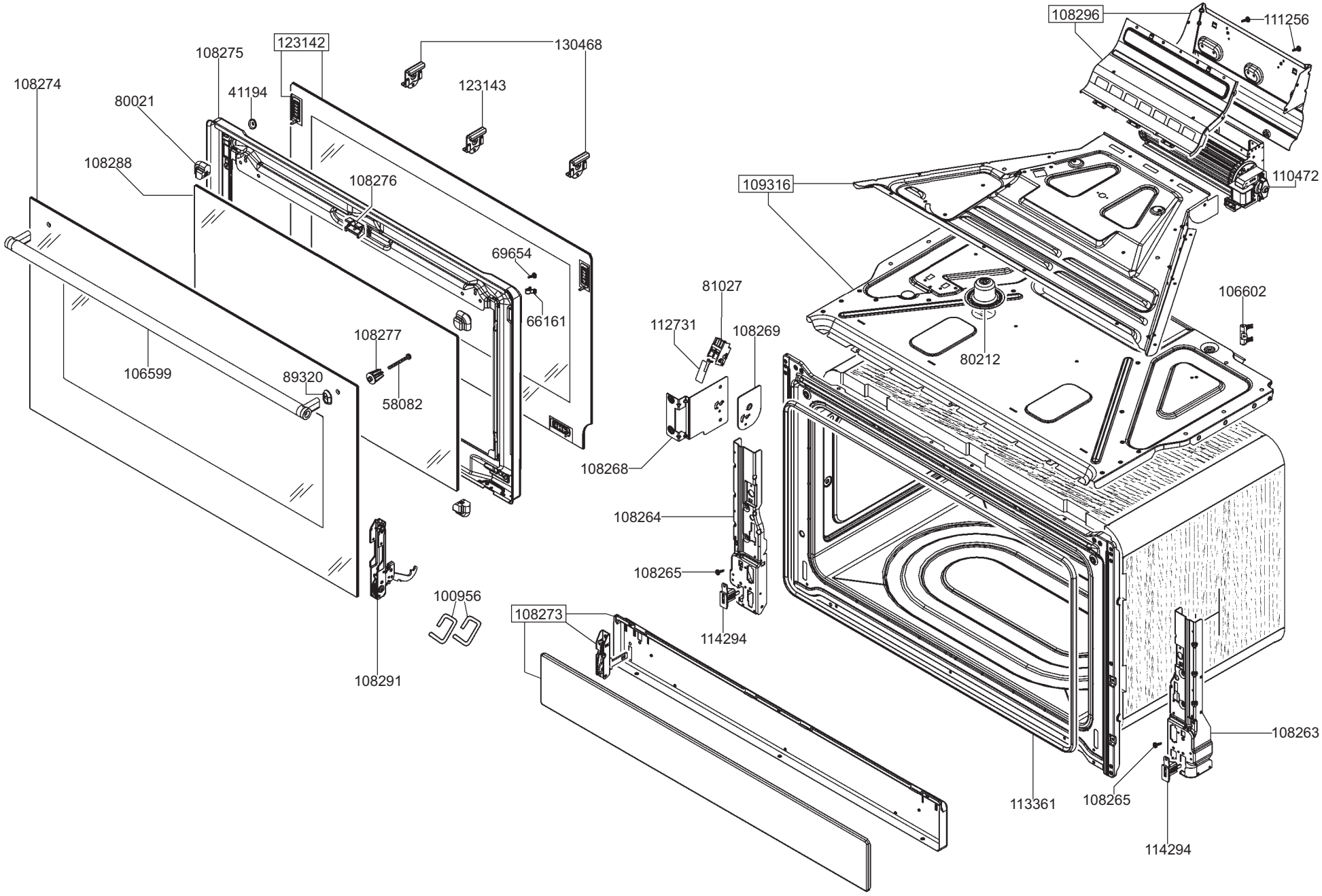
108296
111256
123142
130468
108275
108274
41194
123143
80021
108288
108276
110472
109316
69654
81027
106602
66161
112731
108269
108277
80212
106599
89320
58082
108268
108264
108265
100956
108273
114294
108291
108263
113361
108265
114294

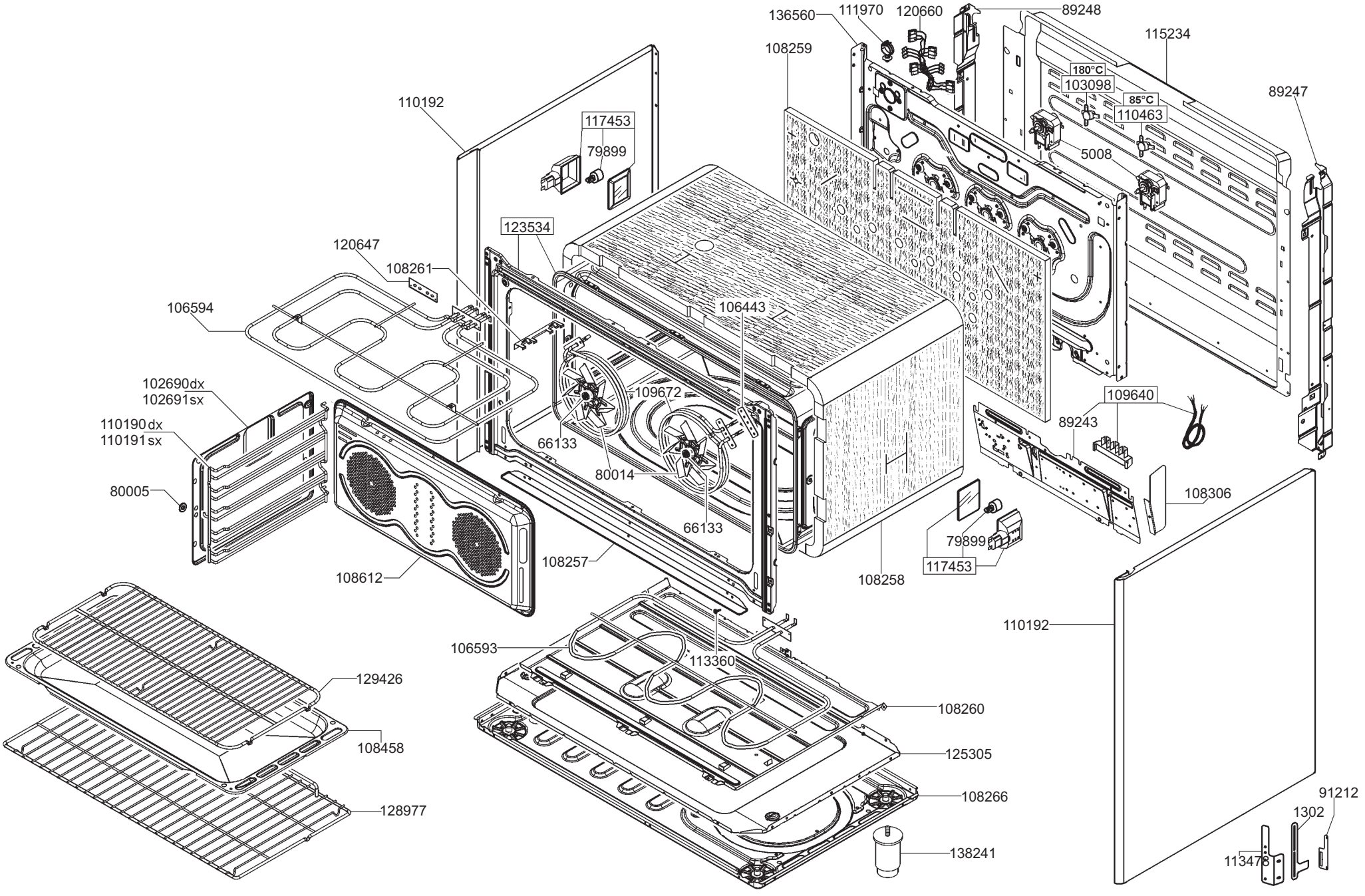
136560
111970
120660
89248
115234
108259
180°C
103098
85°C
110463
89247
110192
117453
79899
5008
123534
120647
108261
106594
106443
102690dx
102691sx
109672
109640
110190dx
110191sx
66133
89243
80014
80005
108306
66133
79899
108257
117453
108612
108258
110192
106593
113360
129426
108260
108458
125305
108266
91212
1302
128977
138241
113478