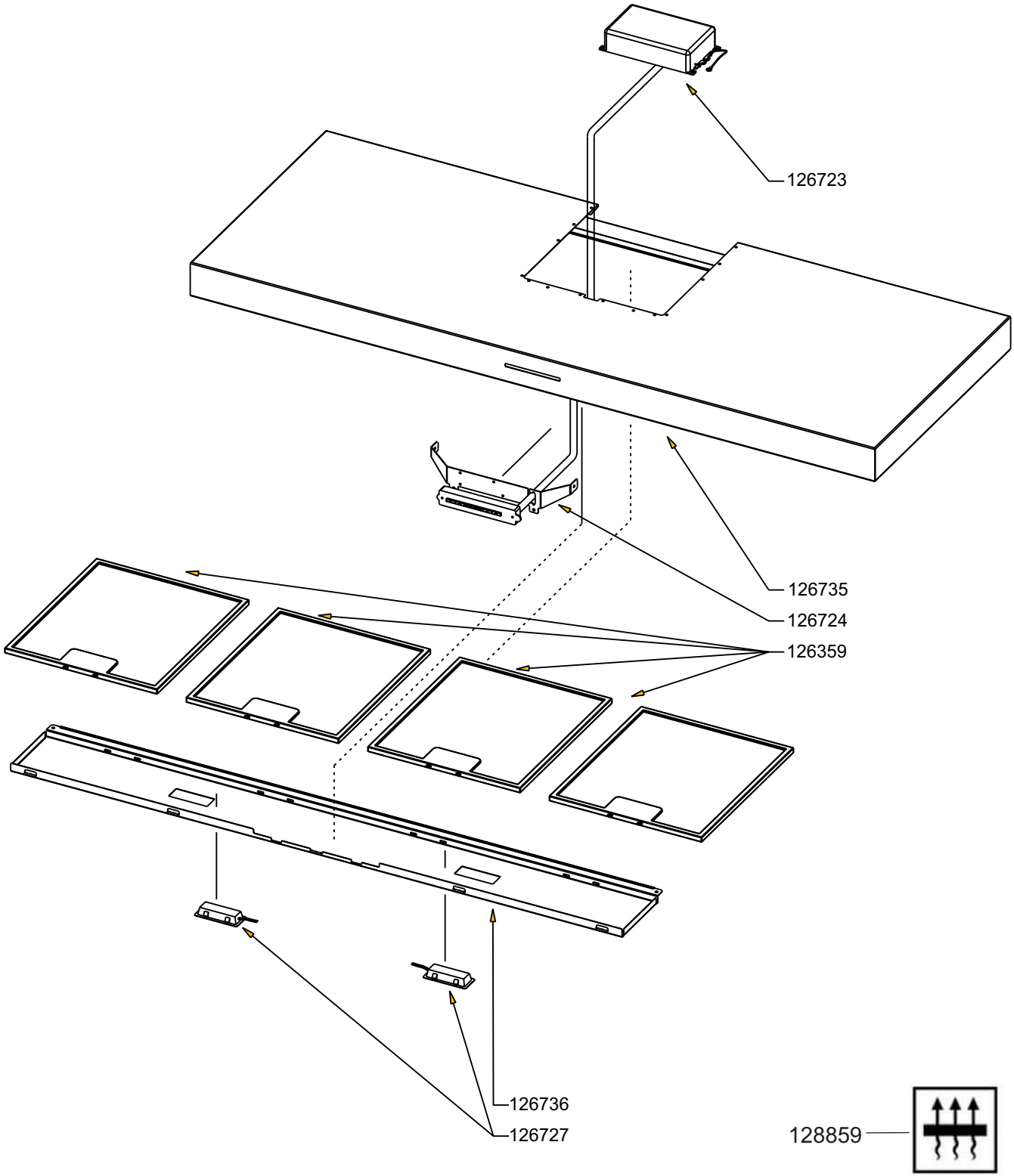
126723
126735
126724
126359
126736
126727
128859

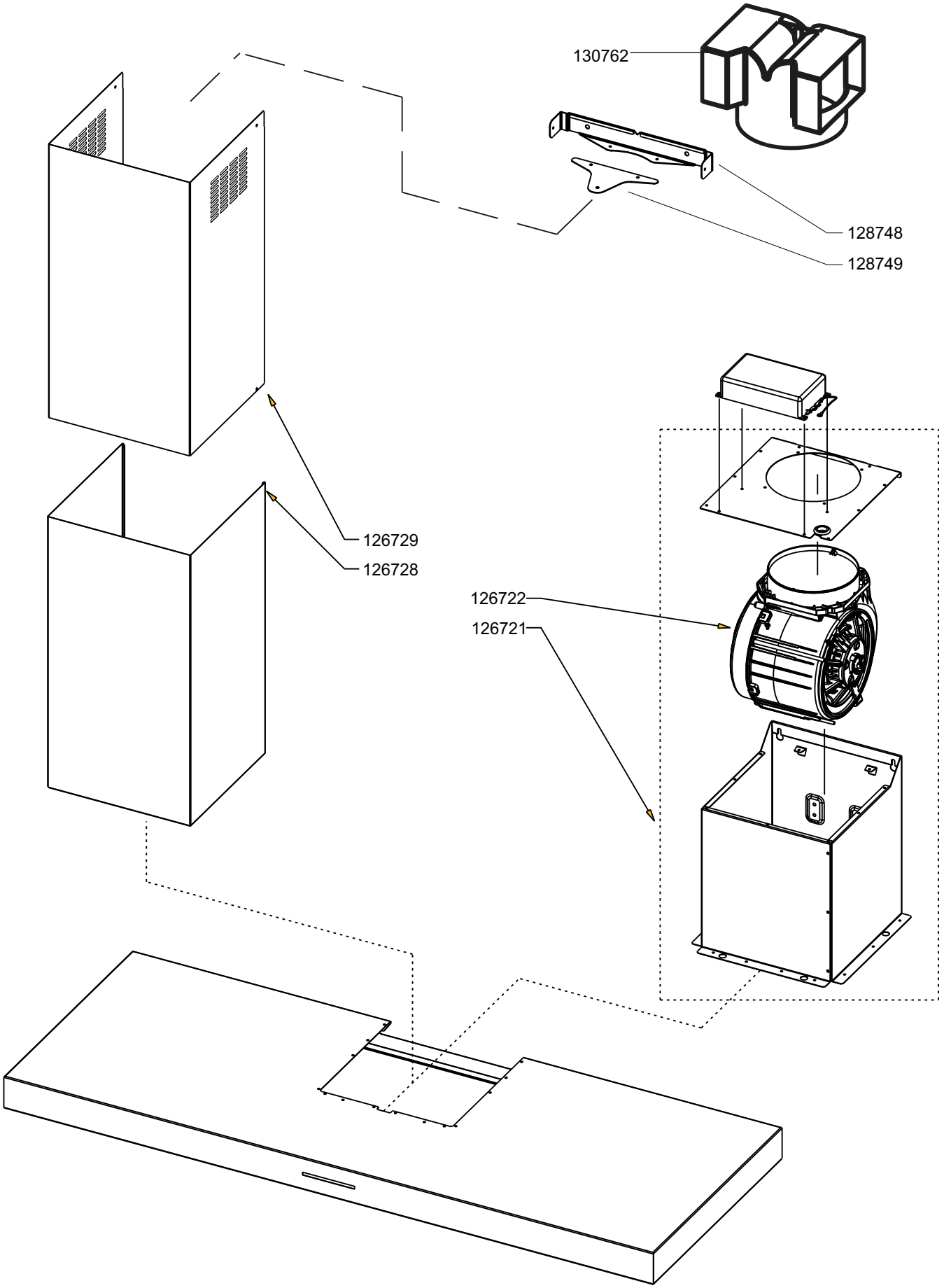
130762
128748
128749
126729
126728
126722
126721