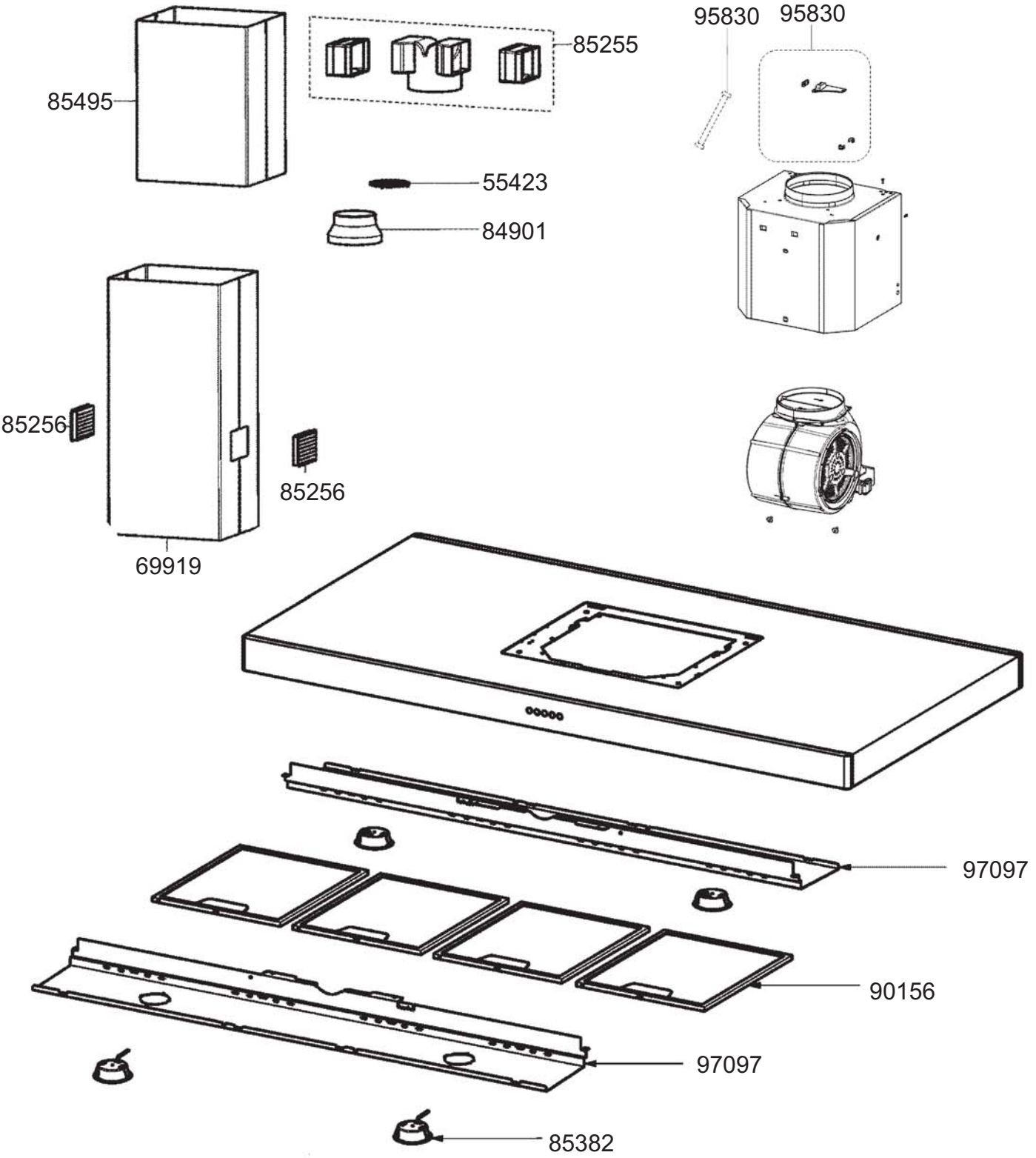
85495
85255
95830
95830
55423
84901
85256
85256
69919
97097
90156
97097
85382

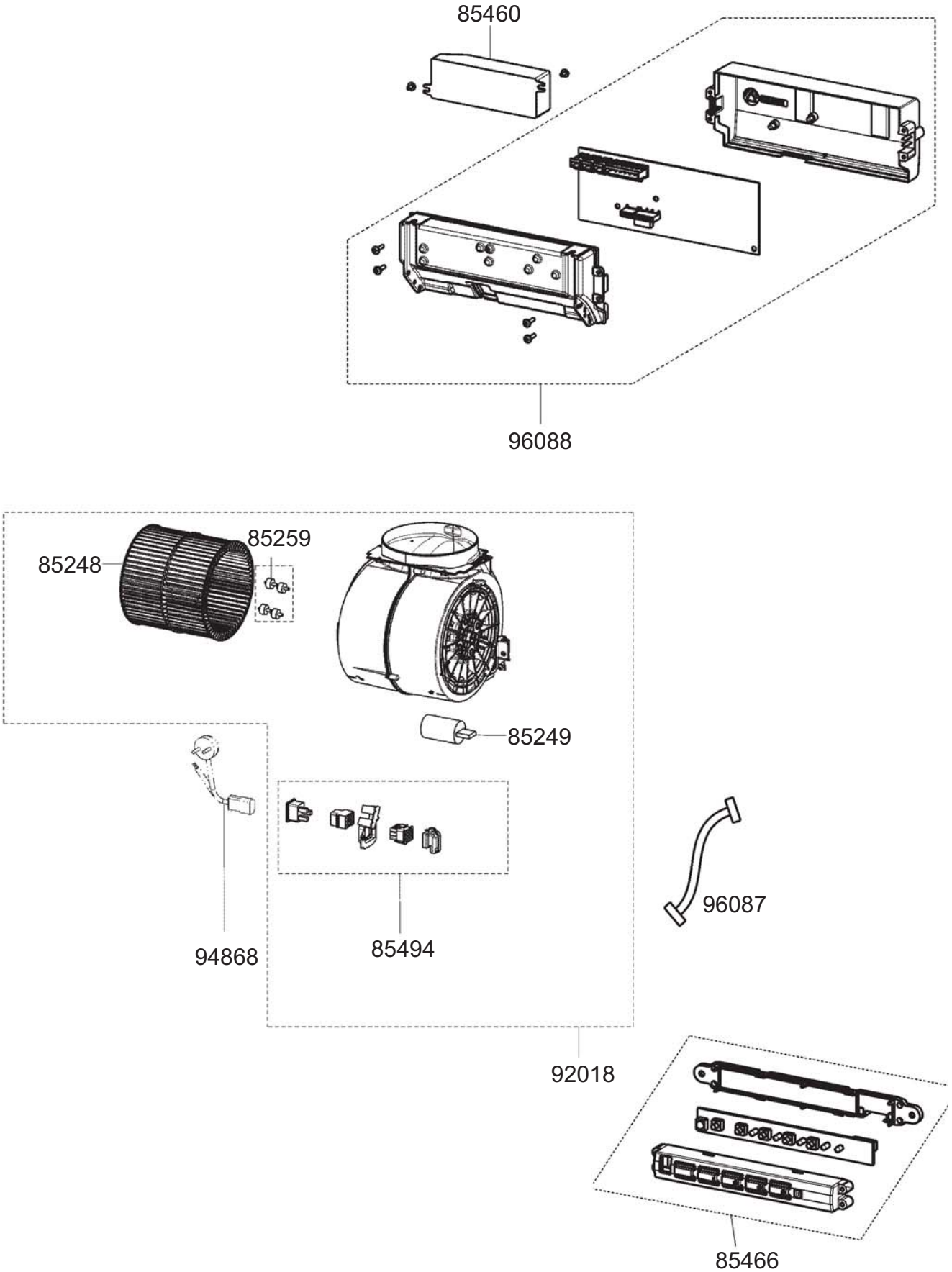
85460
96088
85248
85259
85249
94868
85494
96087
92018
85466