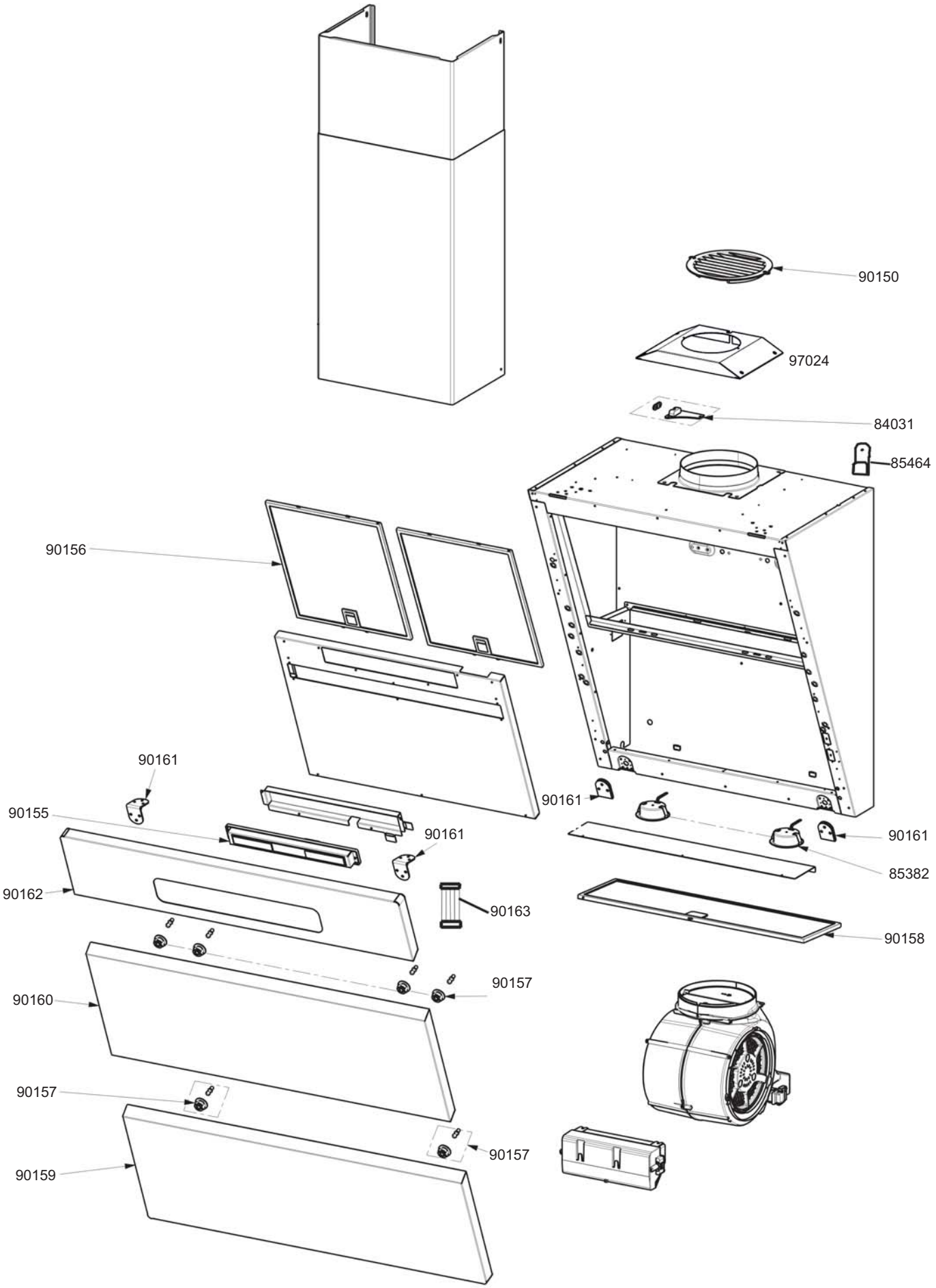
90150
97024
84031
85464
90156
90161
90155
90161
90161
90161
85382
90162
90163
90158
90157
90160
90157
90157
90159

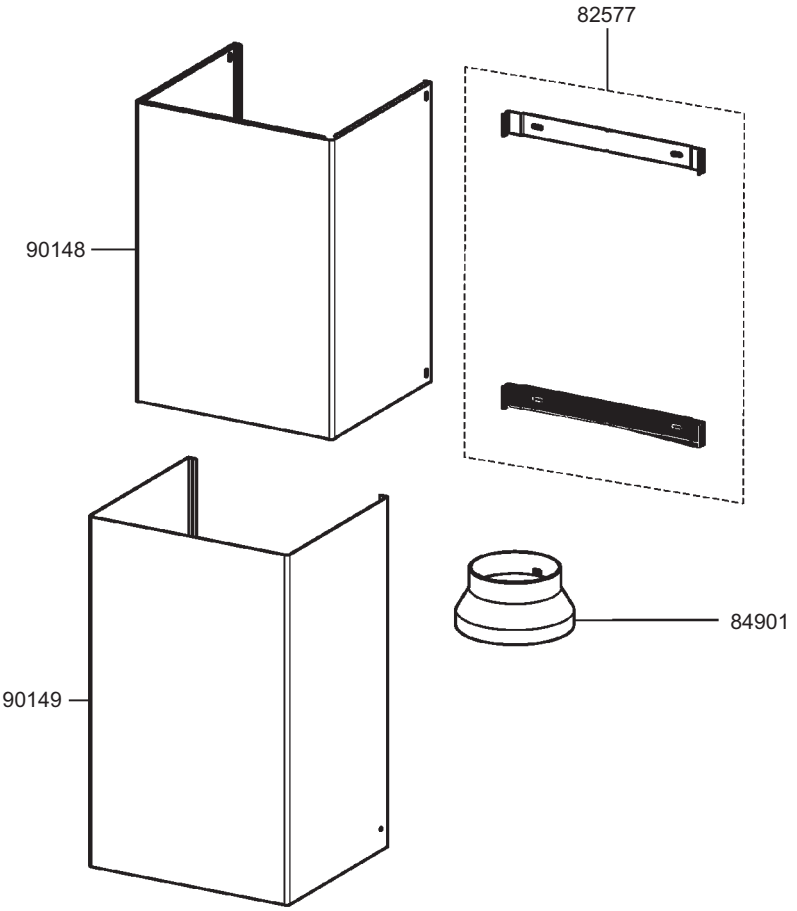
82577
90148
84901
90149

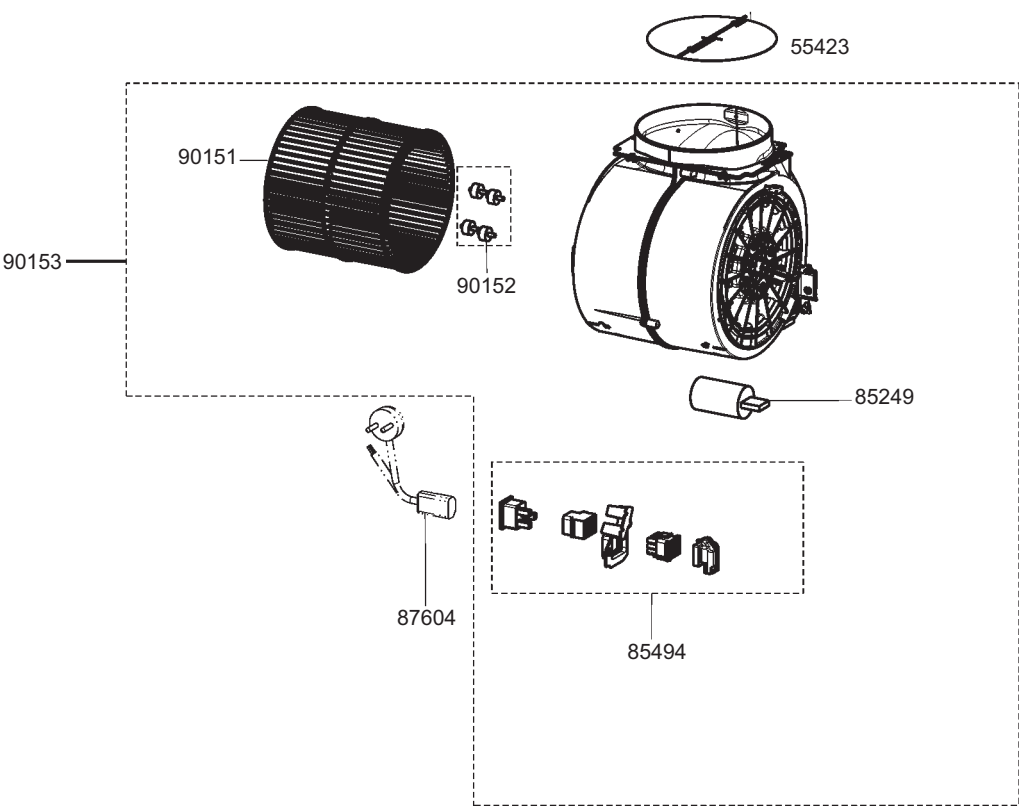
55423
90151
90153
90152
85249
87604
85494