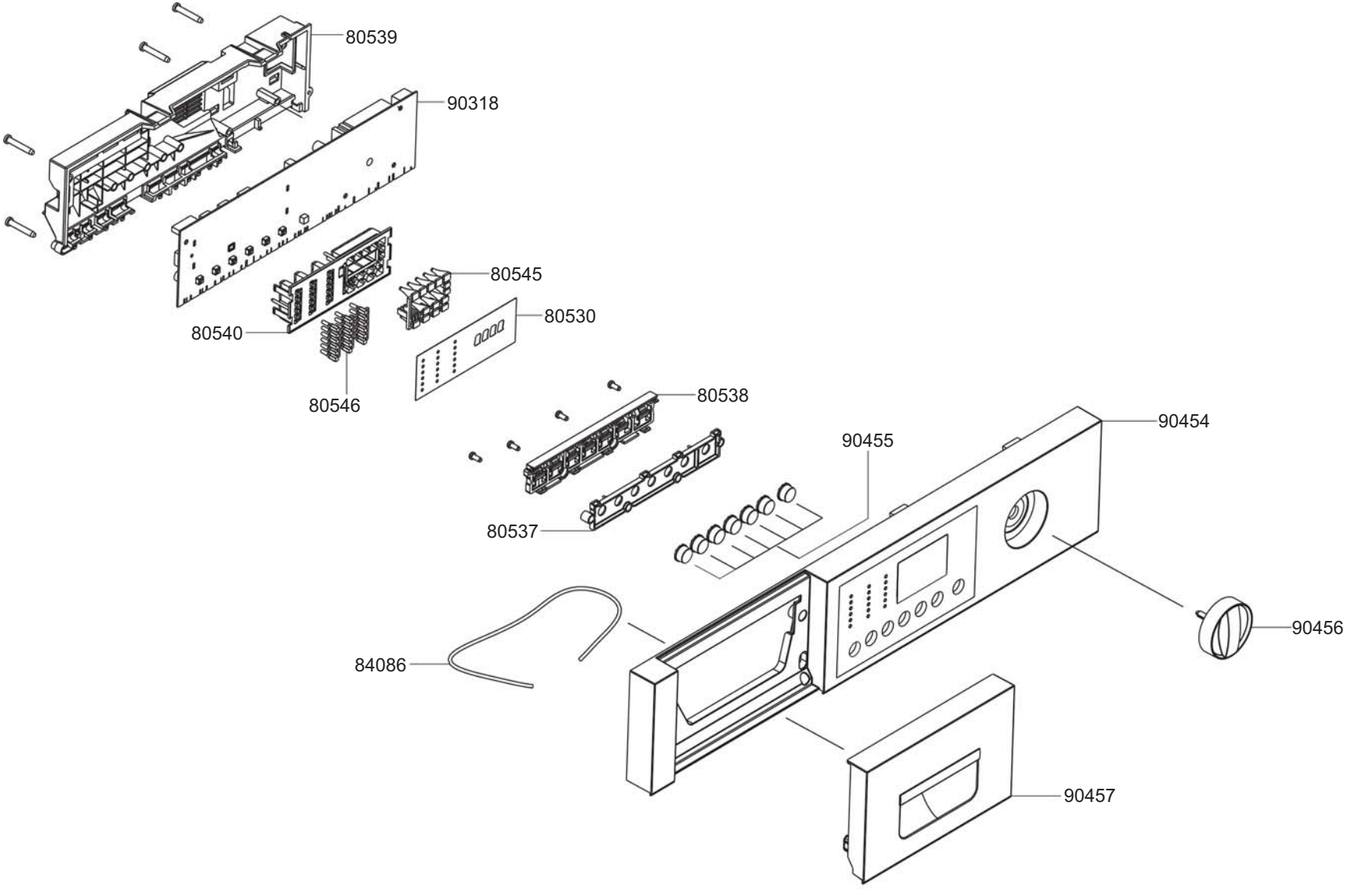
80539
90318
80545
80530
80540
80546
80538
90454
90455
80537
90456
84086
90457

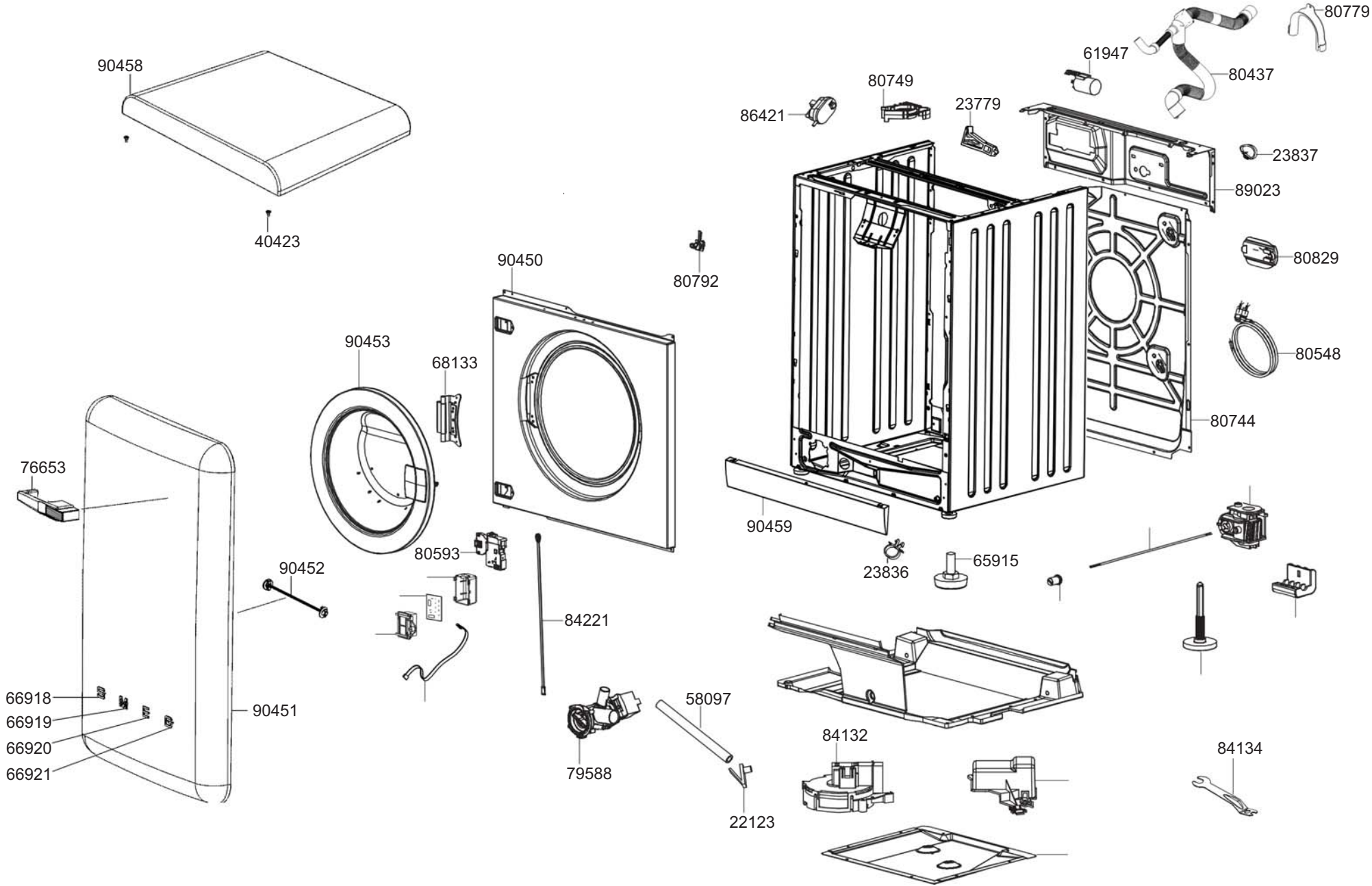
90458
40423
80779
61947
80437
80749
86421
23779
23837
89023
80829
80792
90450
90453
68133
80548
80744
76653
90459
23836
65915
80593
90452
84221
66918
66919
66920
66921
90451
58097
79588
84132
84134
22123

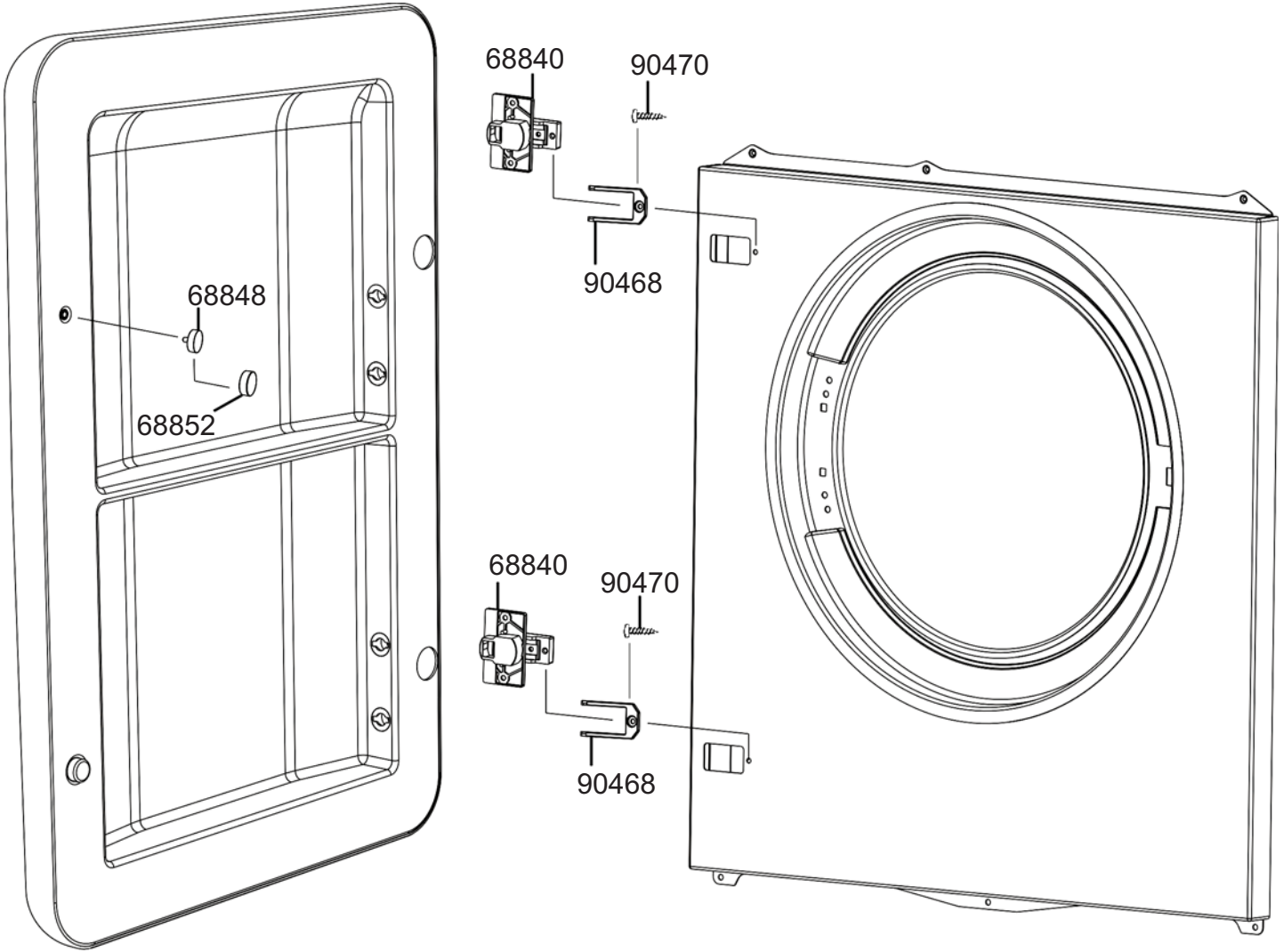
68840
90470
90468
68848
68852
68840
90470
90468

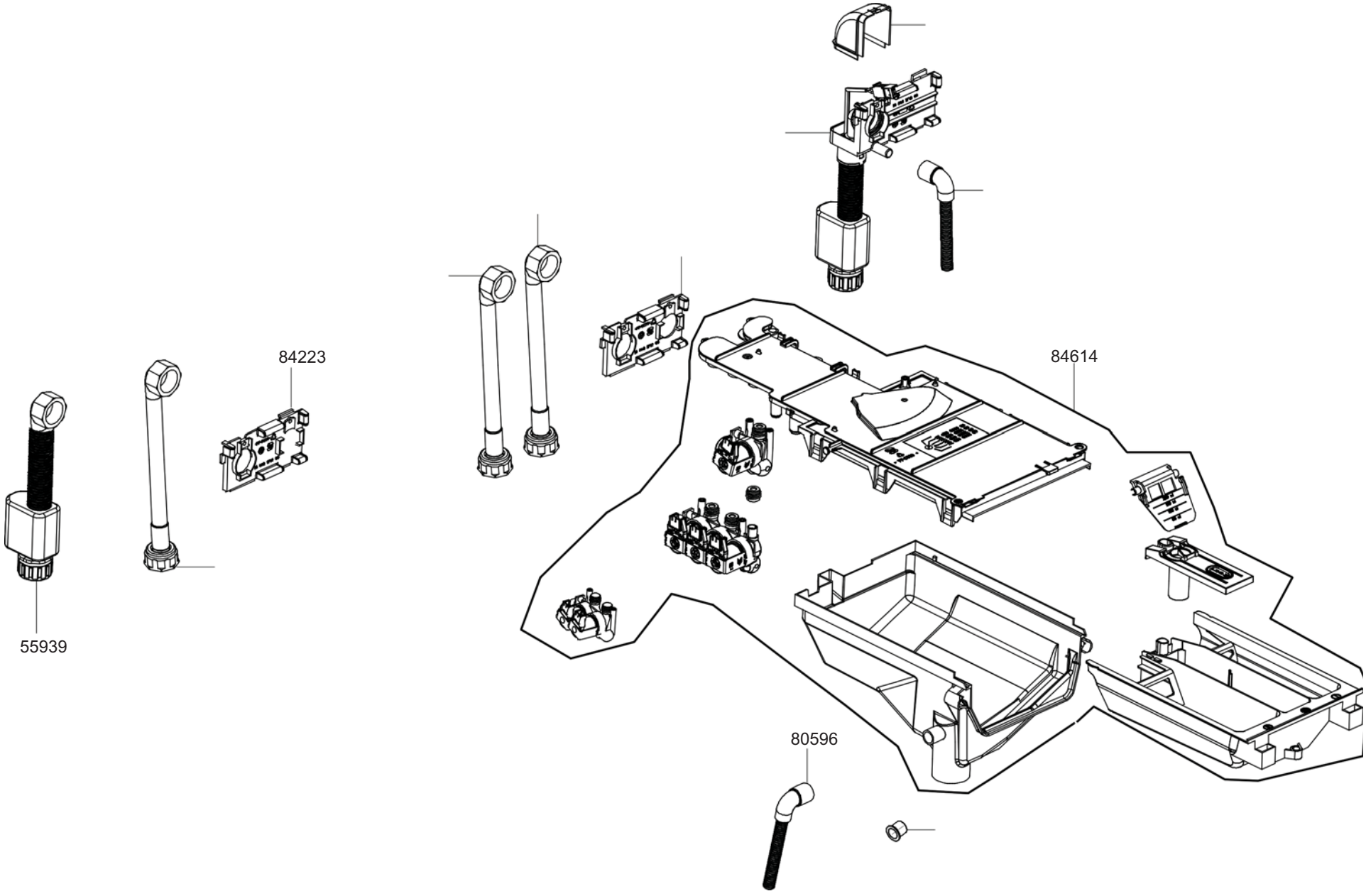
84223
84614
55939
80596

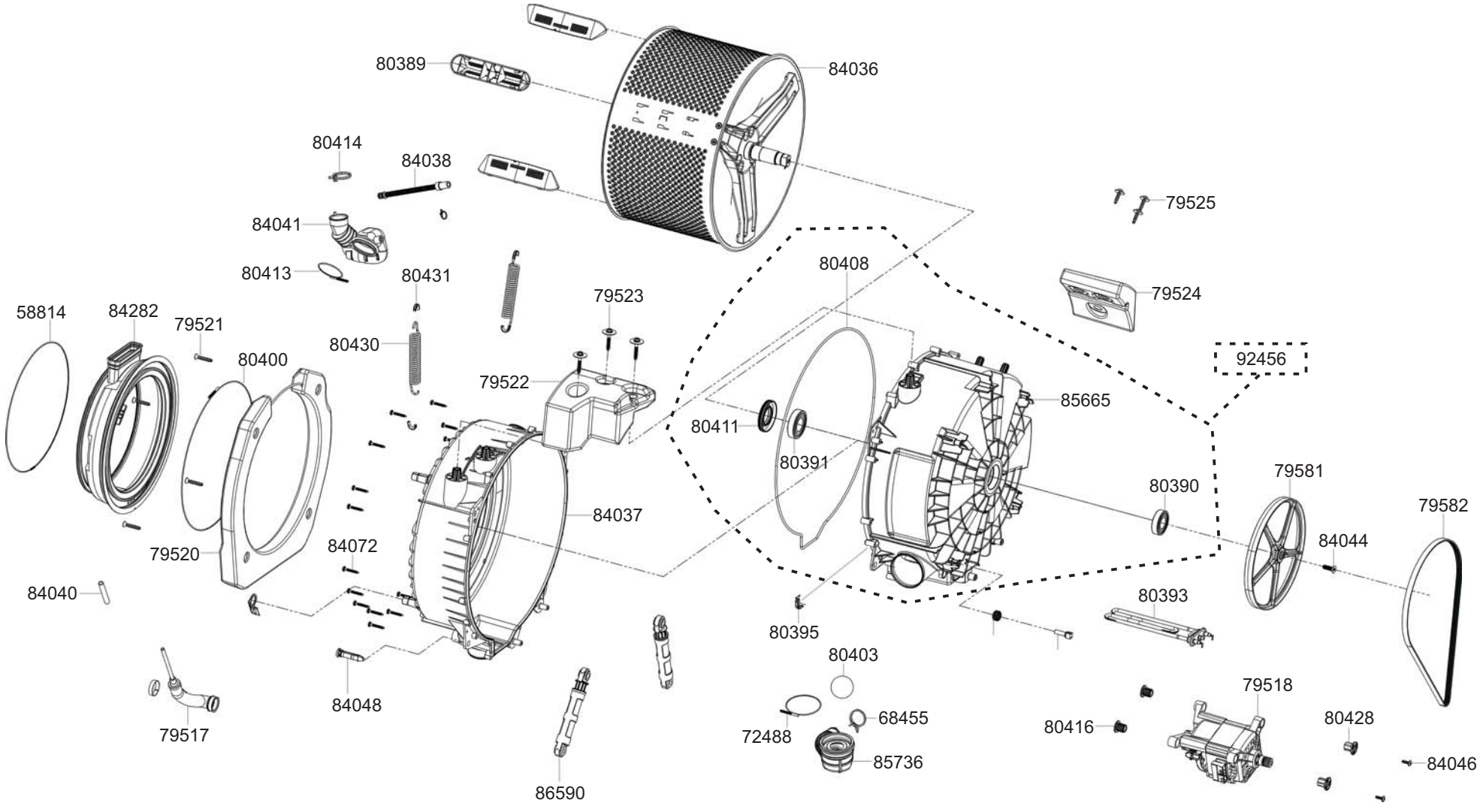
80389
84036
80414
84038
84041
80413
80431
79525
80408
79524
58814
84282
79521
80430
79523
80400
79522
92456
85665
80411
80391
80390
79581
84037
79582
84044
79520
84072
84040
80393
80395
80403
79518
84048
79517
68455
72488
80416
80428
85736
84046
86590