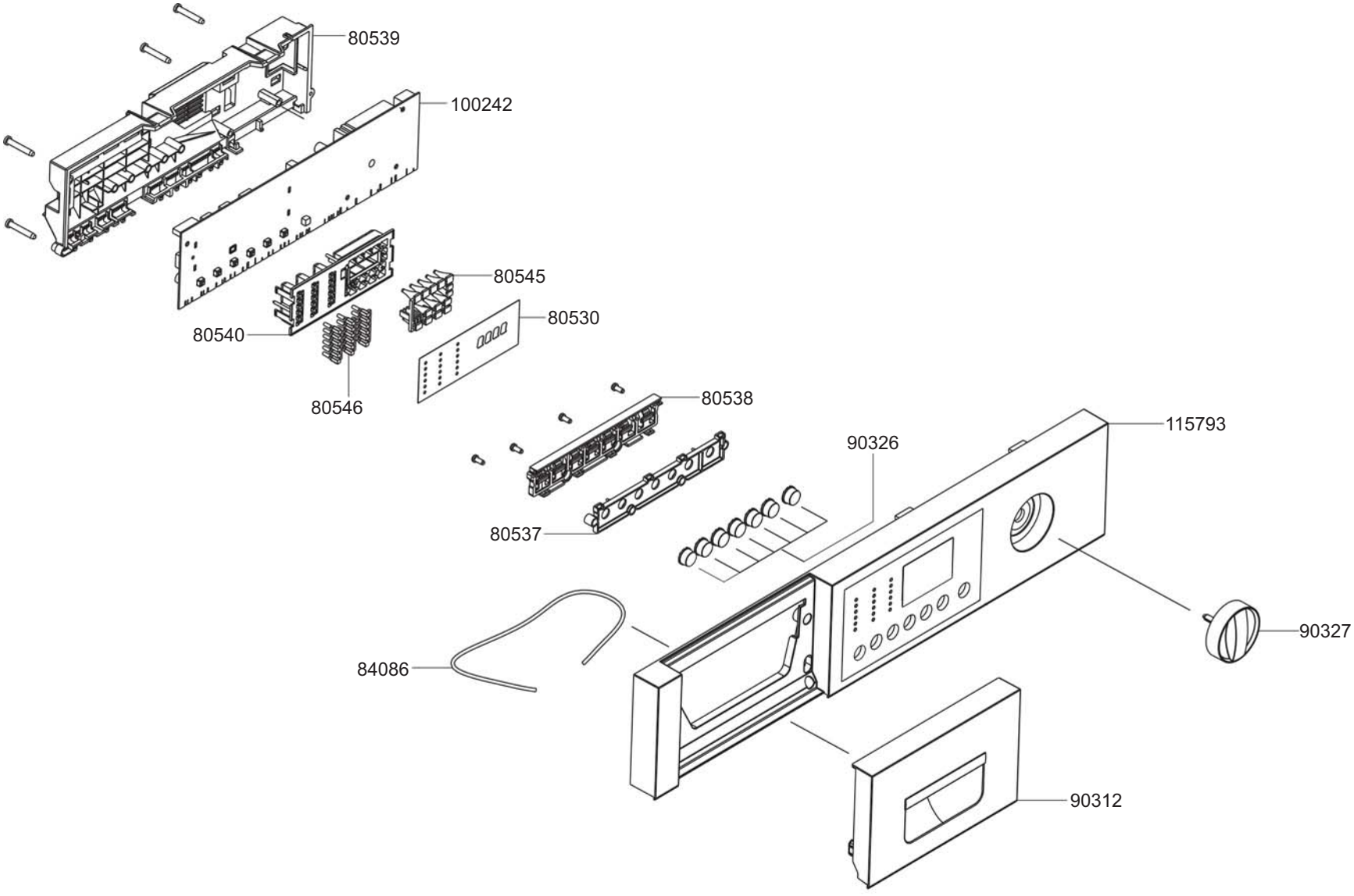
80539
100242
80545
80530
80540
80546
80538
115793
90326
80537
90327
84086
90312

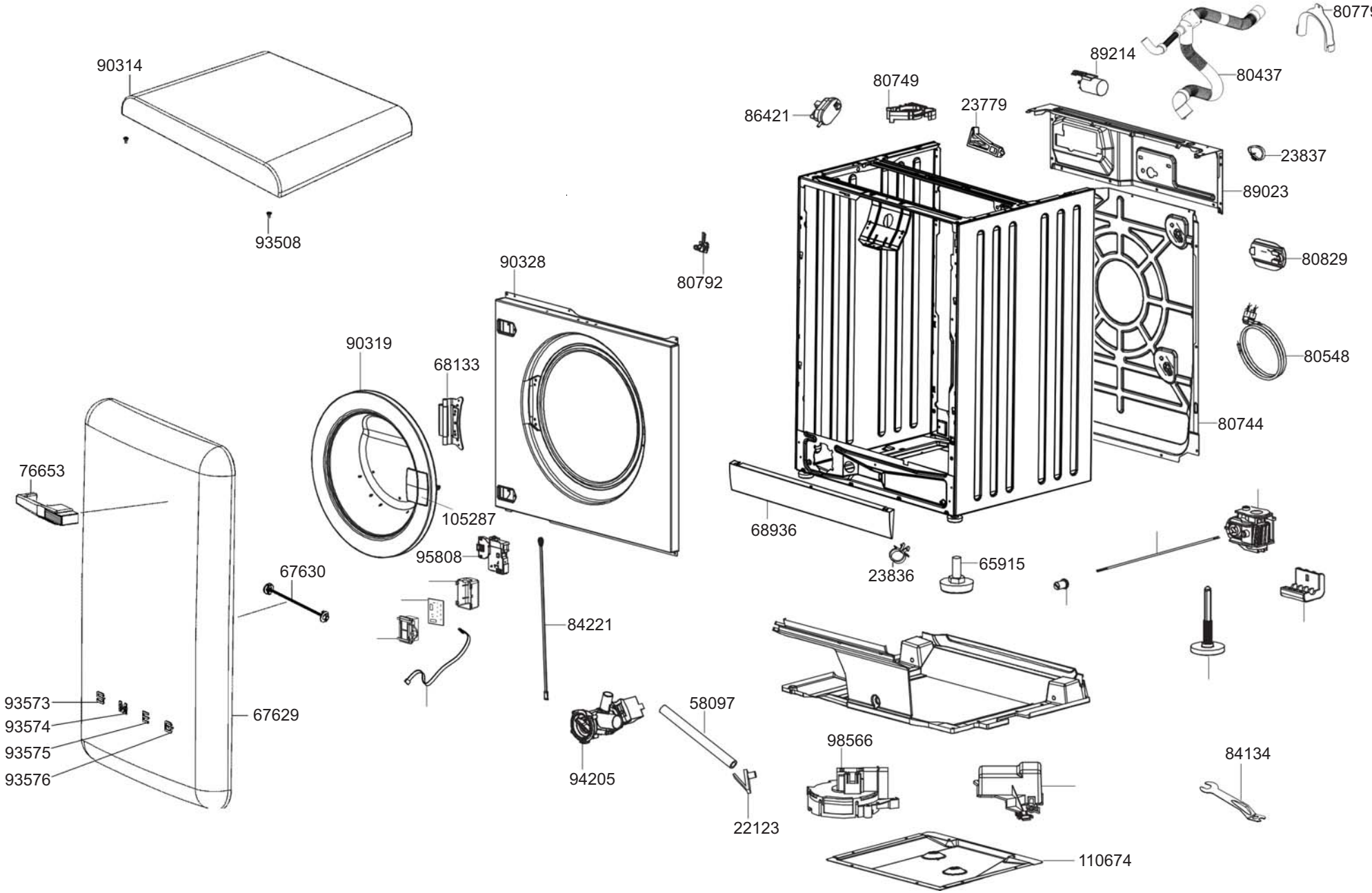
90314
93508
80779
89214
80437
80749
86421
23779
23837
89023
80829
90328
80792
80548
90319
68133
80744
76653
105287
68936
95808
23836
65915
67630
84221
93573
93574
93575
93576
67629
58097
98566
84134
94205
22123
110674

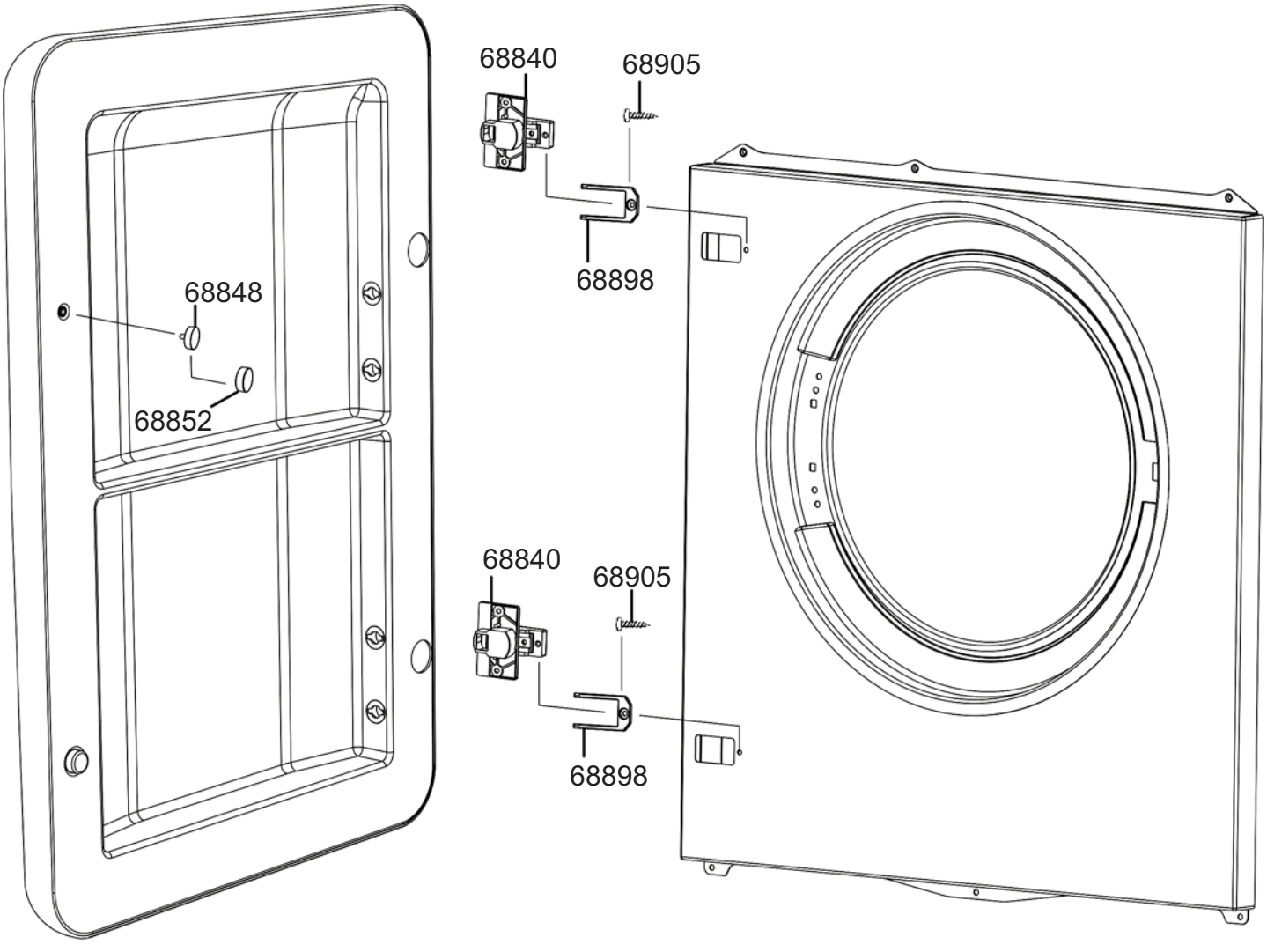
68840
68905
68898
68848
68852
68840
68905
68898

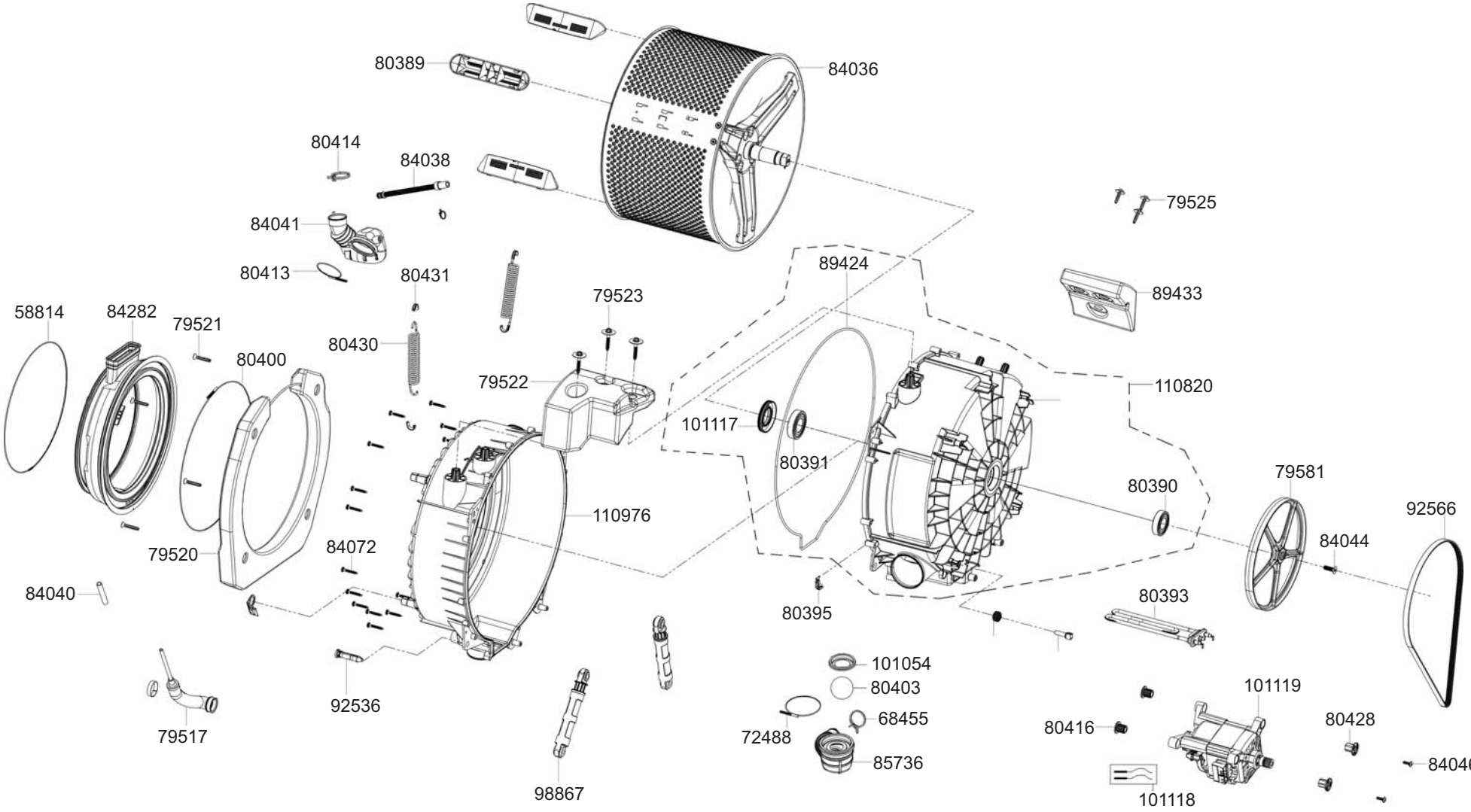
80389
84036
80414
84038
84041
80413
80431
79525
89424
89433
79523
58814
84282
79521
80430
80400
79522
110820
101117
80391
110976
79581
80390
92566
84044
79520
84072
84040
80395
80393
101054
80403
101119
92536
68455
80416
80428
79517
72488
85736
84046
98867
101118

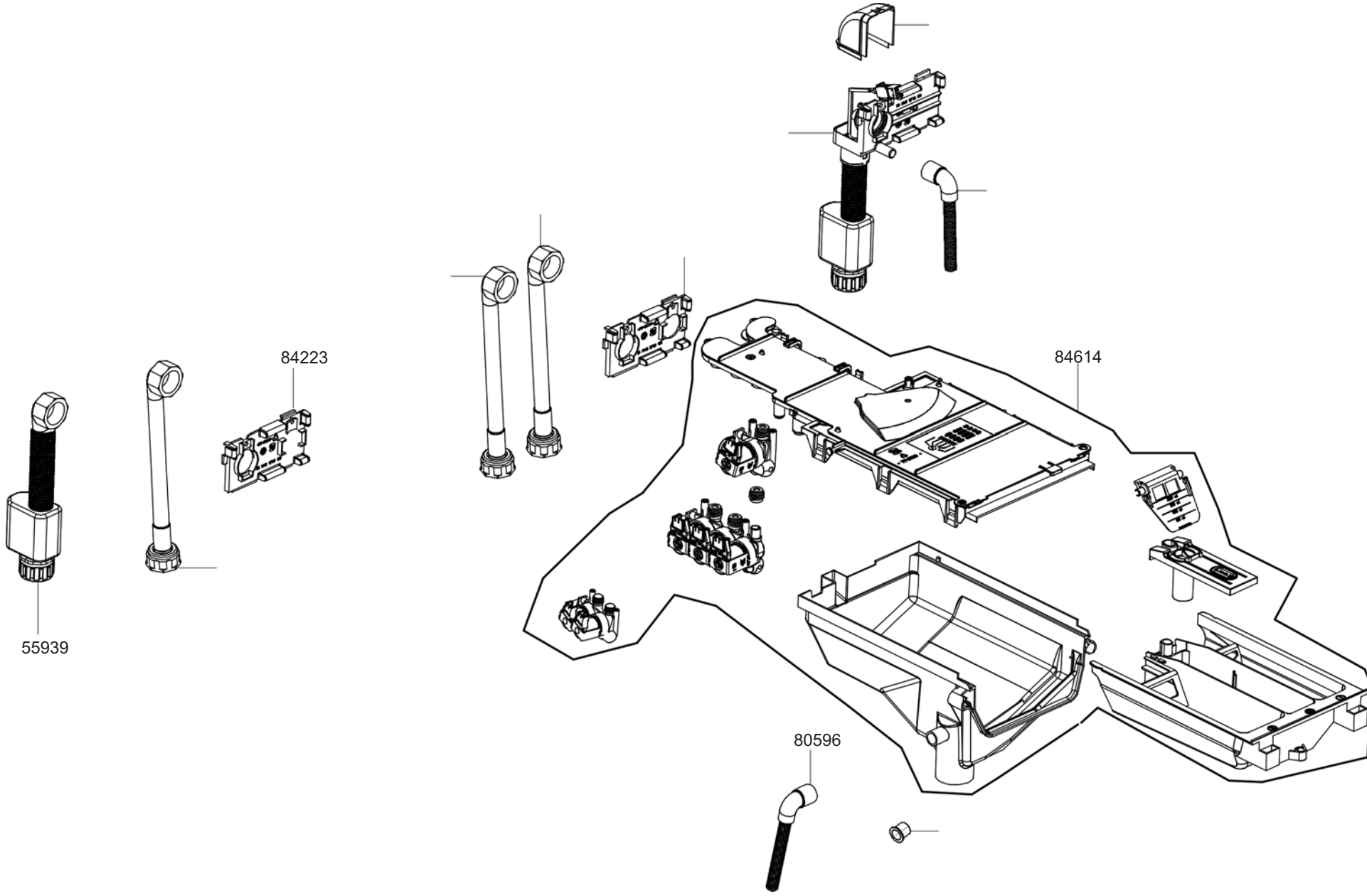
84223
84614
55939
80596