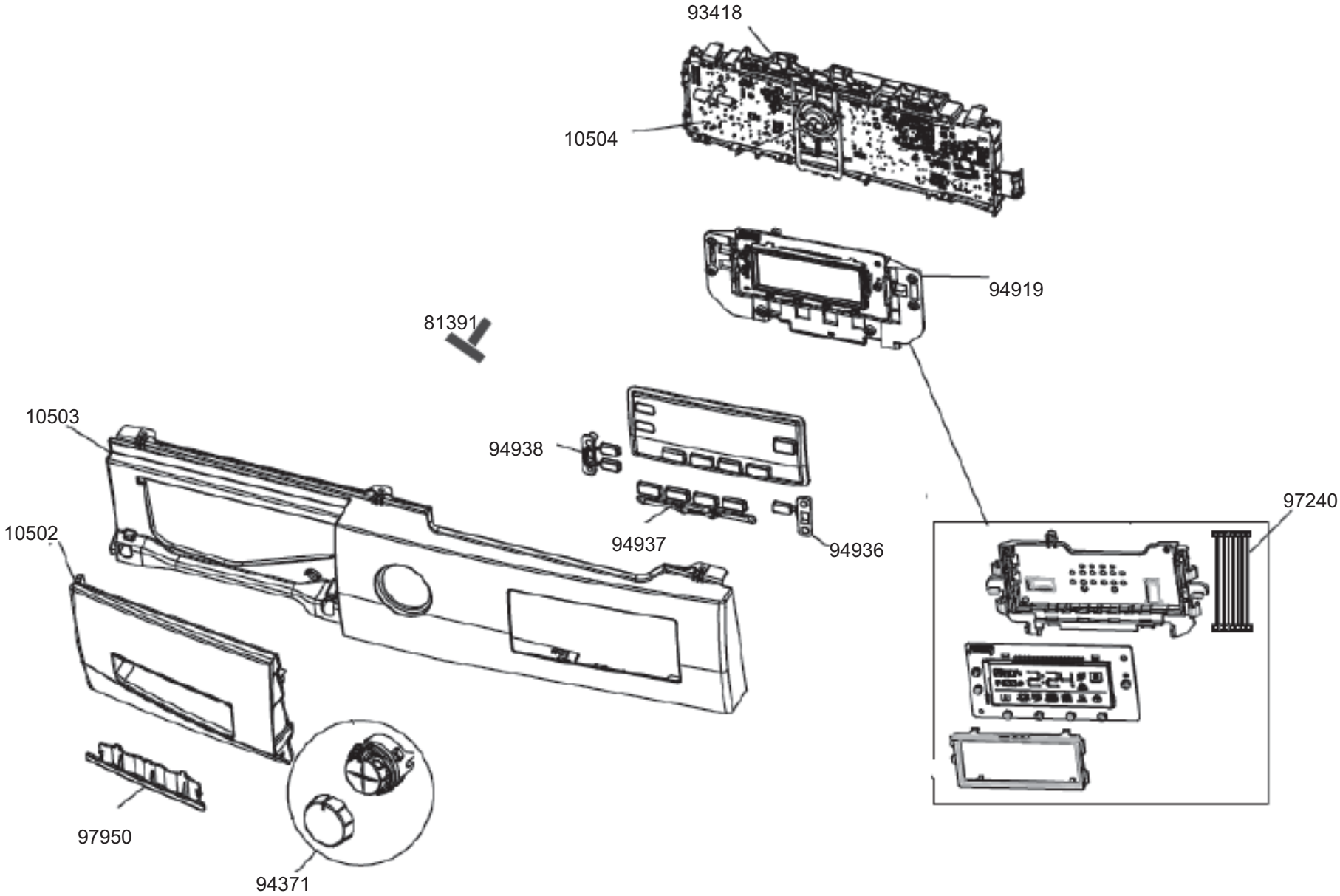
93418
10504
94919
81391
10503
94938
94937
94936
97240
10502
97950
94371

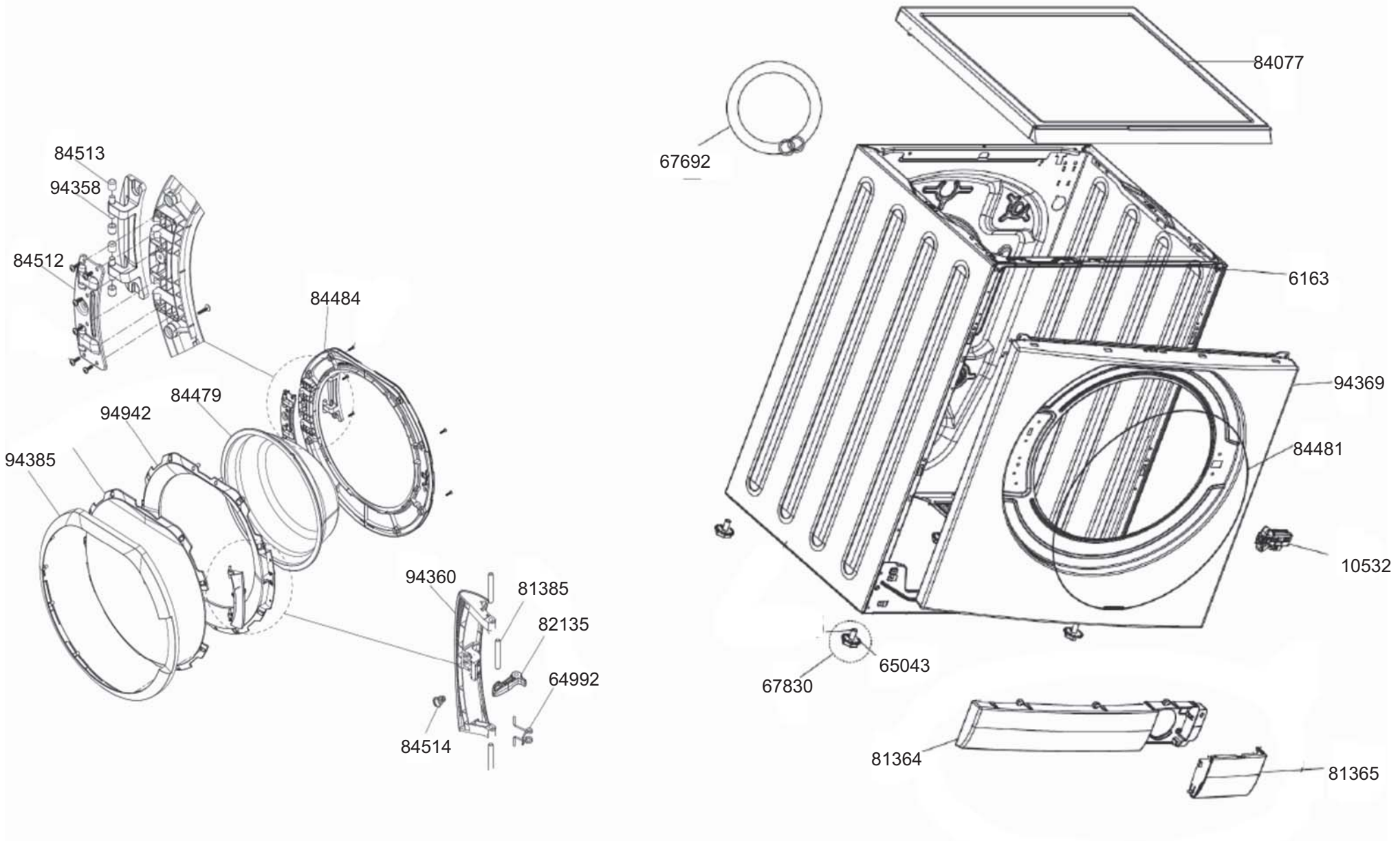
84513
94358
84512
84484
84479
94942
94385
94360
81385
82135
64992
84514
84077
67692
6163
94369
84481
10532
65043
67830
81364
81365

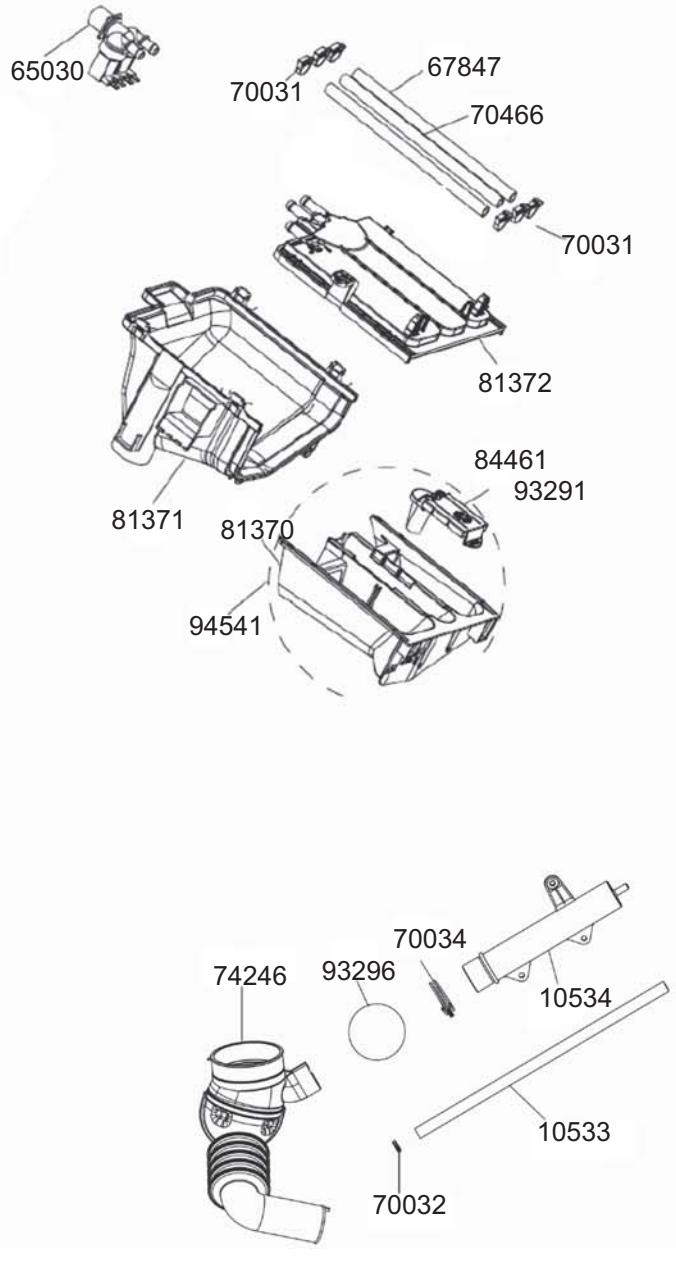
65030
70031
67847
70466
70031
81372
81371
84461
93291
81370
94541
74246
93296
70034
10534
10533
70032

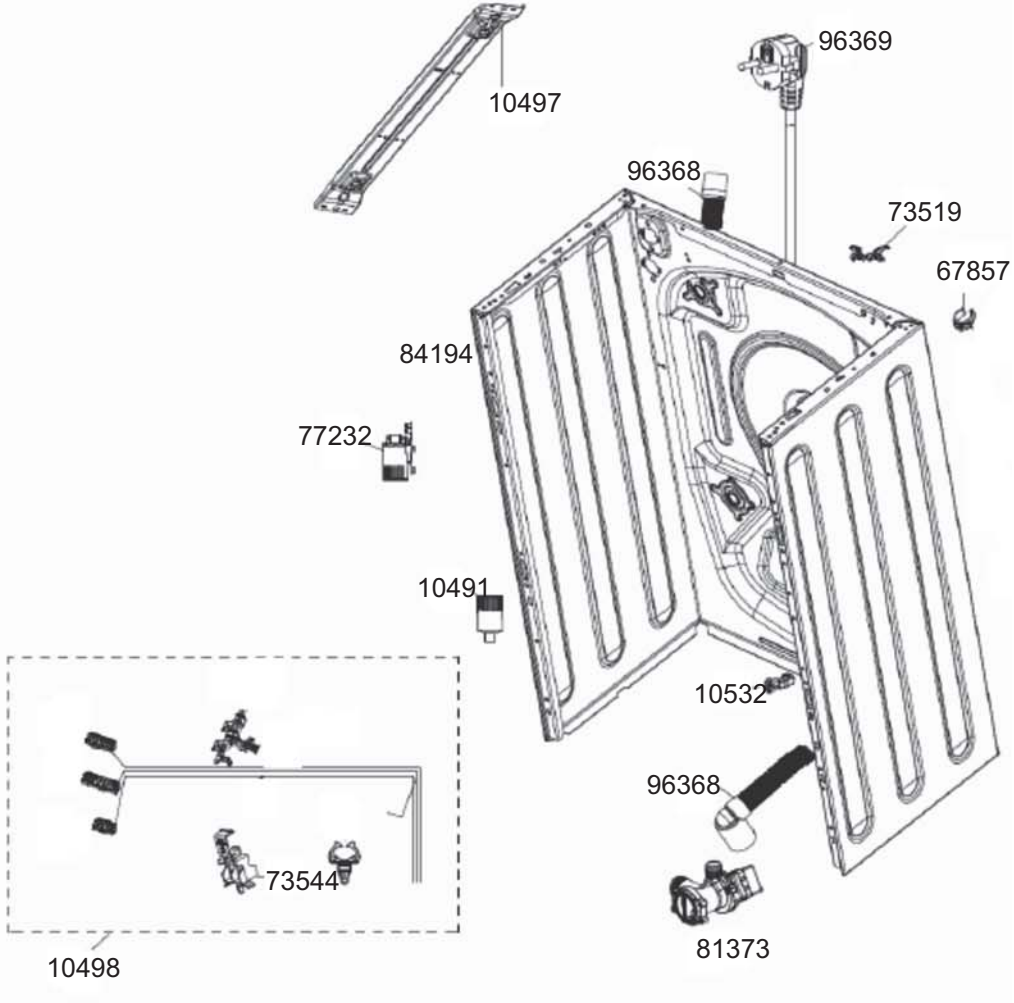
10497
96369
96368
73519
67857
84194
77232
10491
10532
96368
73544
10498
81373

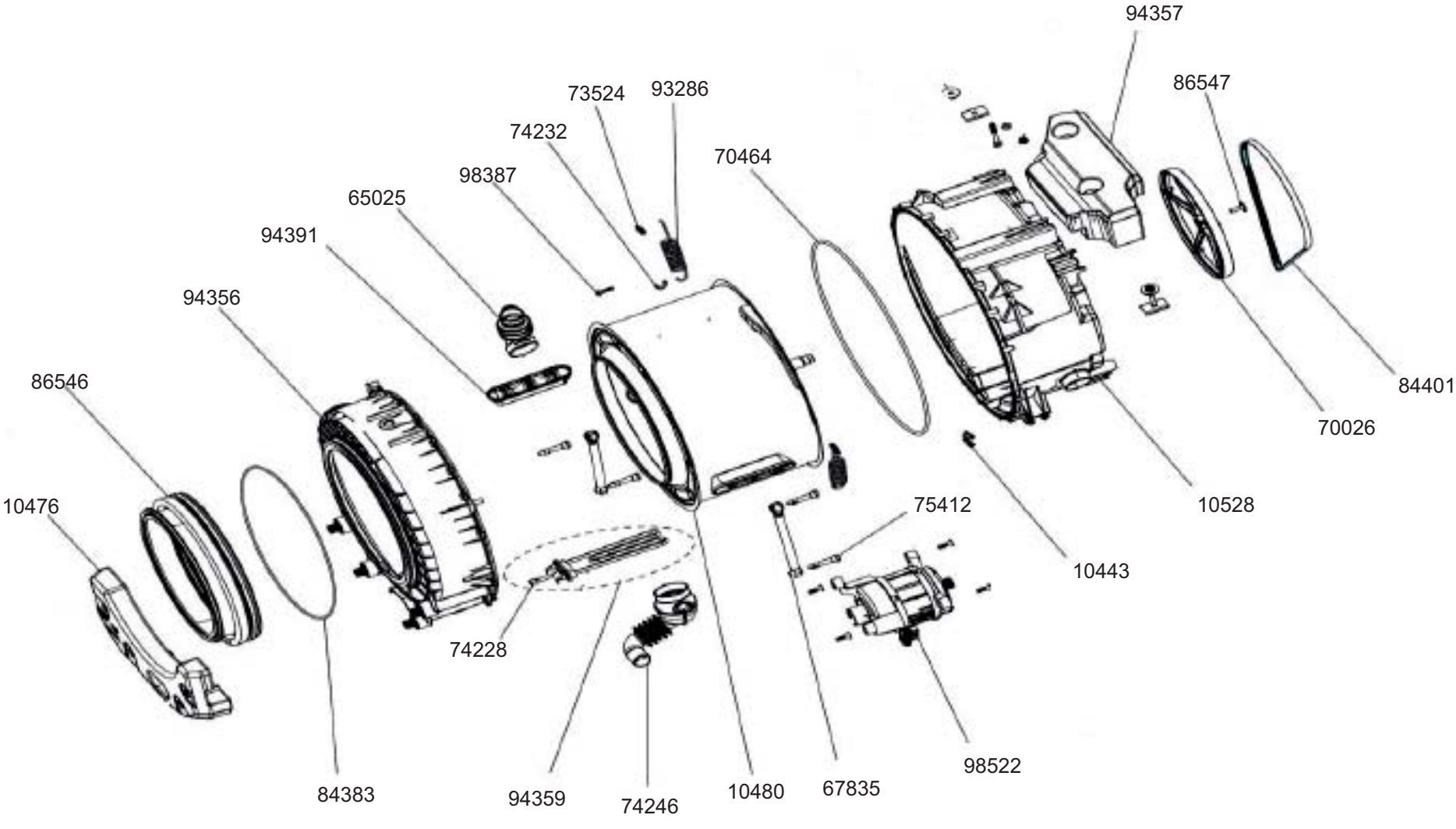
94357
86547
73524
93286
74232
70464
98387
65025
94391
94356
86546
84401
70026
10528
10476
75412
10443
74228
98522
84383
94359
74246
10480
67835