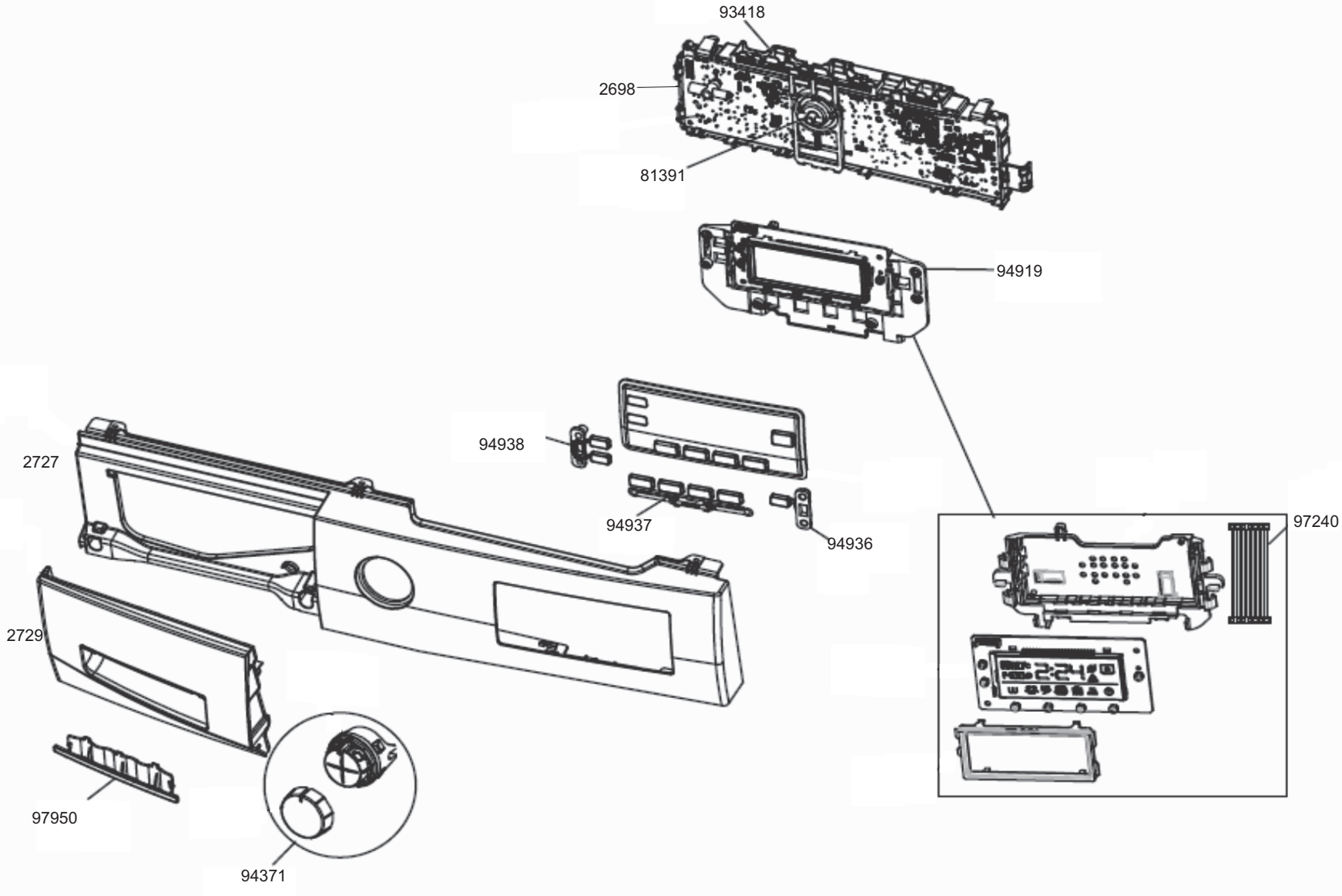
93418
2698
81391
94919
94938
2727
94937
94936
97240
2729
97950
94371

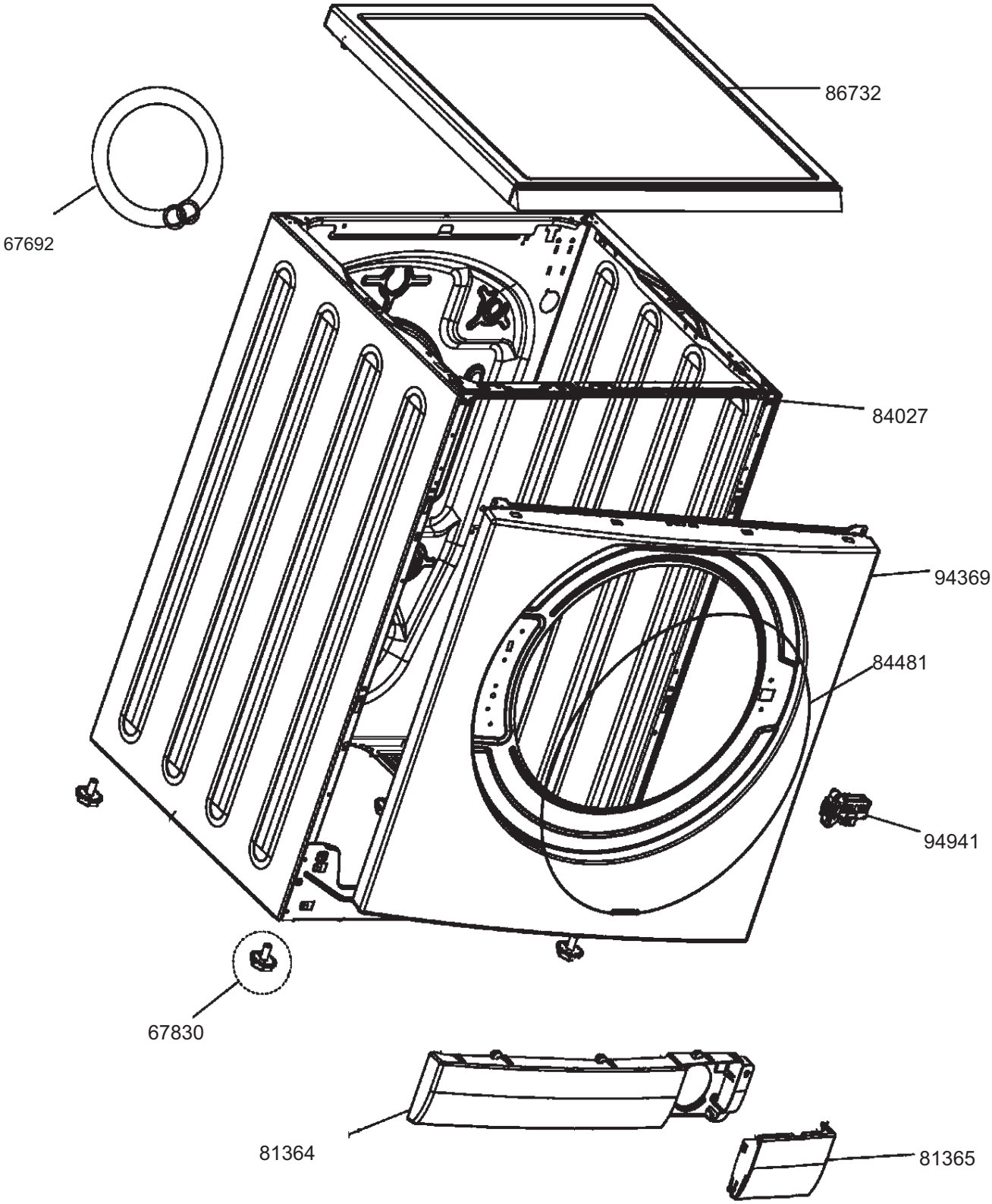
86732
67692
84027
94369
84481
94941
67830
81364
81365

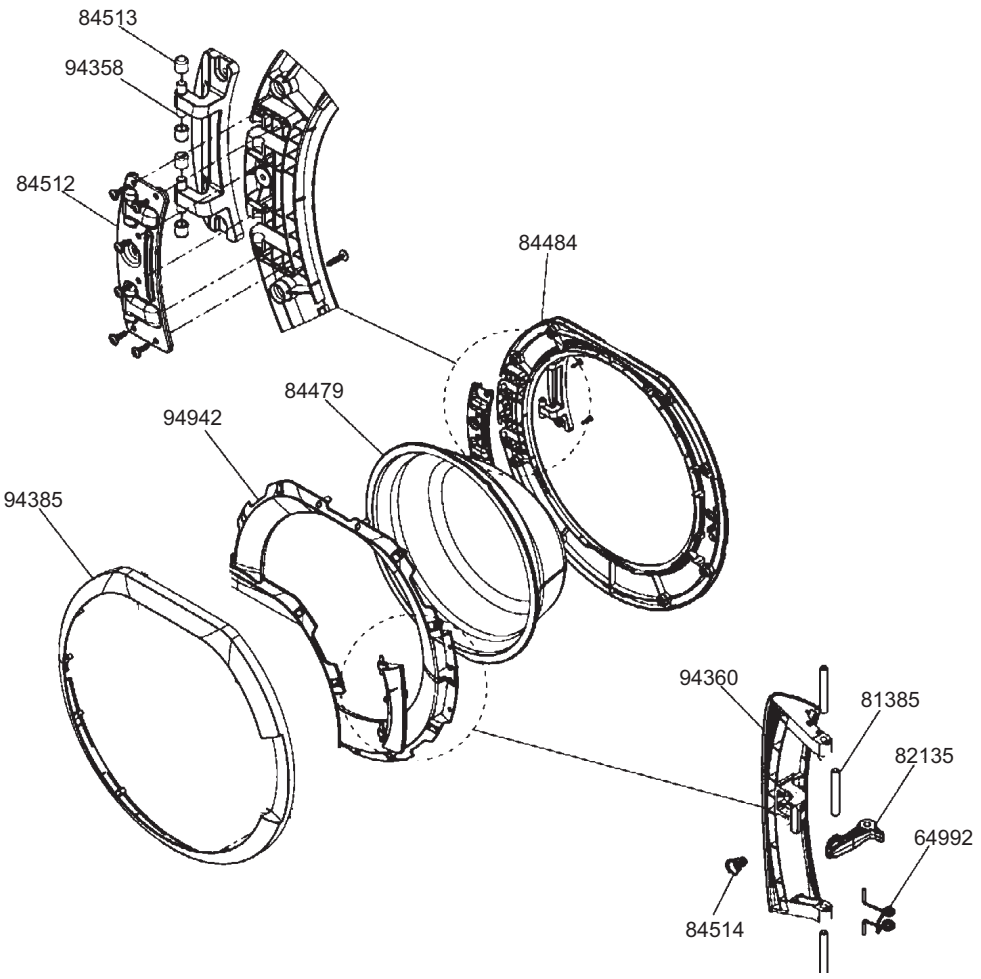
84513
94358
84512
84484
84479
94942
94385
94360
81385
82135
64992
84514

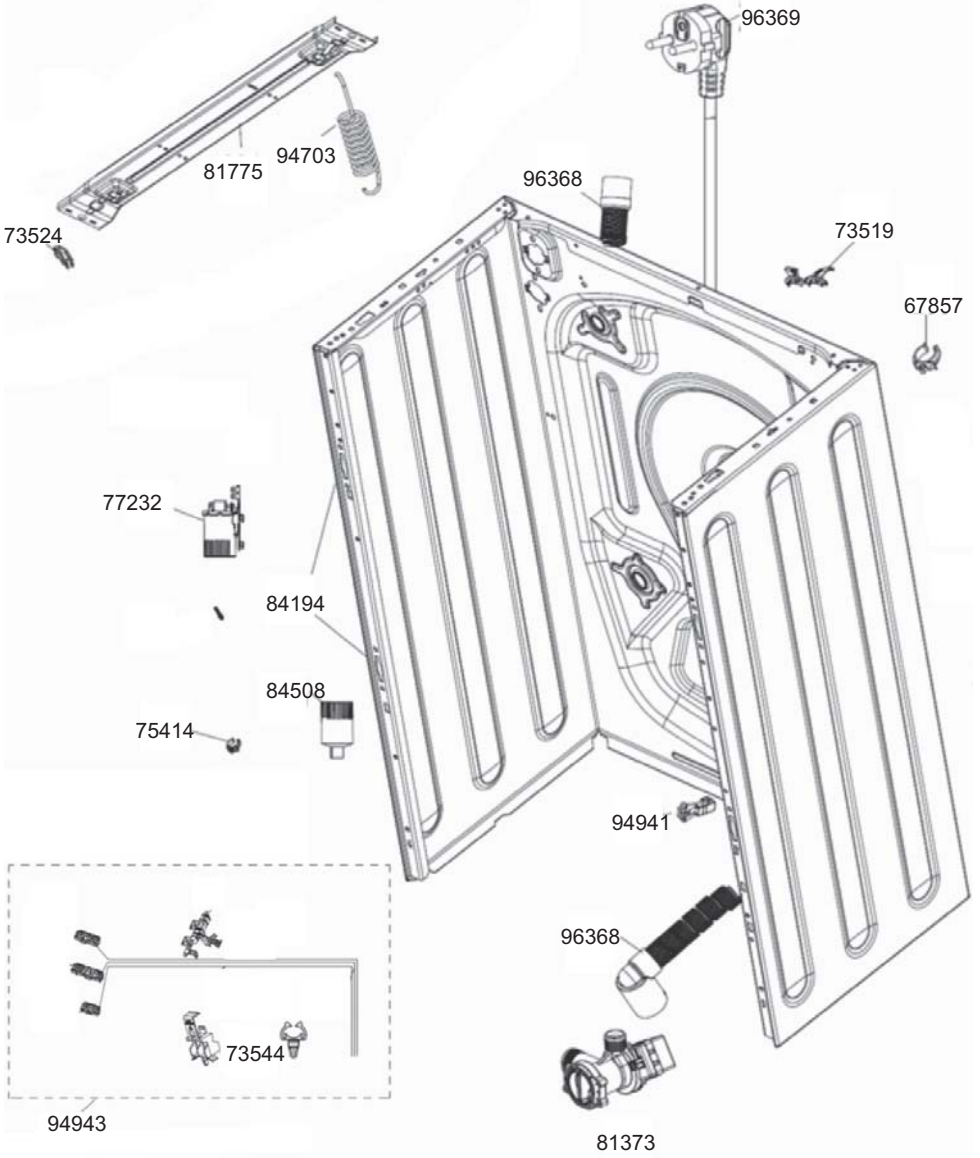
96369
81775
94703
96368
73524
73519
67857
77232
84194
84508
75414
94941
96368
73544
94943
81373

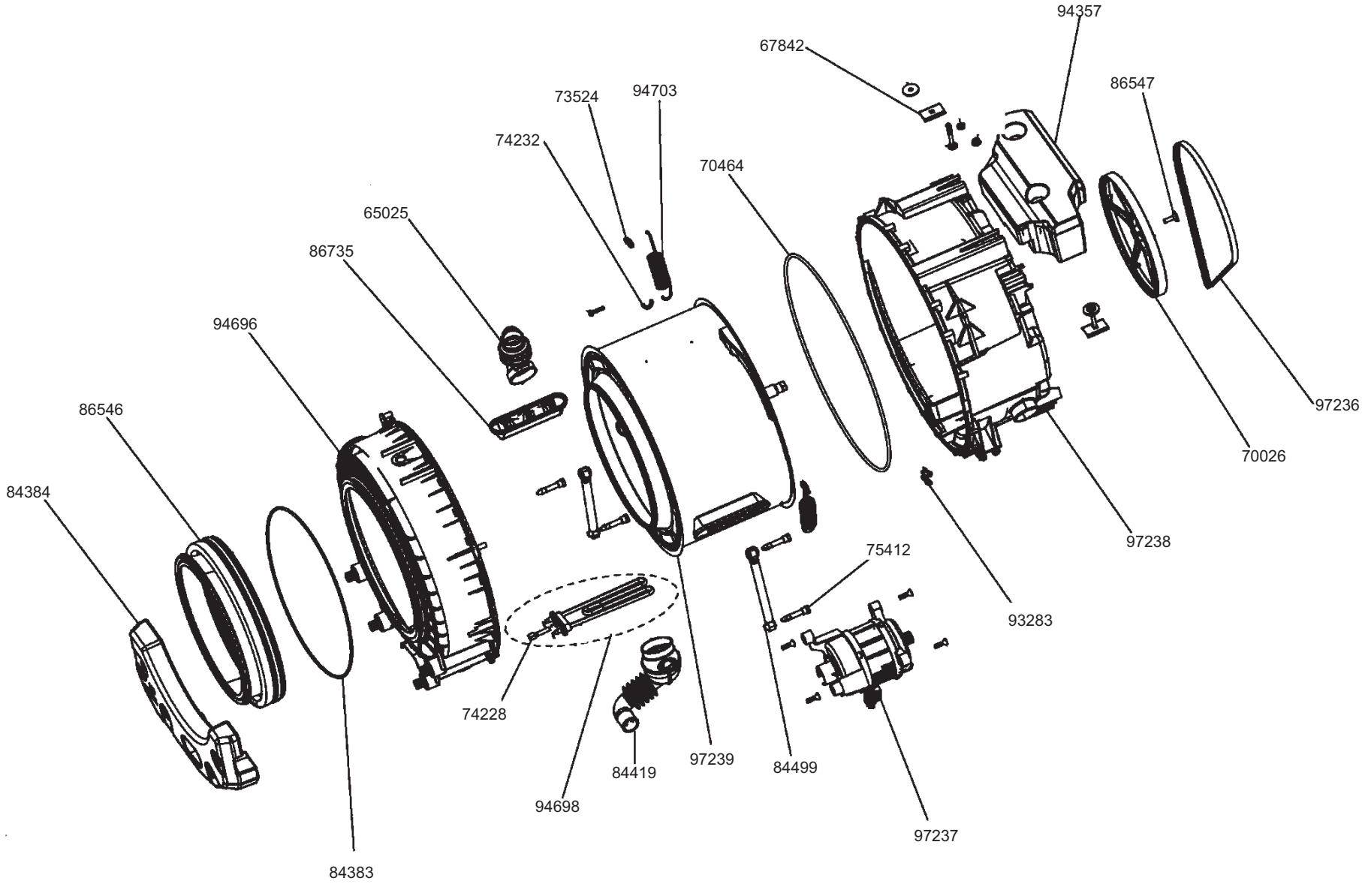
94357
67842
86547
73524
94703
74232
70464
65025
86735
94696
97236
86546
70026
84384
97238
75412
93283
74228
97239
84499
84419
94698
97237
84383

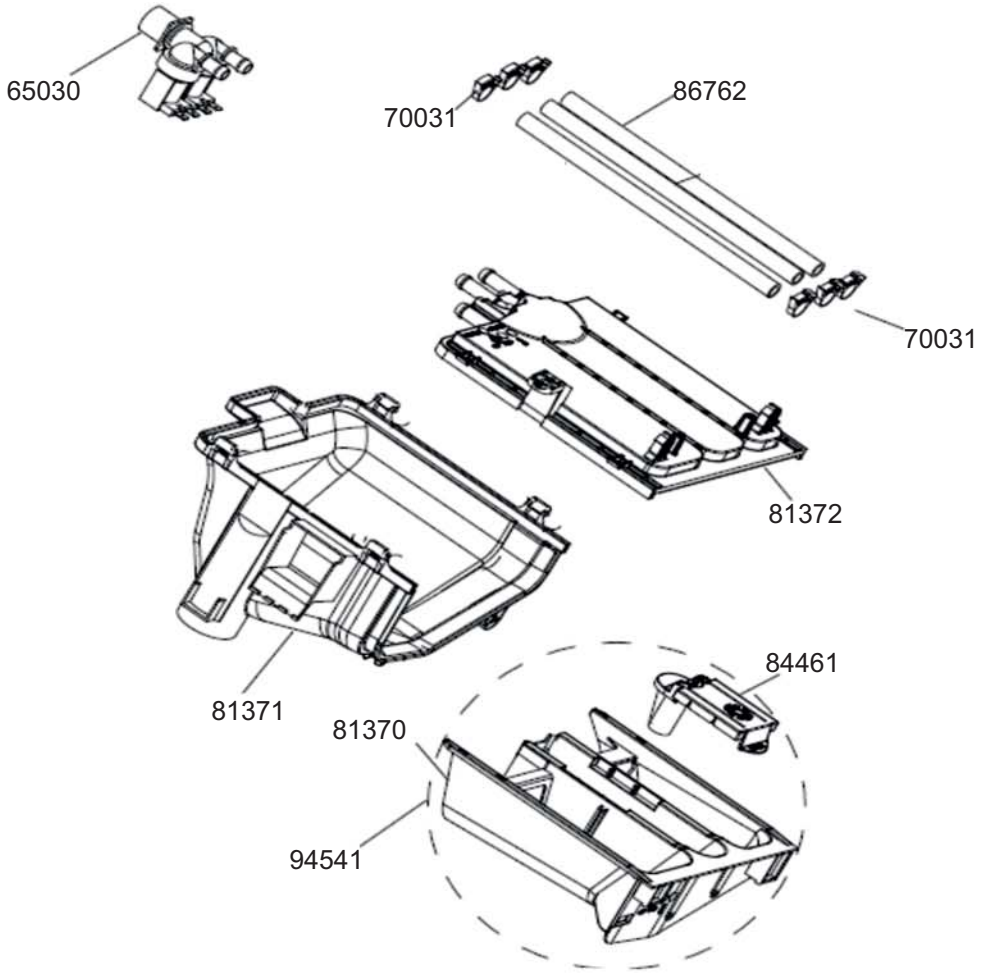
65030
70031
86762
70031
81372
81371
84461
81370
94541

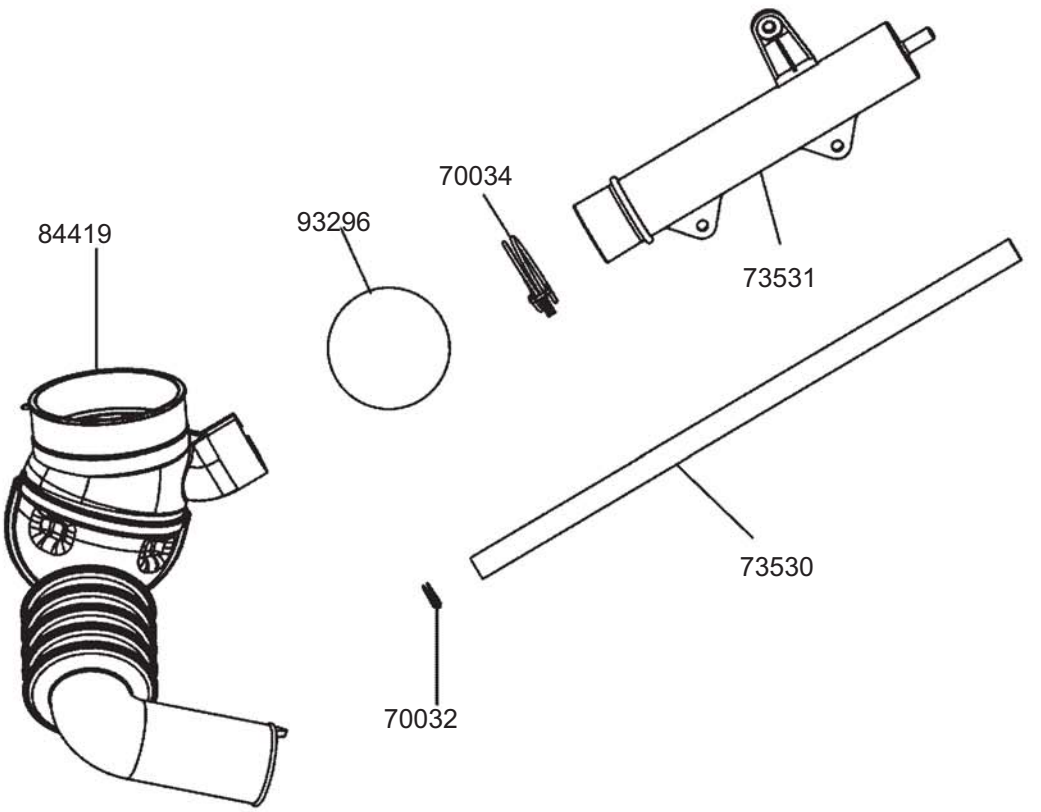
70034
93296
84419
73531
73530
70032