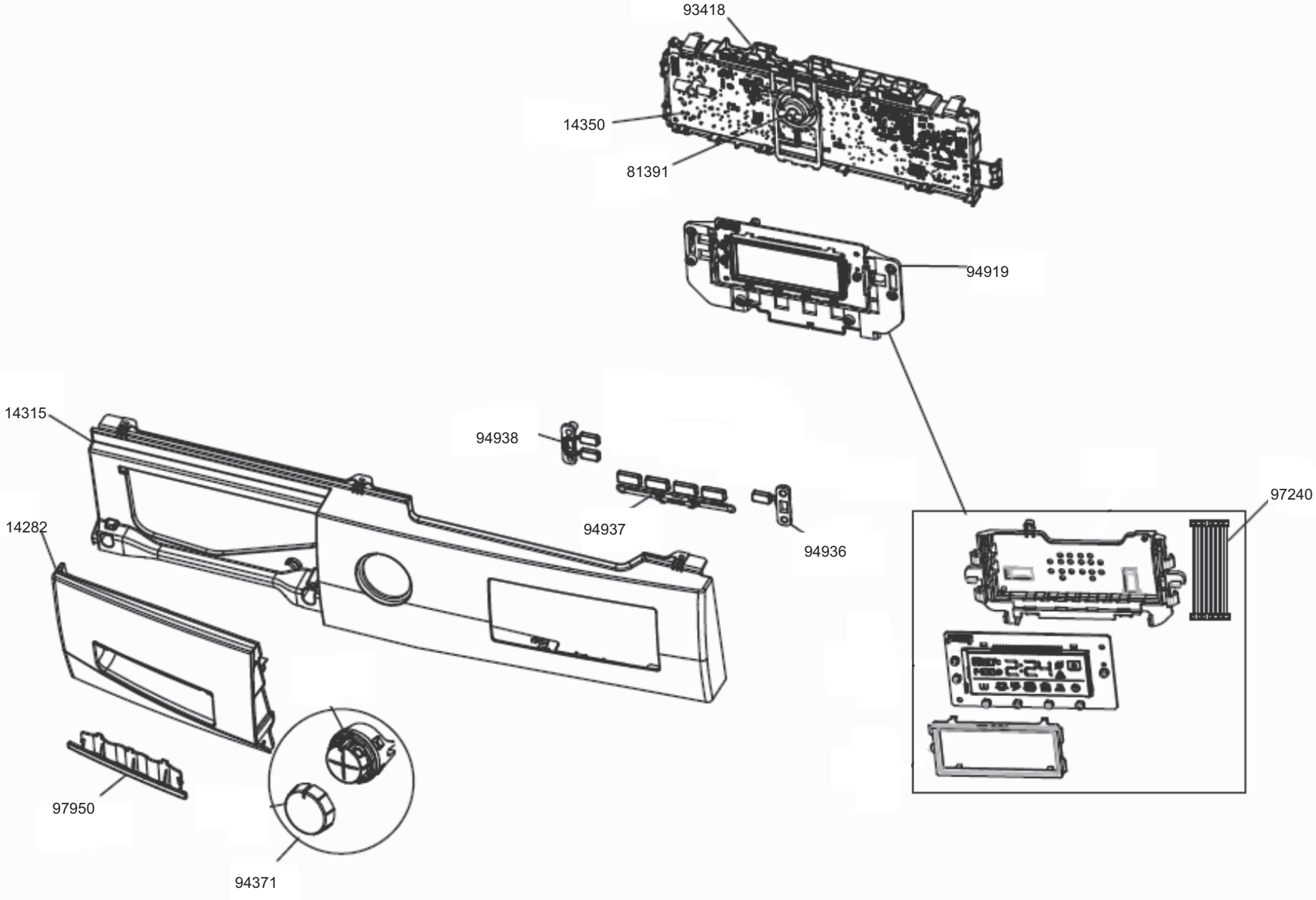
93418
14350
81391
94919
14315
94938
94937
94936
97240
14282
97950
94371

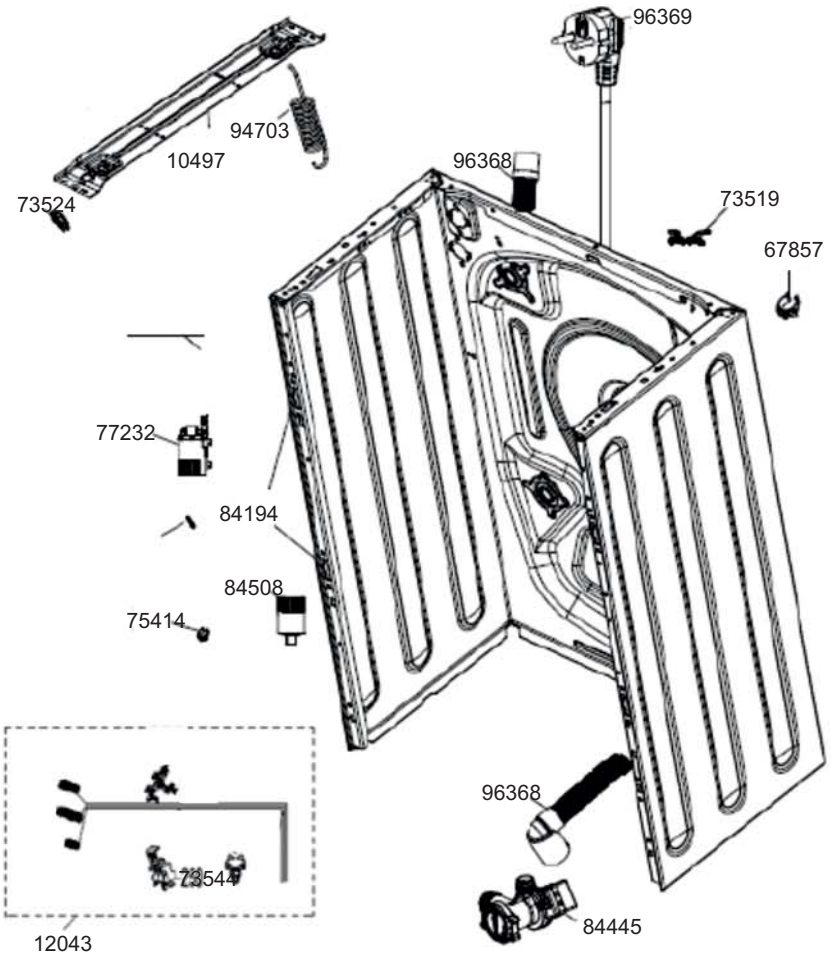
96369
94703
10497
96368
73524
73519
67857
77232
84194
84508
75414
96368
73544
12043
84445

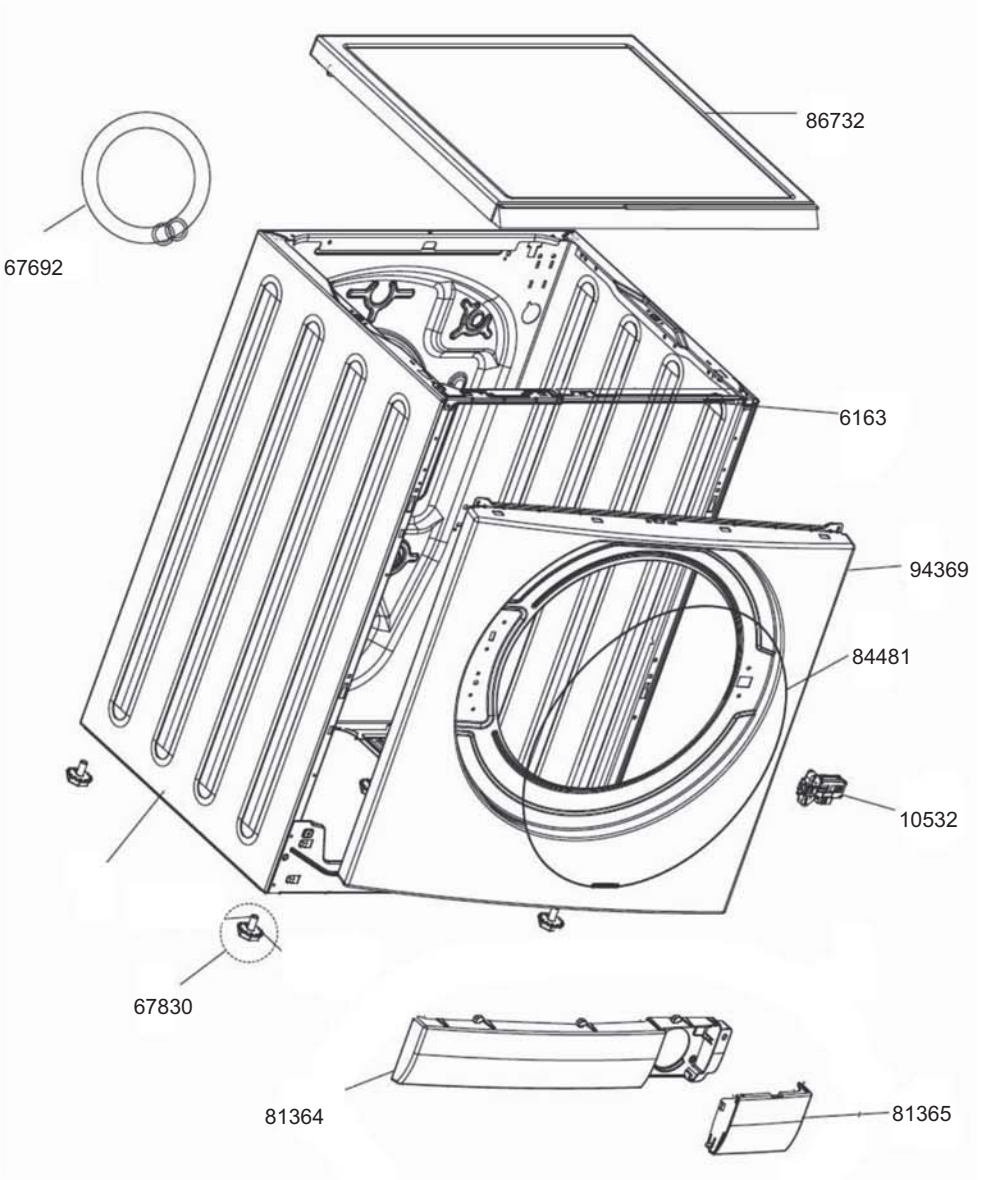
86732
67692
6163
94369
84481
10532
67830
81364
81365

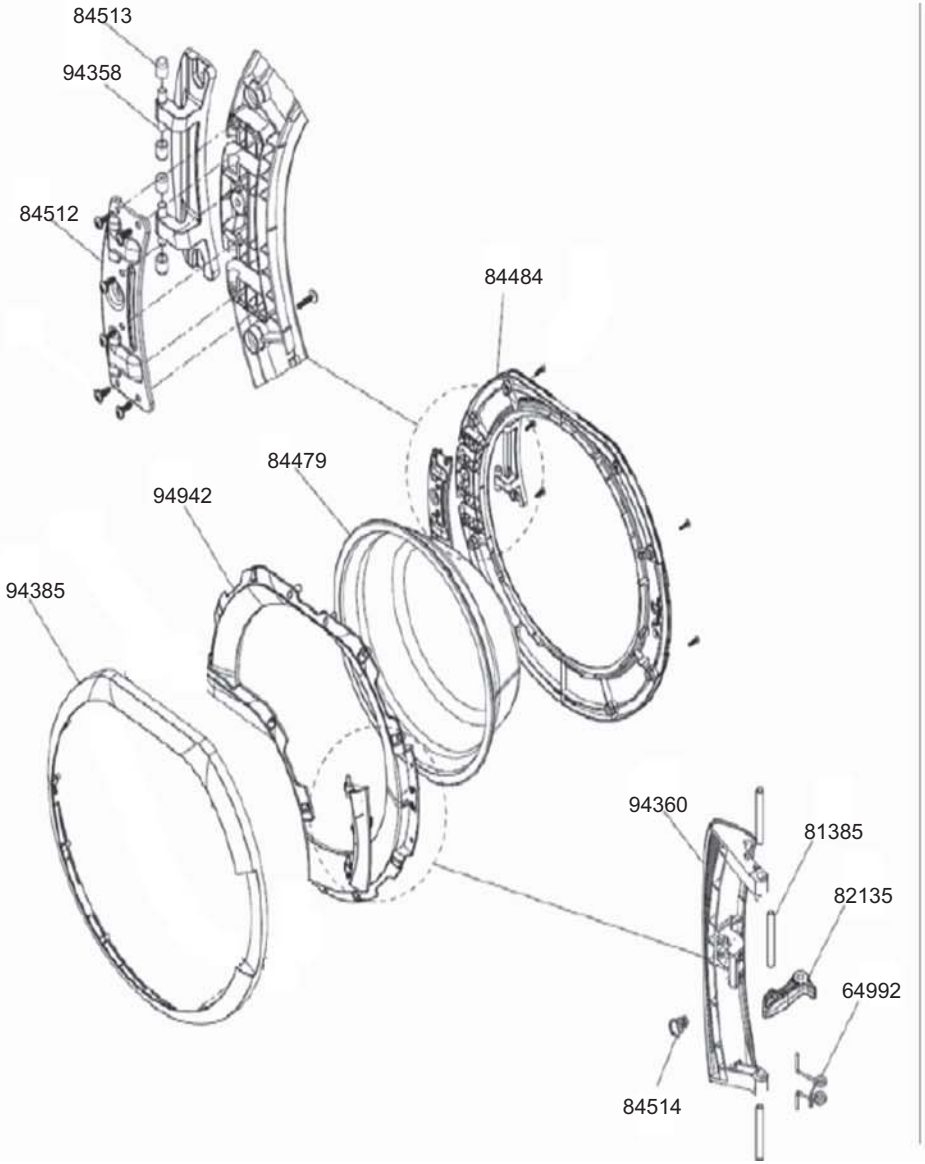
84513
94358
84512
84484
84479
94942
94385
94360
81385
82135
64992
84514

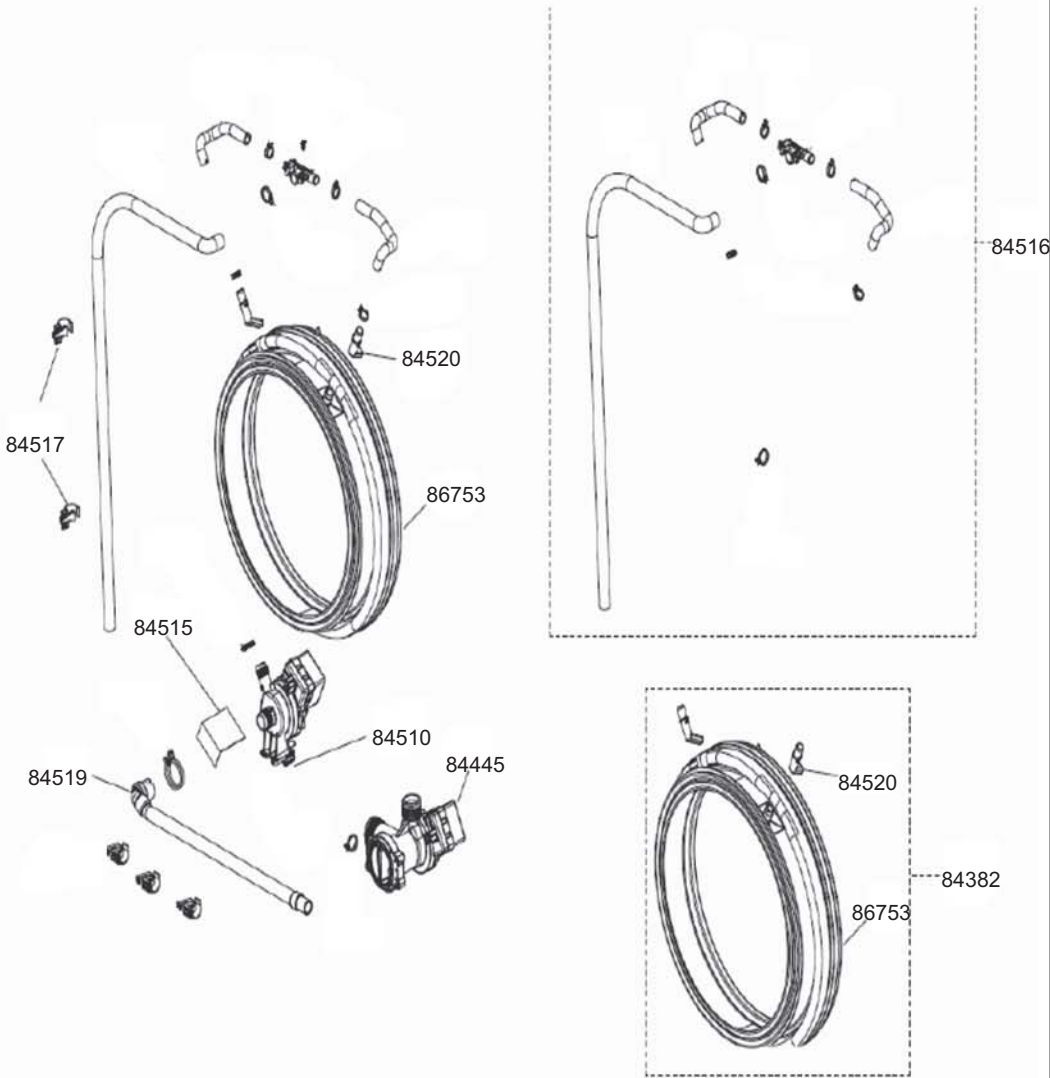
84516
84520
84517
86753
84515
84510
84445
84519
84520
84382
86753

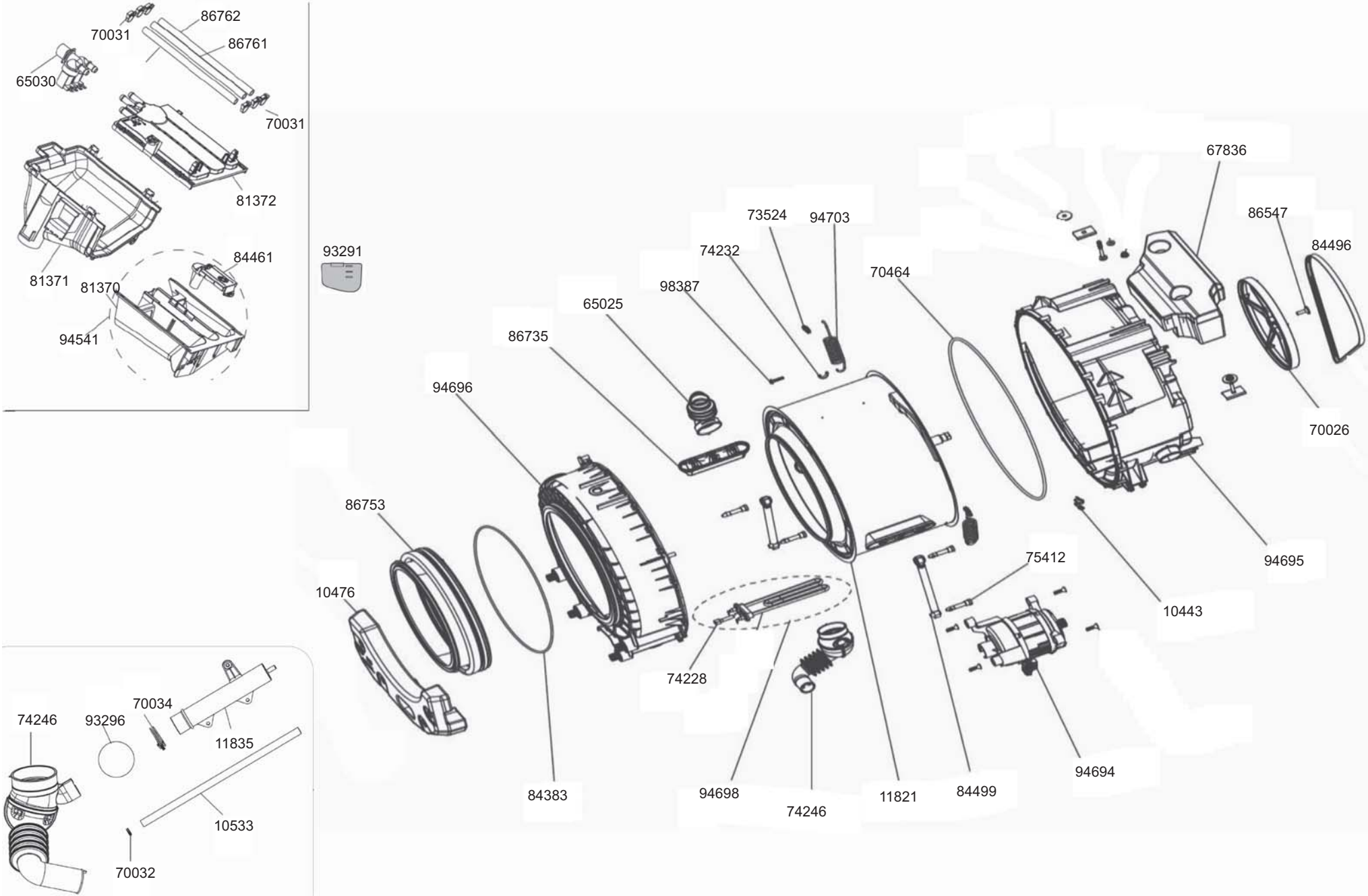
86762
70031
86761
65030
70031
81372
81371
84461
81370
94541
93291
73524
94703
74232
98387
65025
86735
94696
70464
67836
86547
84496
70026
94695
10443
75412
86753
10476
74228
84383
94698
74246
11821
84499
94694
74246
93296
70034
11835
10533
70032