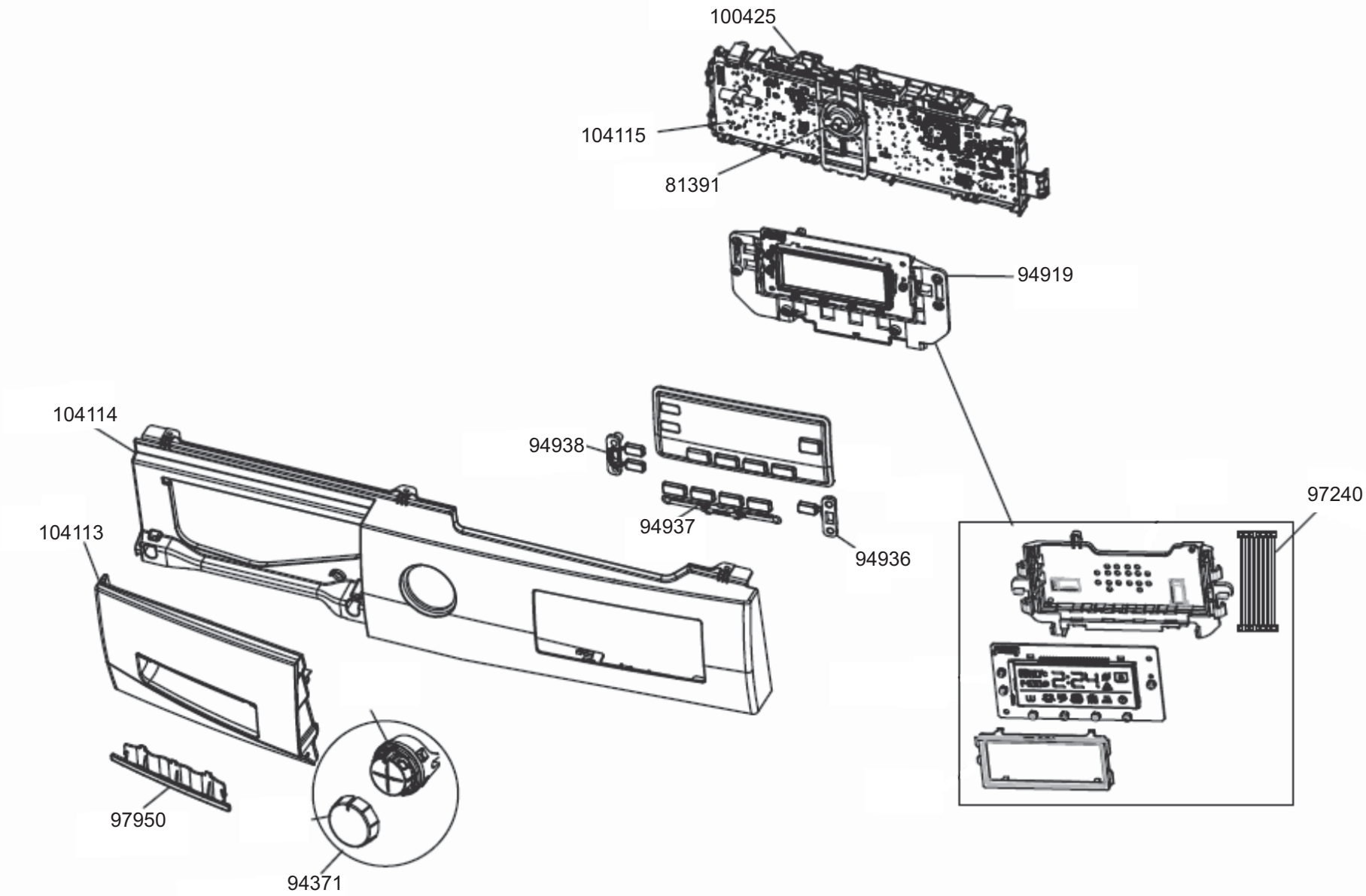
100425
104115
81391
94919
104114
94938
94937
94936
97240
104113
97950
94371

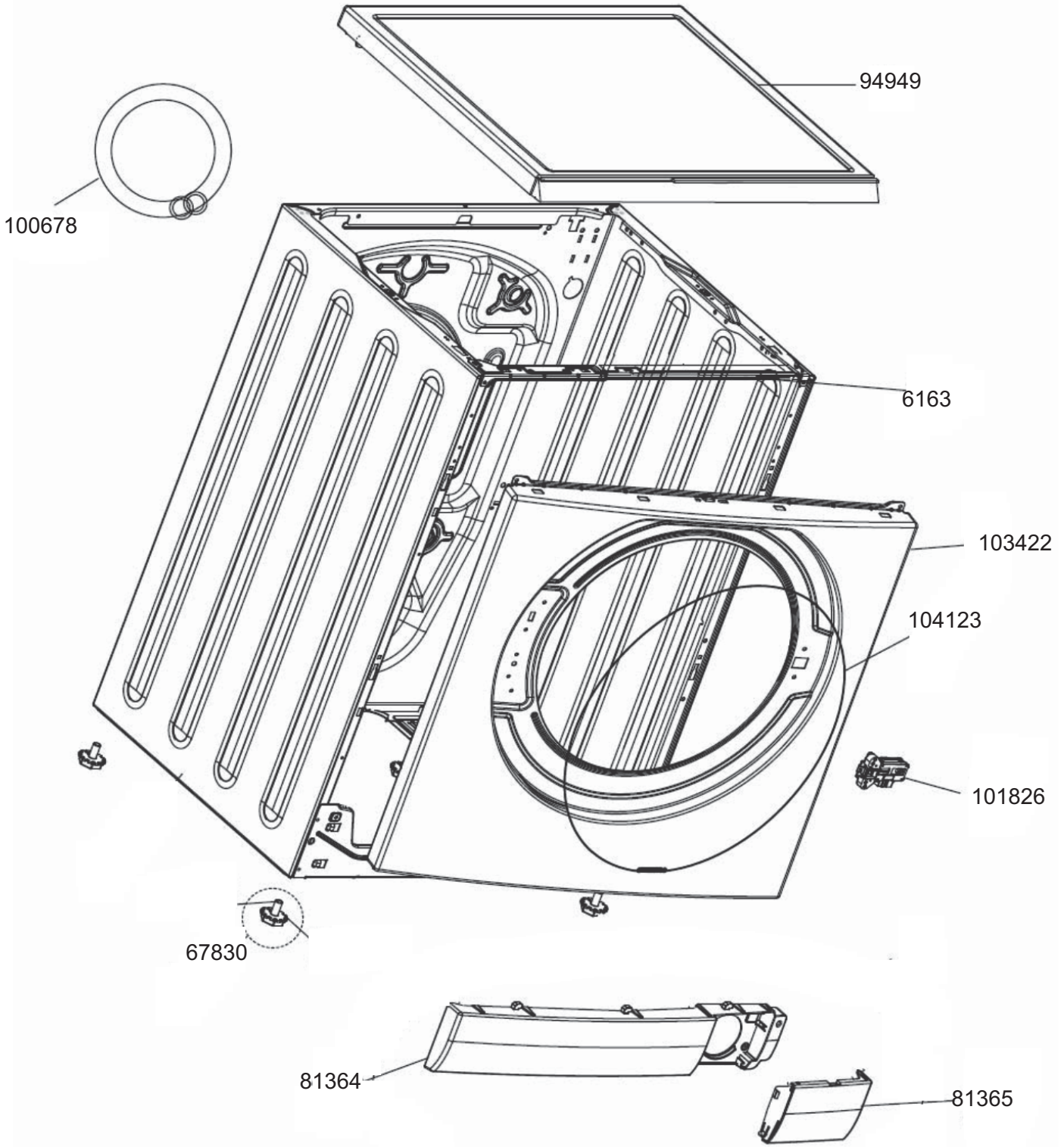
94949
100678
6163
103422
104123
101826
67830
81364
81365

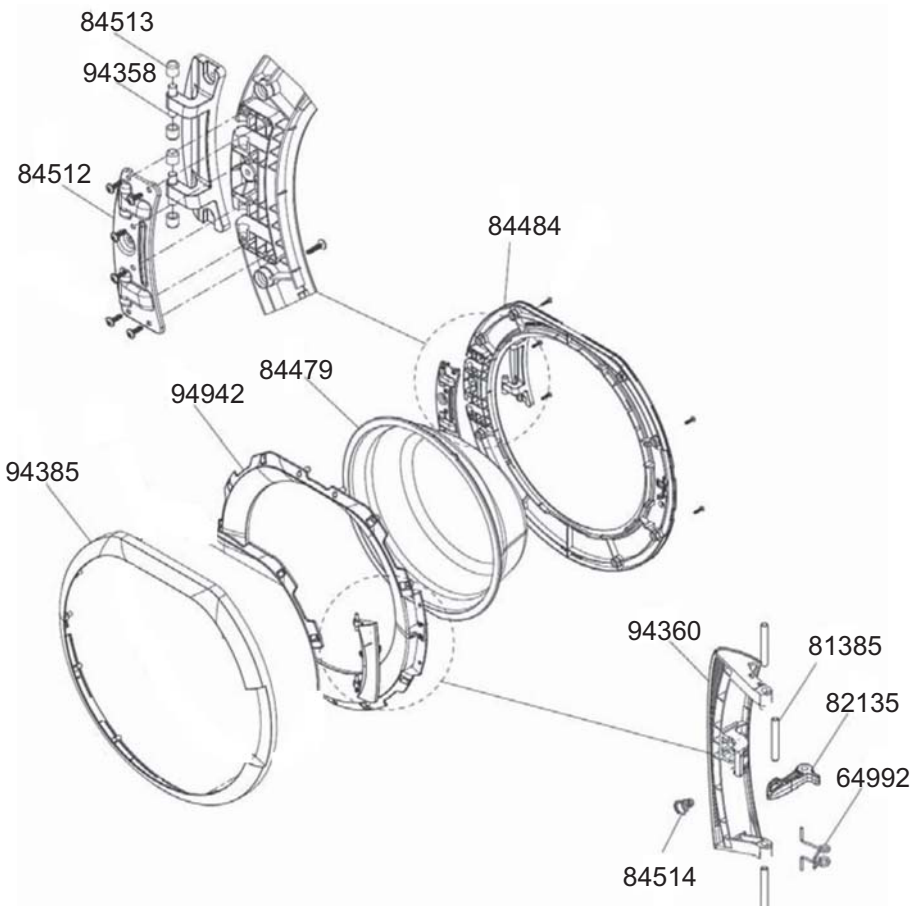
84513
94358
84512
84484
84479
94942
94385
94360
81385
82135
64992
84514

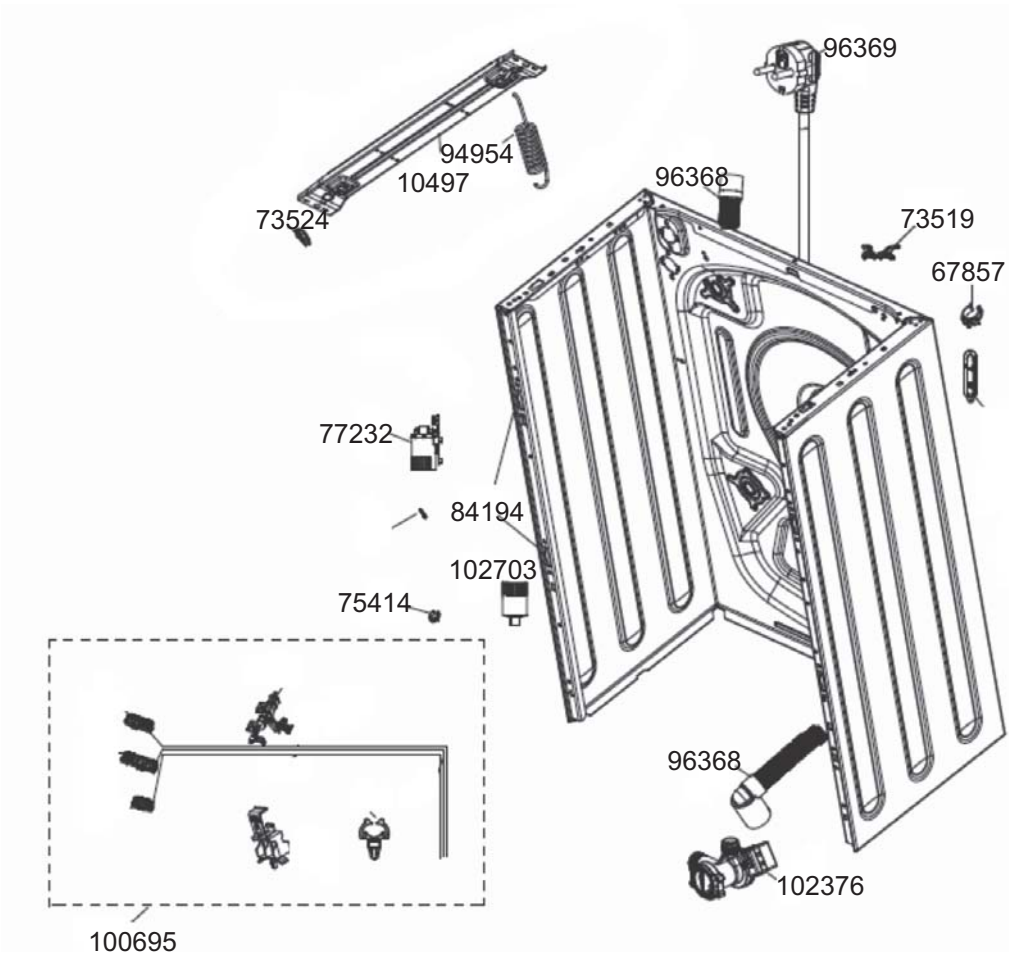
96369
94954
10497
96368
73524
73519
67857
77232
84194
102703
75414
96368
102376
100695

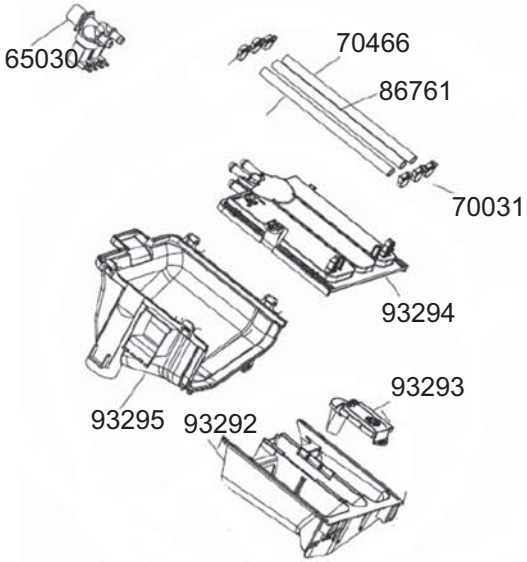
65030
70466
86761
70031
93294
93293
93295
93292

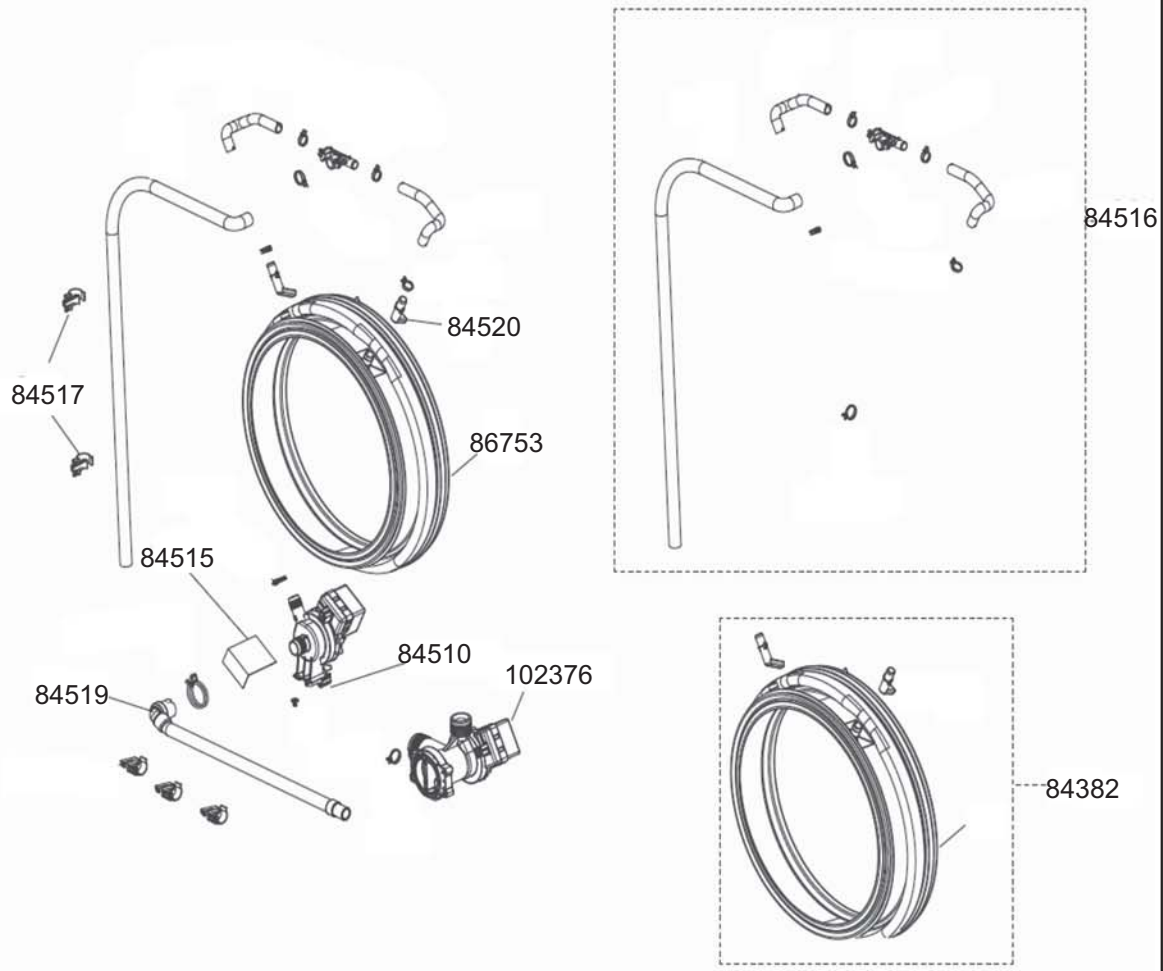
84516
84520
84517
86753
84515
84510
102376
84519
84382

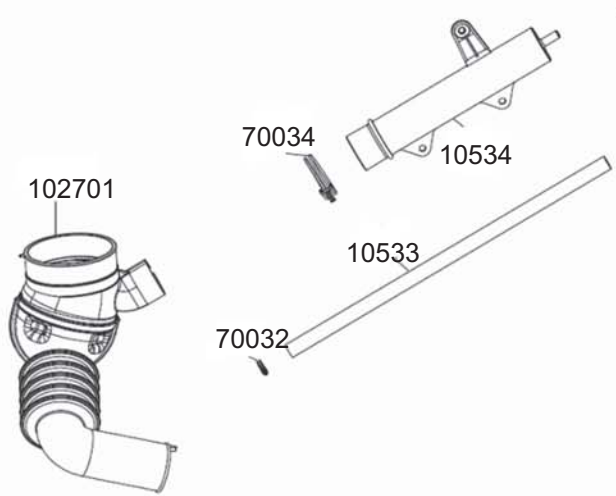
70034
10534
102701
10533
70032

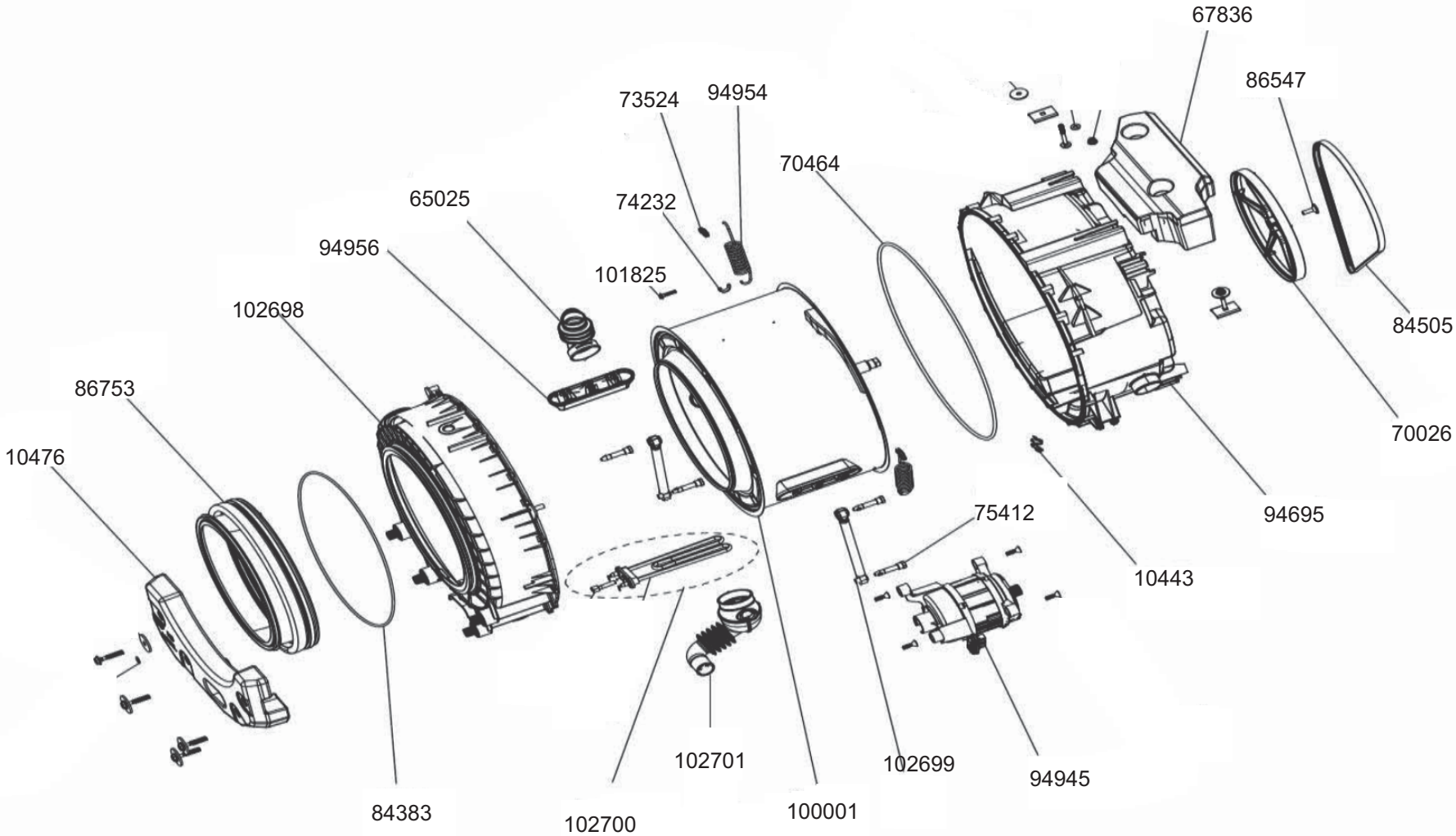
67836
86547
73524
94954
70464
65025
74232
94956
101825
102698
84505
86753
70026
10476
94695
75412
10443
102701
102699
94945
84383
102700
100001