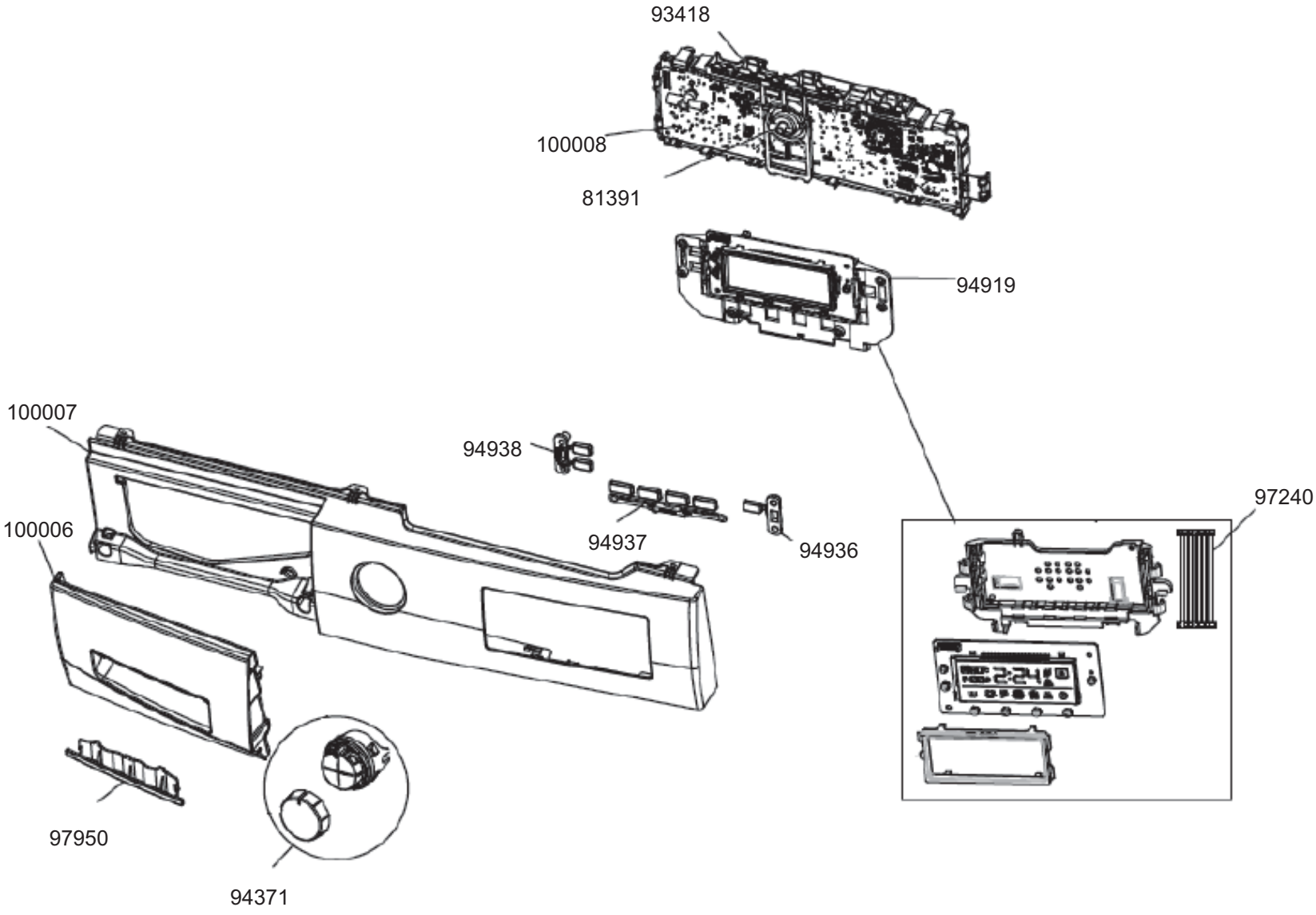
93418
100008
81391
94919
100007
94938
97240
100006
94937
94936
97950
94371

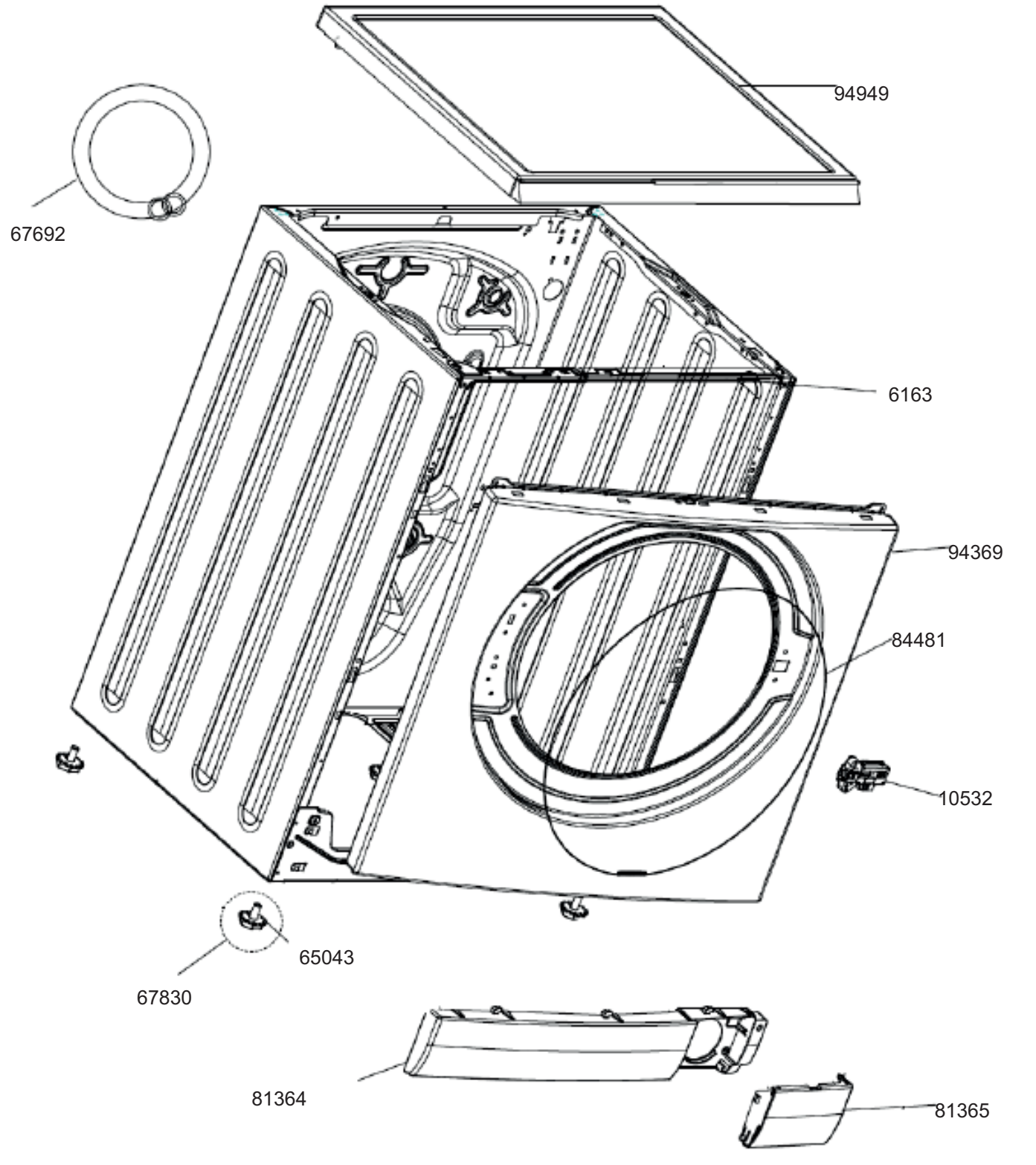
94949
67692
6163
94369
84481
10532
65043
67830
81364
81365

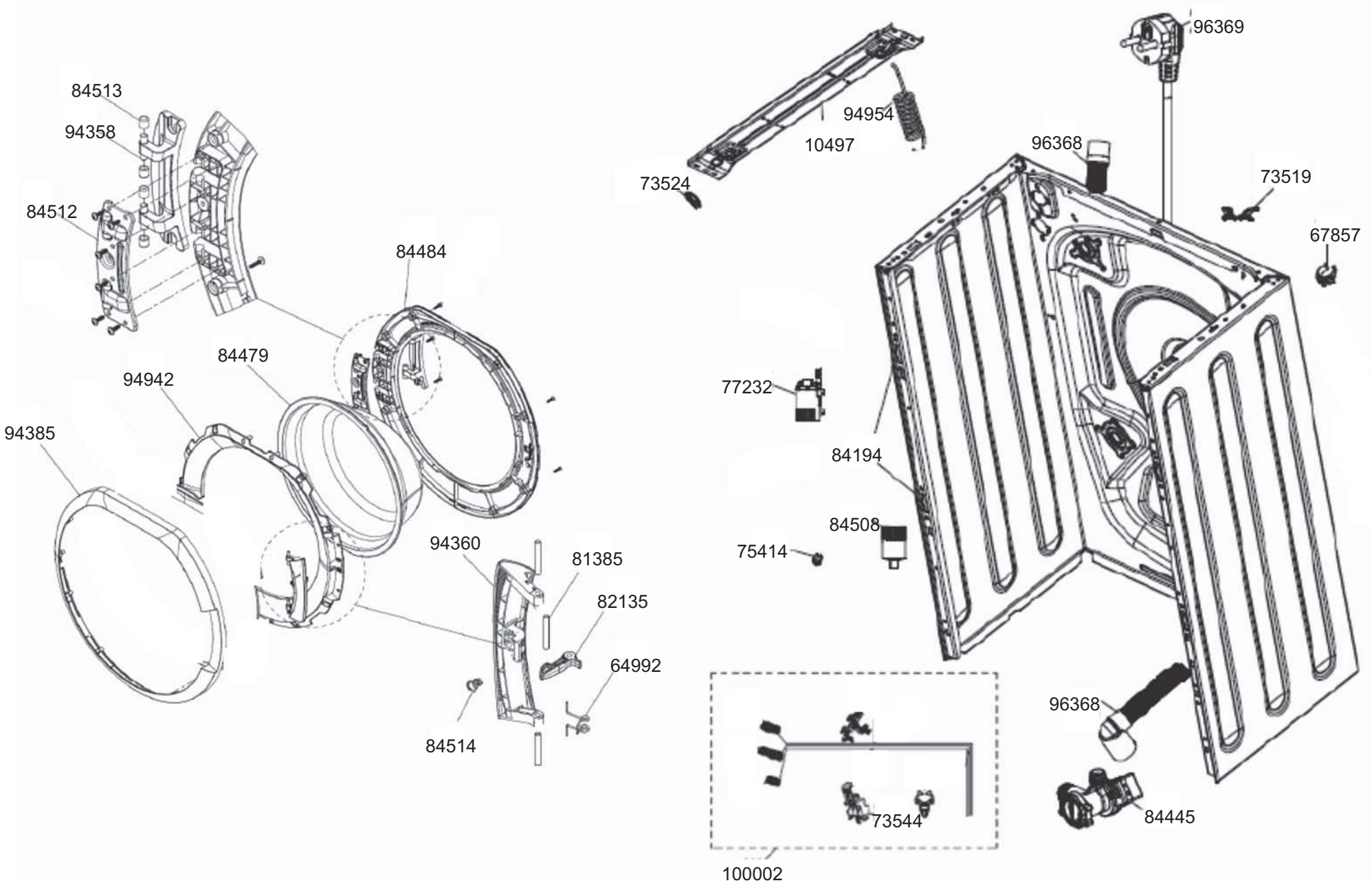
84513
94358
84512
84484
84479
94942
94385
94360
81385
82135
64992
84514
96369
94954
10497
96368
73524
73519
67857
77232
84194
84508
75414
96368
73544
84445
100002

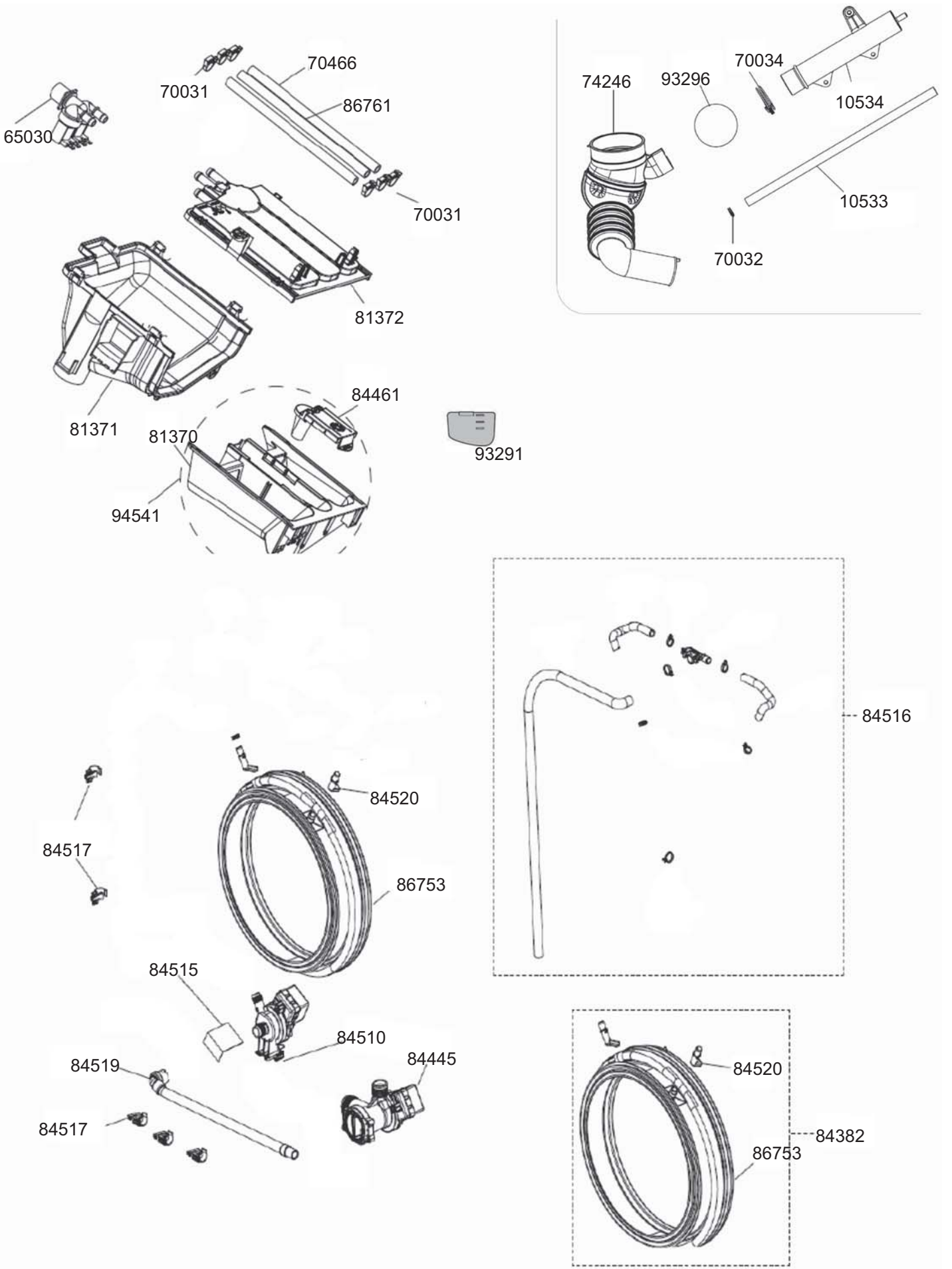
70466
70031
86761
65030
70031
81372
81371
84461
81370
93291
94541
74246
93296
70034
10534
10533
70032
84516
84520
84517
86753
84515
84510
84445
84519
84517
84520
84382
86753

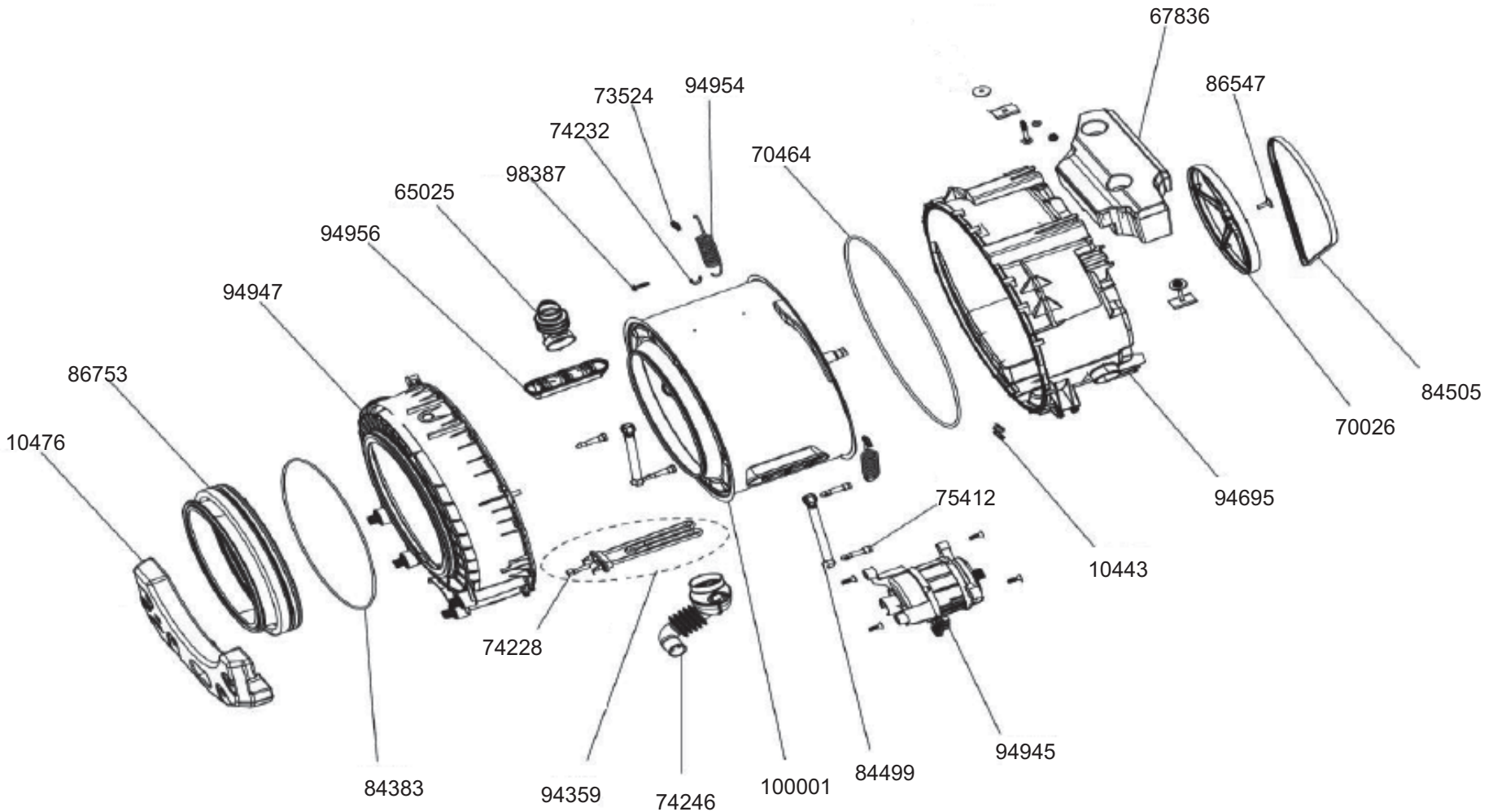
67836
86547
73524
94954
74232
70464
98387
65025
94956
94947
86753
10476
84505
70026
94695
75412
10443
74228
94945
84383
94359
74246
100001
84499