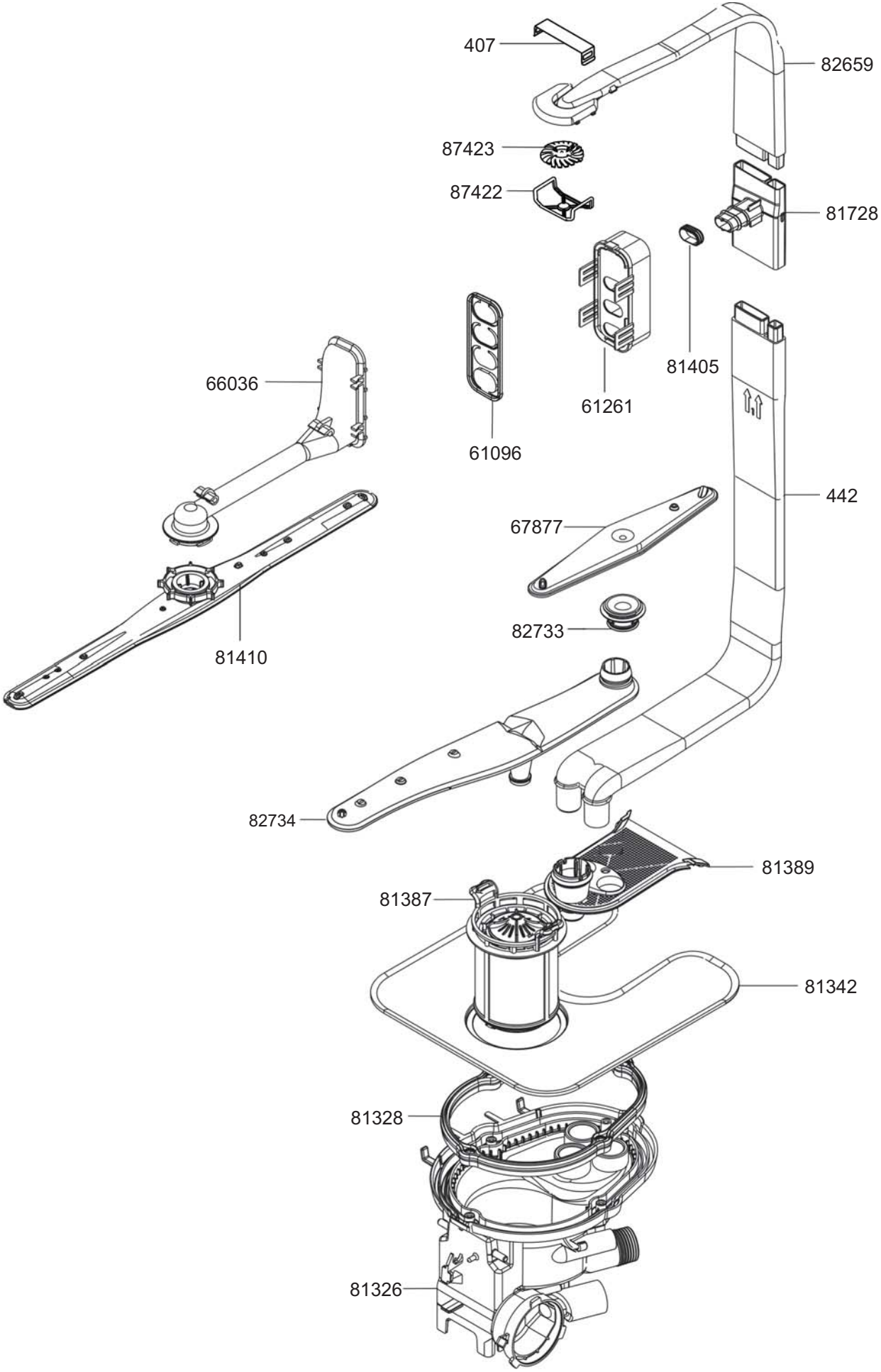
407
82659
87423
87422
81728
81405
61261
61096
66036
442
67877
82733
81410
82734
81389
81387
81342
81328
81326

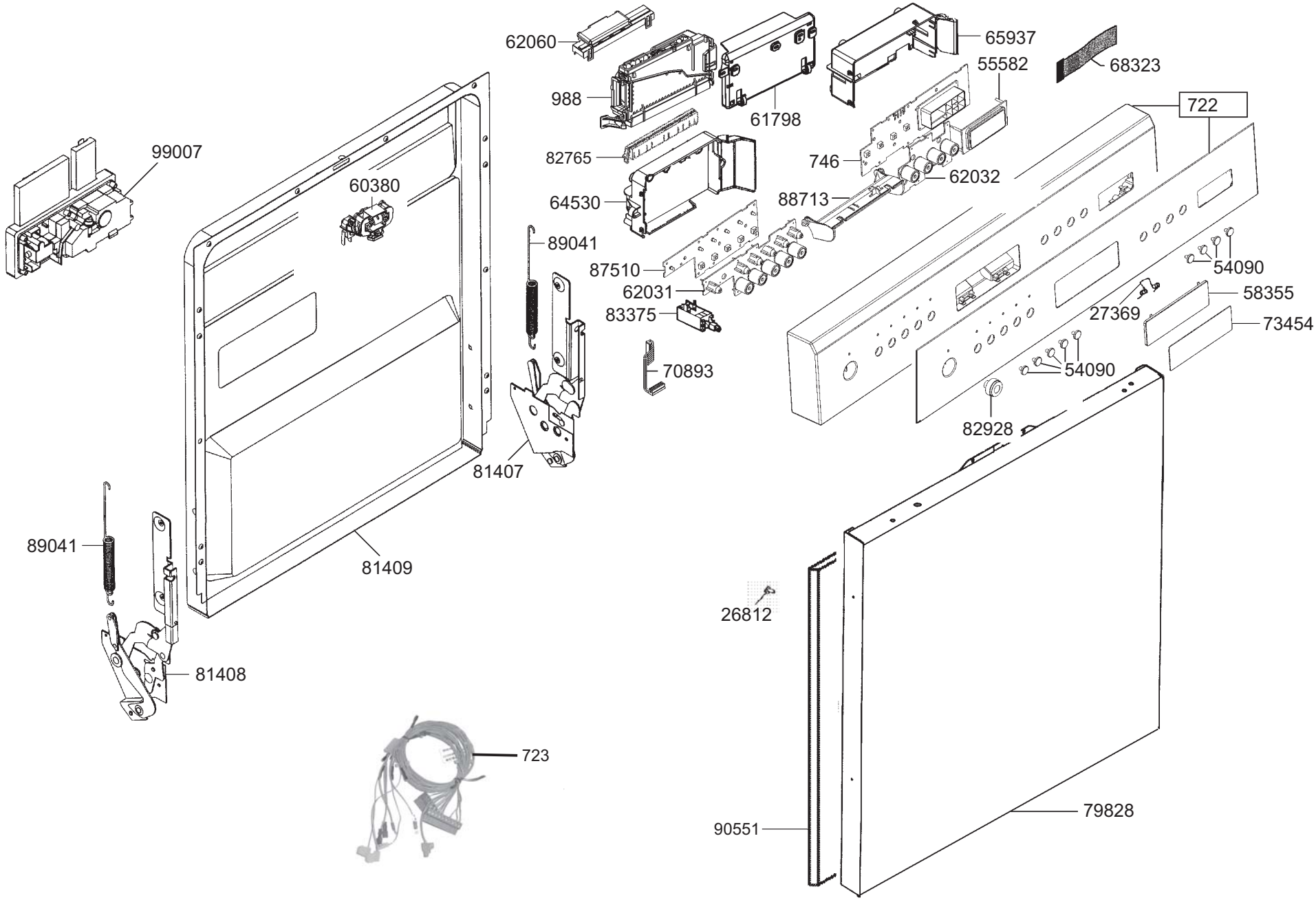
62060
65937
68323
55582
988
61798
722
99007
82765
746
62032
60380
64530
88713
89041
87510
54090
62031
58355
27369
83375
73454
70893
54090
82928
81407
89041
81409
26812
81408
723
90551
79828

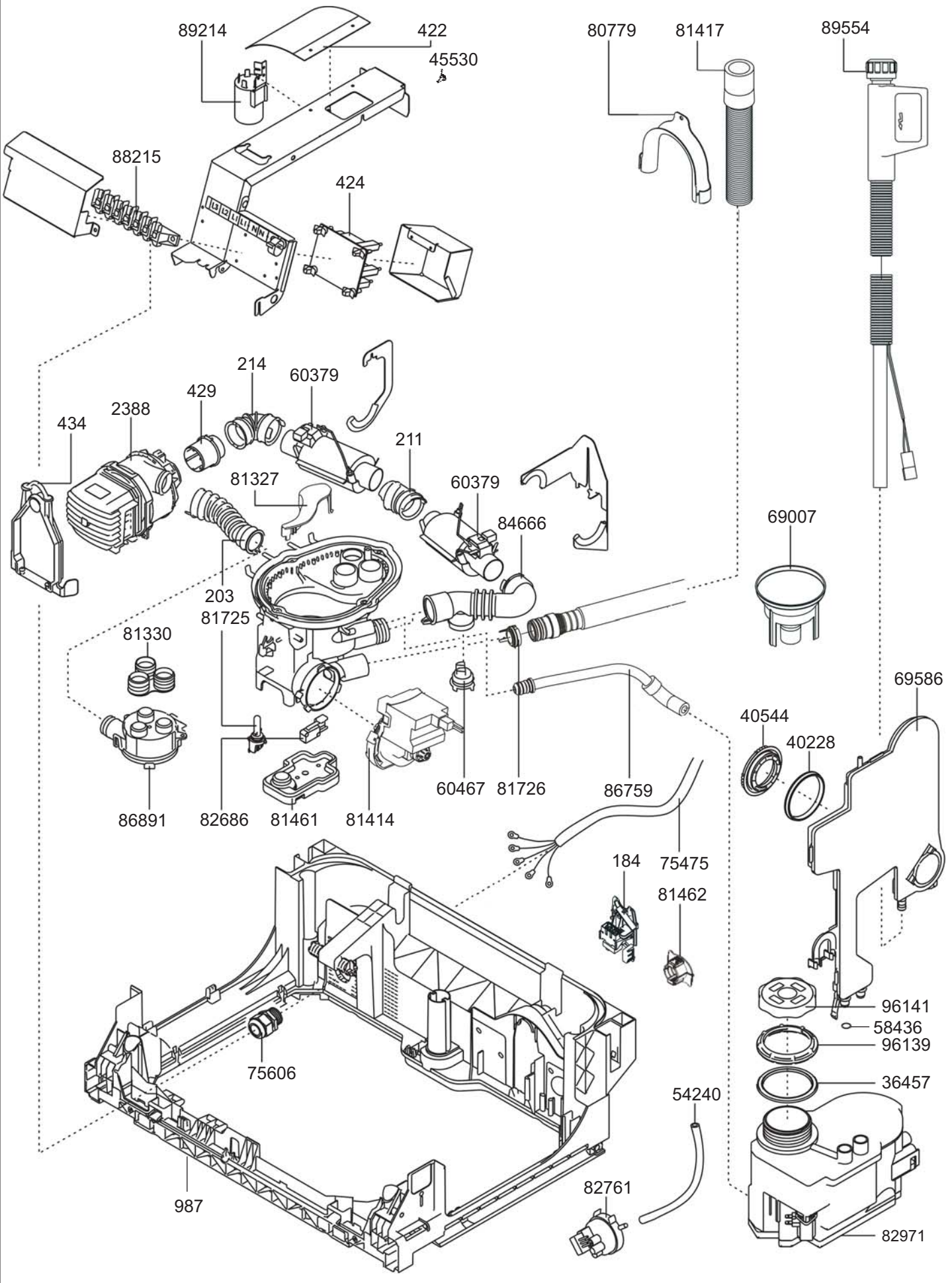
89214
422
45530
88215
424
80779
81417
89554
214
60379
429
2388
434
211
81327
60379
84666
69007
203
81725
81330
69586
40544
40228
86891
82686
81461
81414
60467
81726
86759
184
75475
81462
96141
58436
96139
75606
36457
54240
987
82761
82971

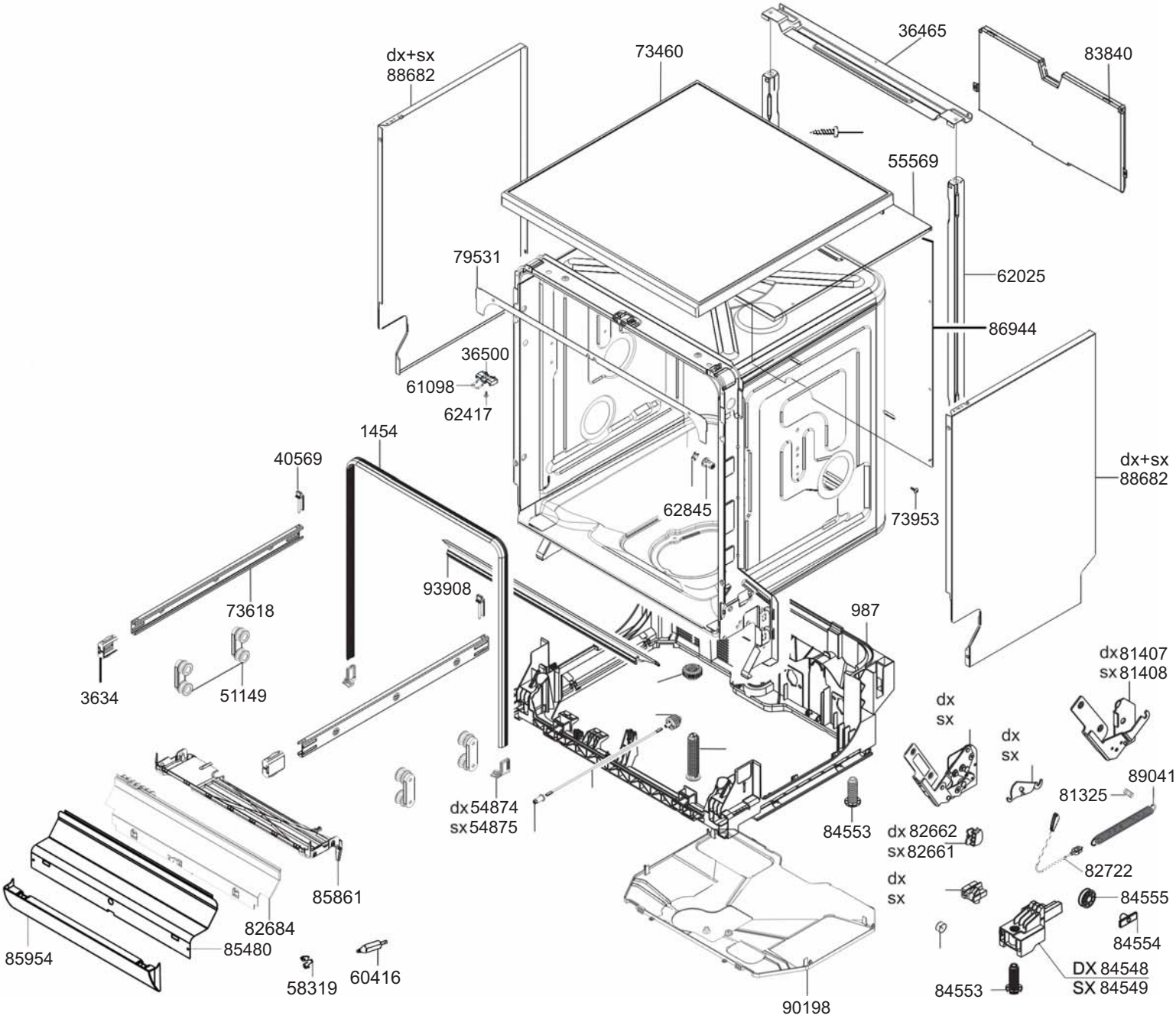
dx+sx
88682
73460
36465
83840
55569
79531
62025
86944
36500
61098
62417
1454
40569
dx+sx
88682
62845
73953
93908
73618
987
3634
51149
dx 81407
sx 81408
dx
sx
dx
sx
89041
81325
dx 54874
sx 54875
84553
dx 82662
sx 82661
82722
dx
sx
84555
85861
82684
85954
85480
84554
58319
60416
DX 84548
SX 84549
84553
90198

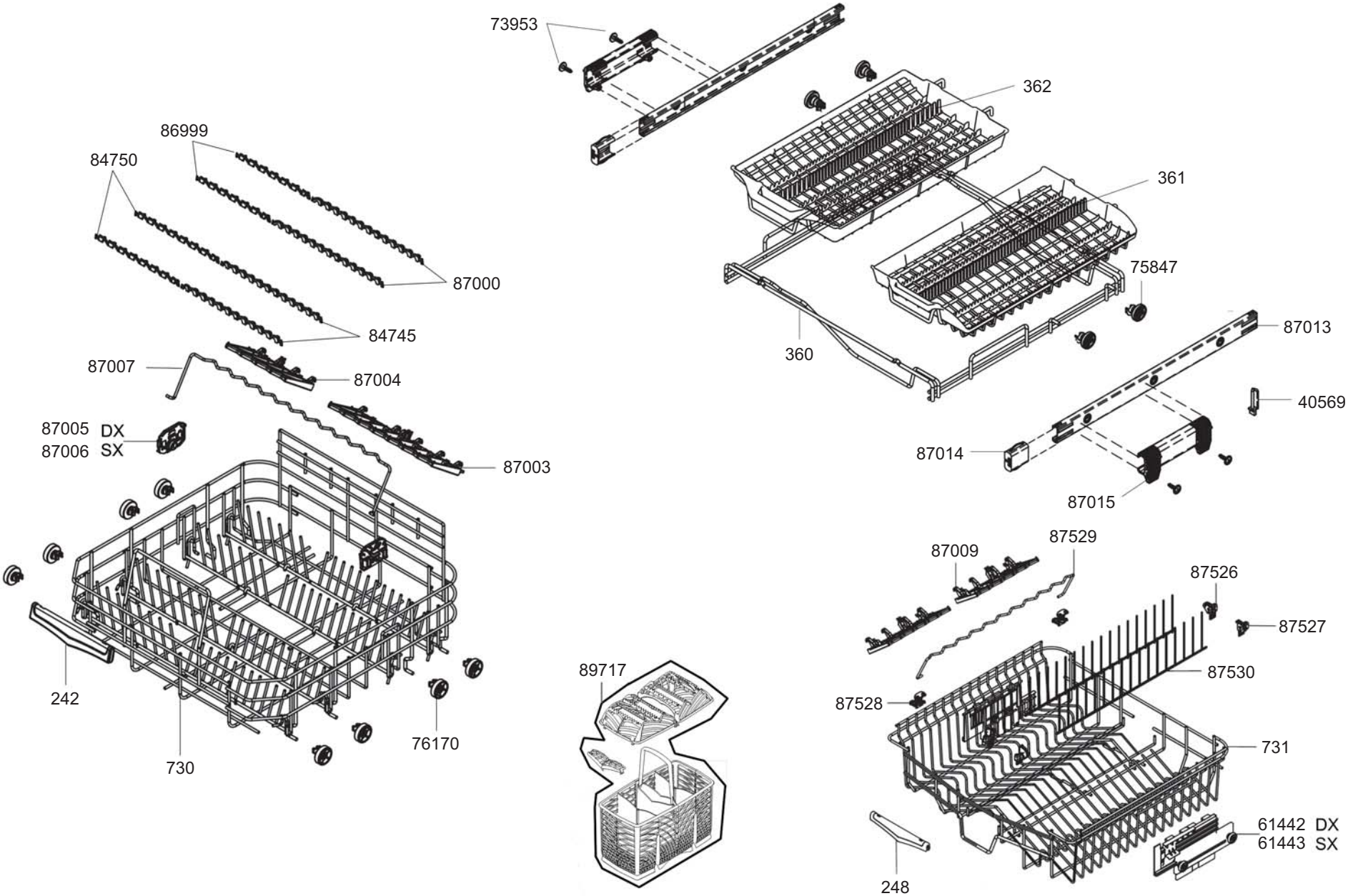
73953
362
361
75847
360
87013
40569
87014
87015
86999
84750
87000
84745
87007
87004
87005 DX
87006 SX
87003
242
730
76170
89717
87009
87529
87526
87527
87530
87528
731
61442 DX
61443 SX
248

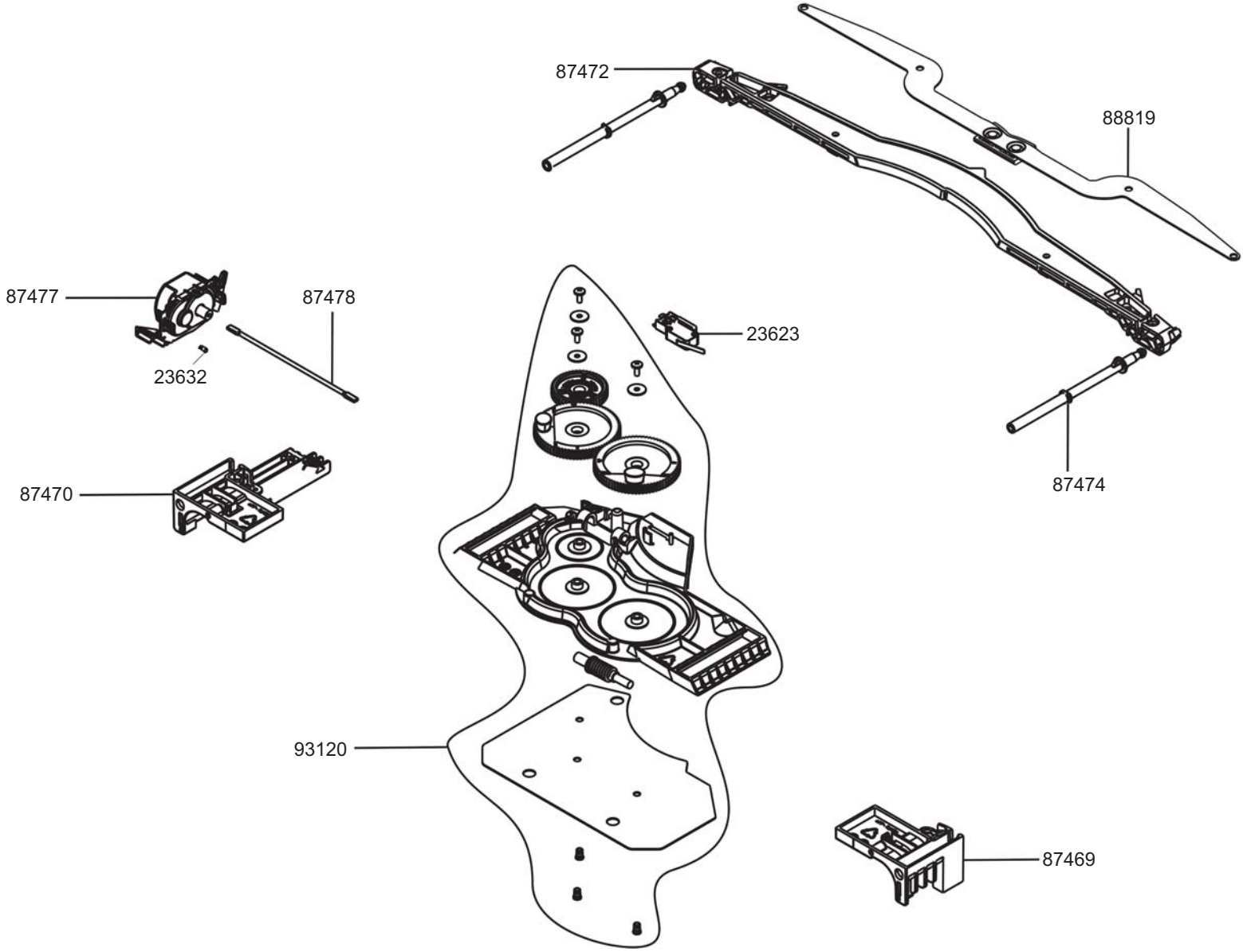
87472
88819
87477
87478
23632
23623
87470
87474
93120
87469