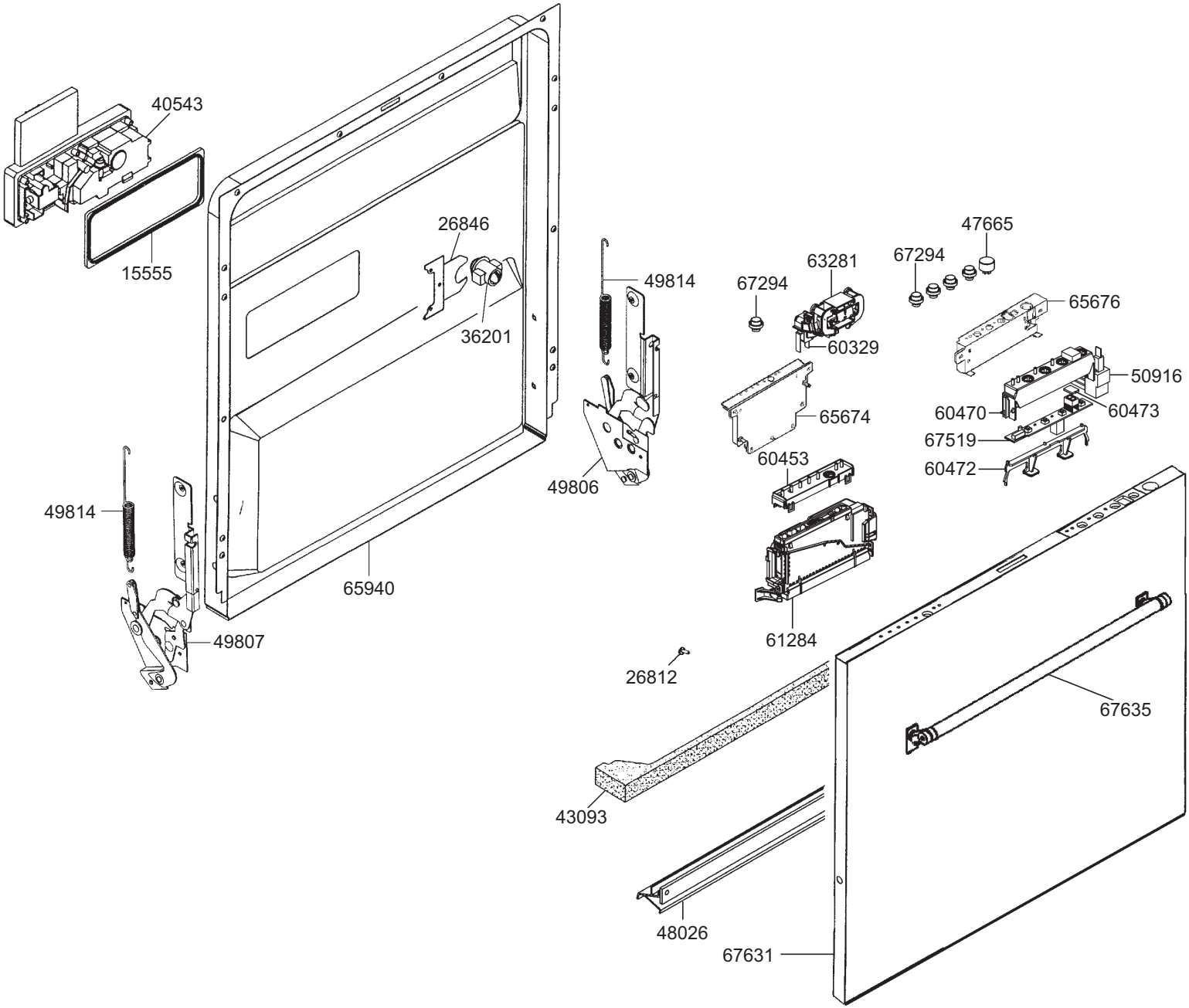
40543
15555
26846
36201
49814
49806
67294
63281
60329
67294
47665
65676
50916
60470
60473
67519
60472
65674
60453
61284
49814
49807
65940
26812
67635
43093
48026
67631

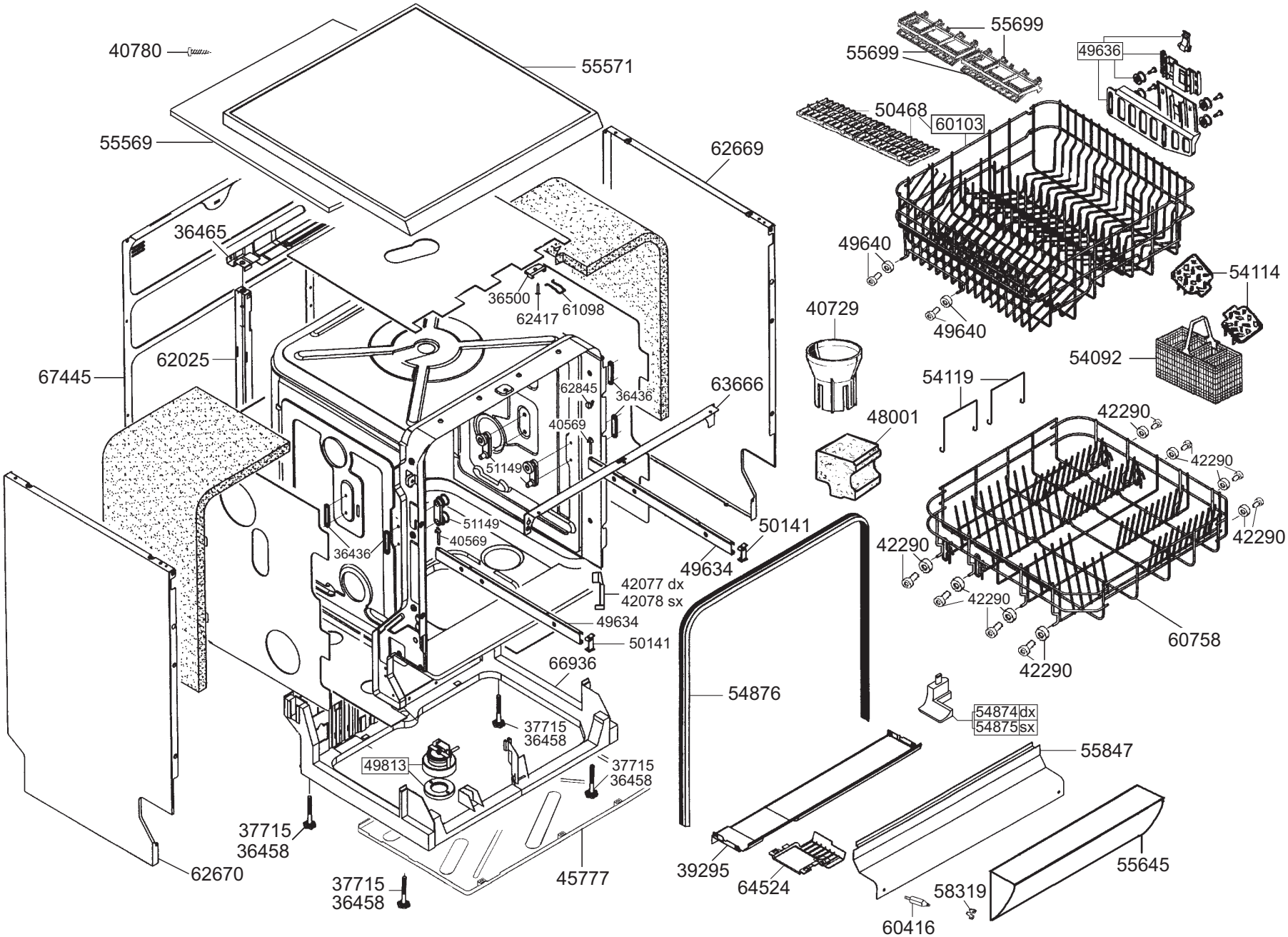
40780
55571
55569
62669
36465
36500
62417
61098
62025
67445
62845
36436
63666
40569
51149
51149
40569
36436
50141
49634
42077 dx
42078 sx
49634
50141
66936
37715
36458
49813
37715
36458
37715
36458
37715
36458
62670
45777
55699
55699
49636
50468
60103
49640
49640
54114
40729
54092
54119
48001
42290
42290
42290
42290
42290
42290
60758
42290
54876
54874dx
54875sx
55847
39295
64524
58319
60416
55645

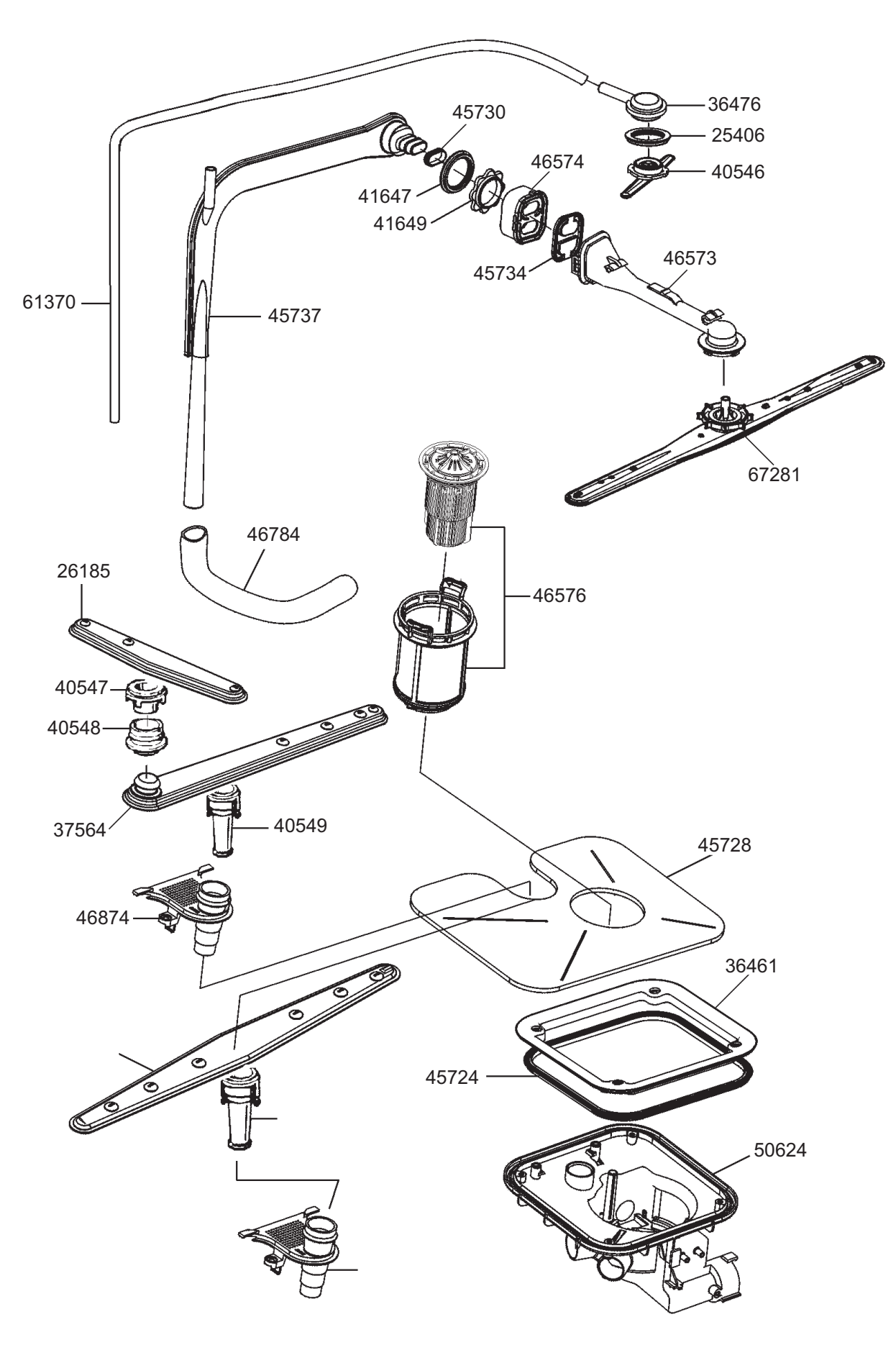
36476
25406
40546
45730
46574
41647
41649
45734
46573
61370
45737
67281
46784
26185
46576
40547
40548
37564
40549
45728
46874
36461
45724
50624

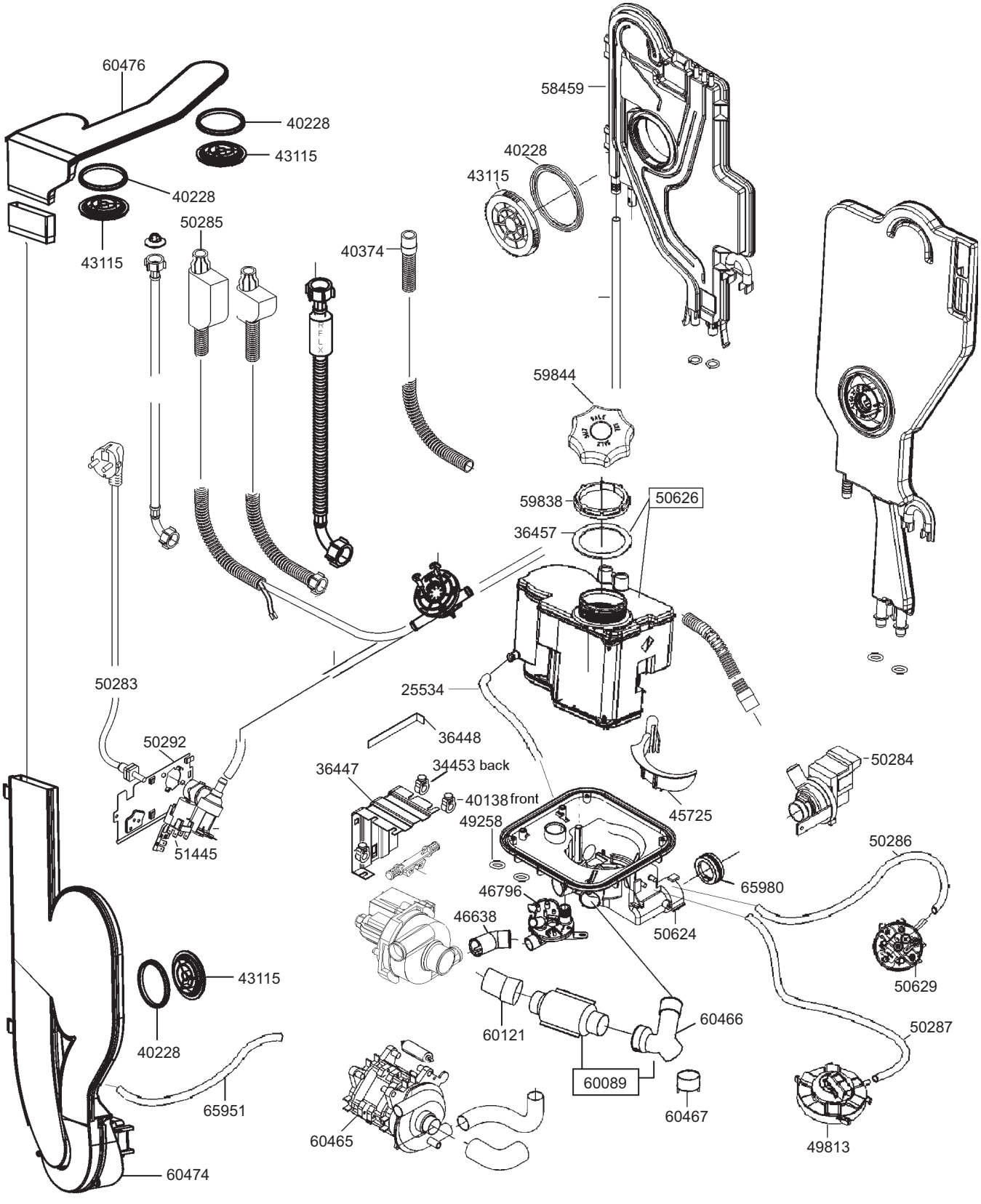
60476
40228
43115
40228
43115
50285
40374
58459
40228
43115
59844
59838
50626
36457
50283
25534
36448
50292
36447
34453 back
40138 front
45725
50284
49258
51445
50286
65980
46796
46638
50624
50629
43115
40228
60121
60466
50287
60089
60467
65951
60465
49813
60474