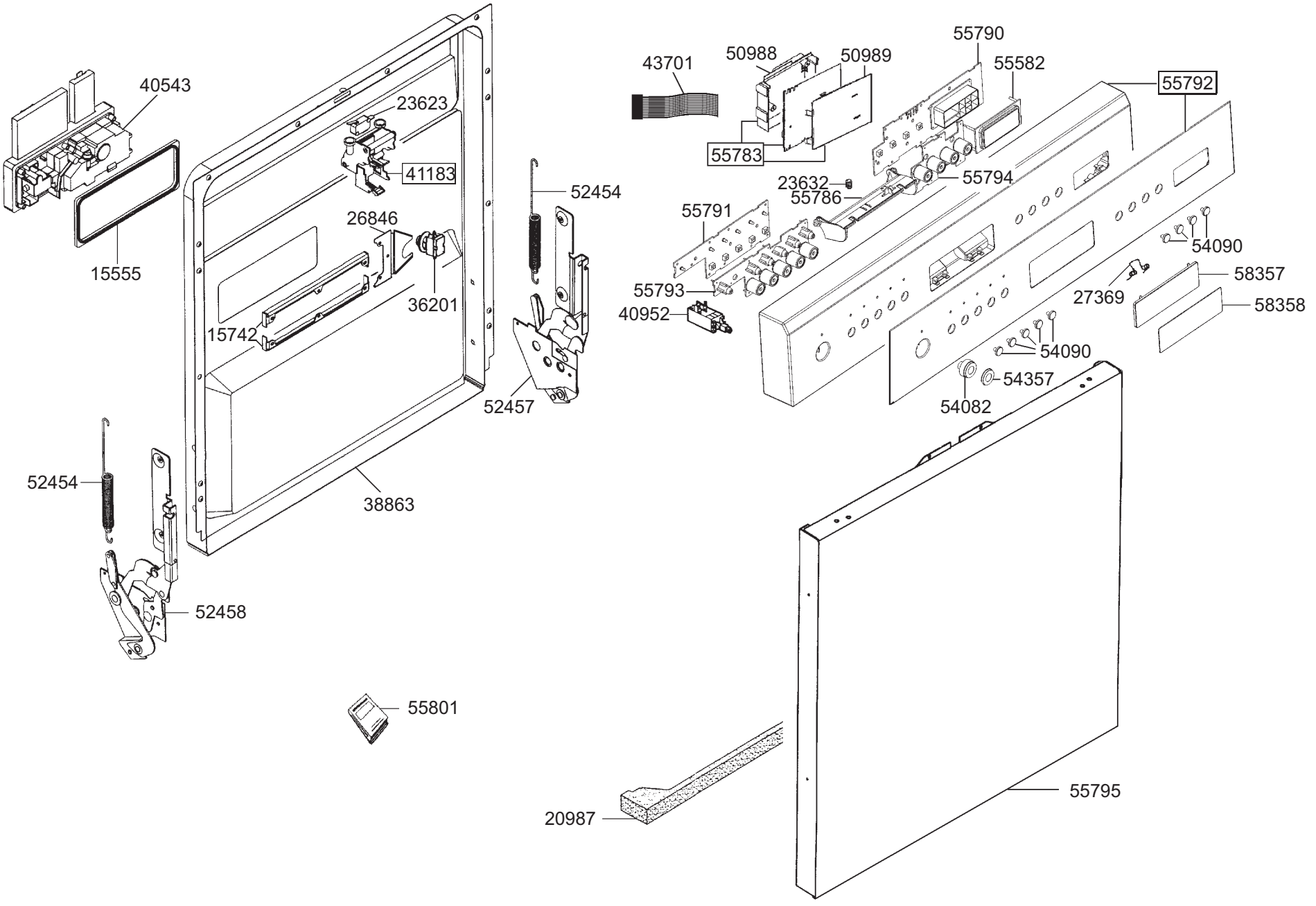
40543
15555
23623
41183
26846
36201
15742
38863
52454
52457
52454
52458
55801
43701
50988
50989
55790
55582
55792
55783
23632
55786
55794
55791
55793
40952
54090
58357
27369
58358
54090
54357
54082
20987
55795

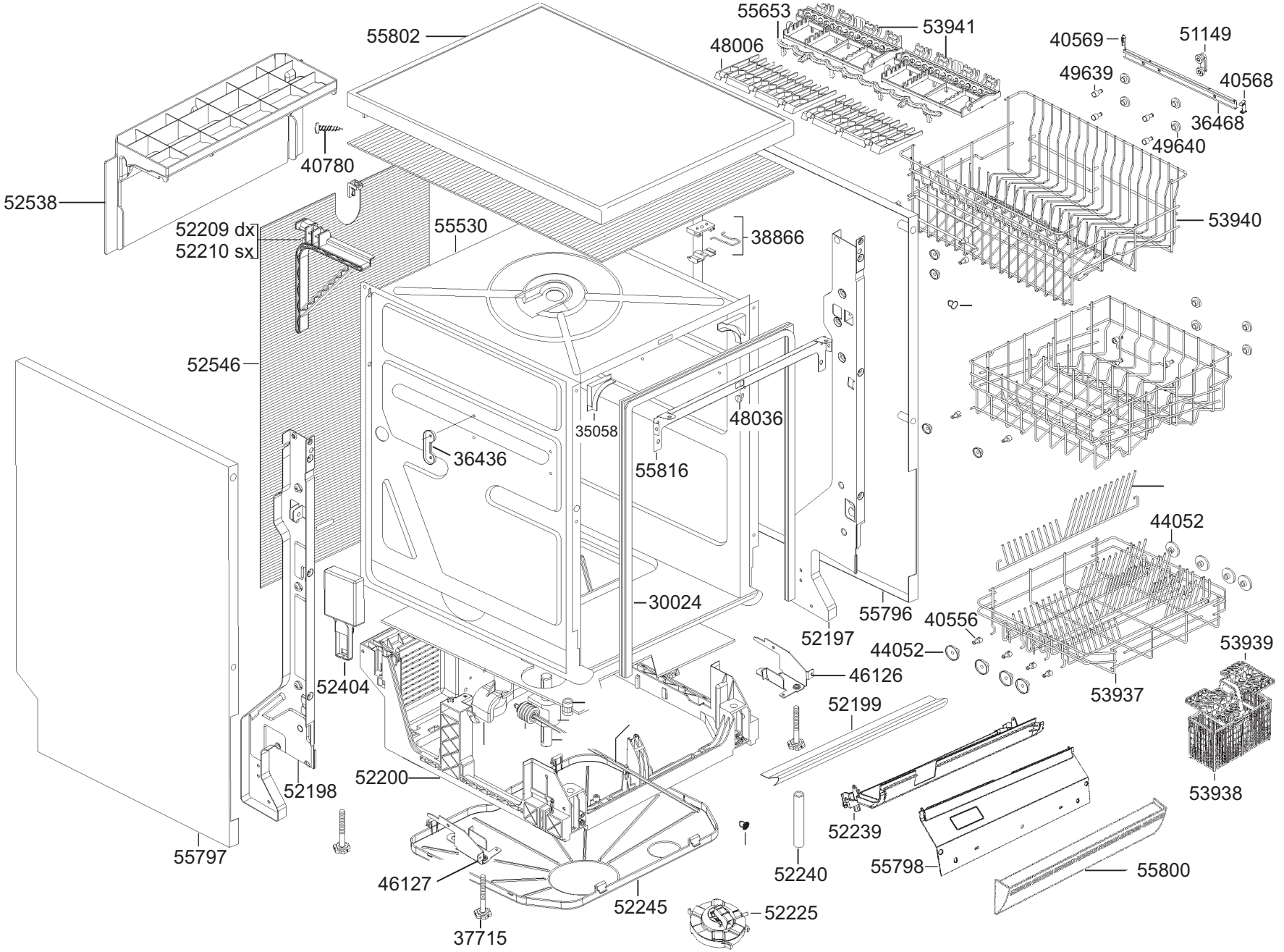
55802
55653
53941
48006
40569
51149
49639
40568
36468
49640
40780
52538
52209 dx
52210 sx
55530
38866
53940
52546
35058
48036
36436
55816
44052
30024
55796
52197
40556
44052
53939
46126
52404
53937
52199
52198
52200
53938
52239
55797
46127
52240
55798
55800
52245
52225
37715

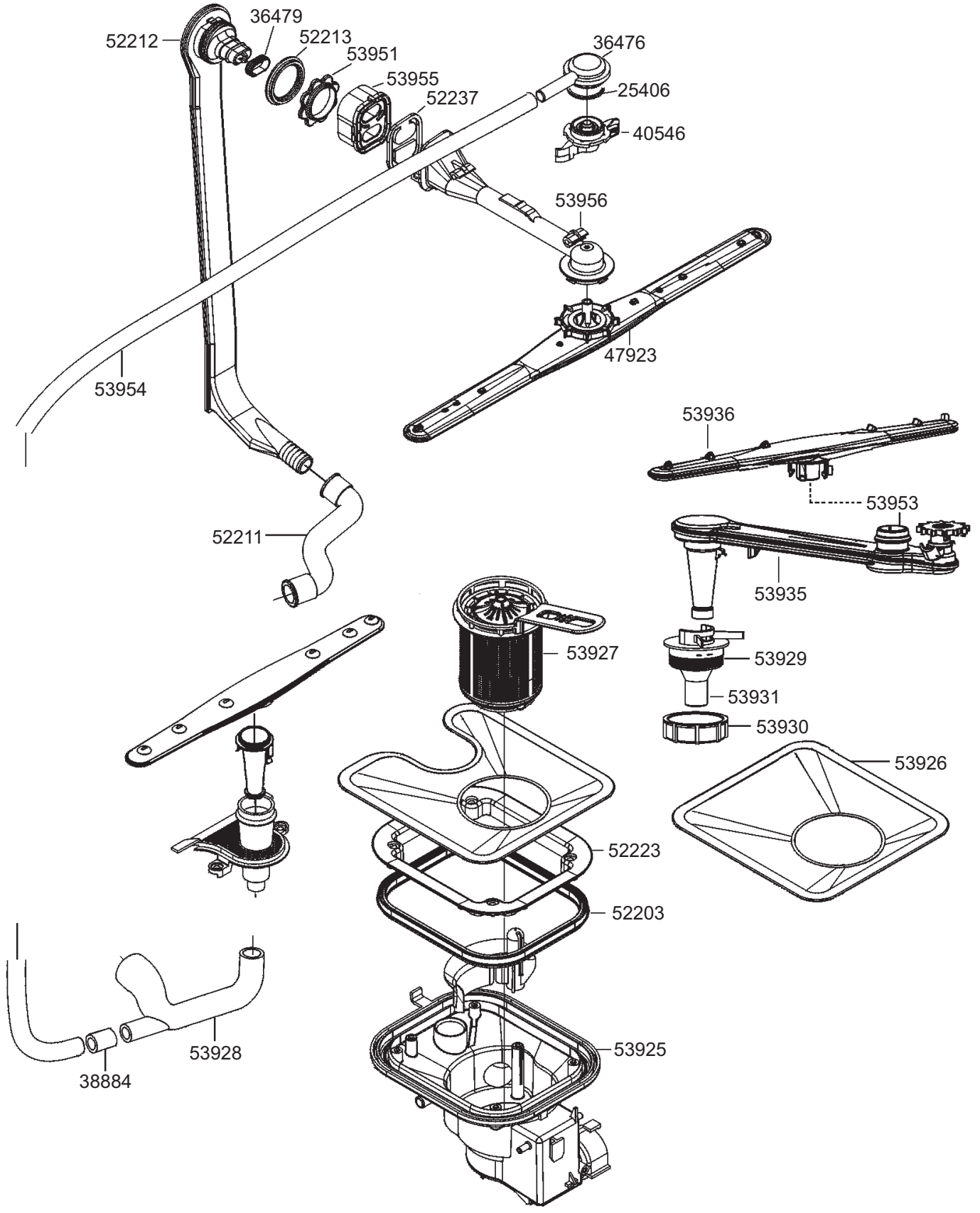
52212
36479
52213
53951
53955
52237
36476
25406
40546
53956
47923
53954
53936
53953
52211
53935
53927
53929
53931
53930
53926
52223
52203
53928
38884
53925

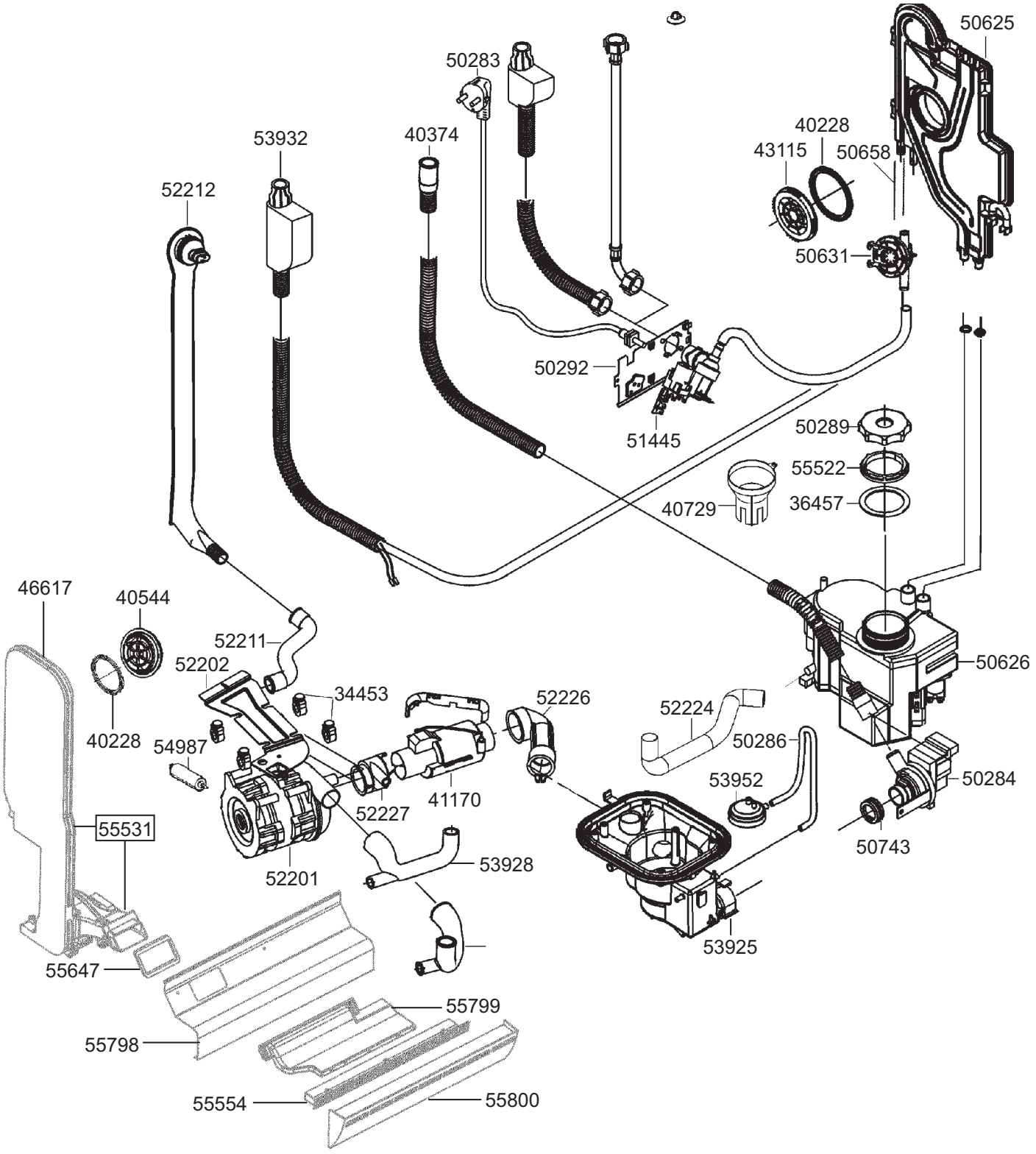
50625
50283
40228
53932
40374
43115
50658
52212
50631
50292
51445
50289
55522
40729
36457
46617
40544
52211
50626
52202
34453
52226
52224
40228
54987
50286
53952
50284
41170
52227
55531
50743
53928
52201
53925
55647
55799
55798
55554
55800