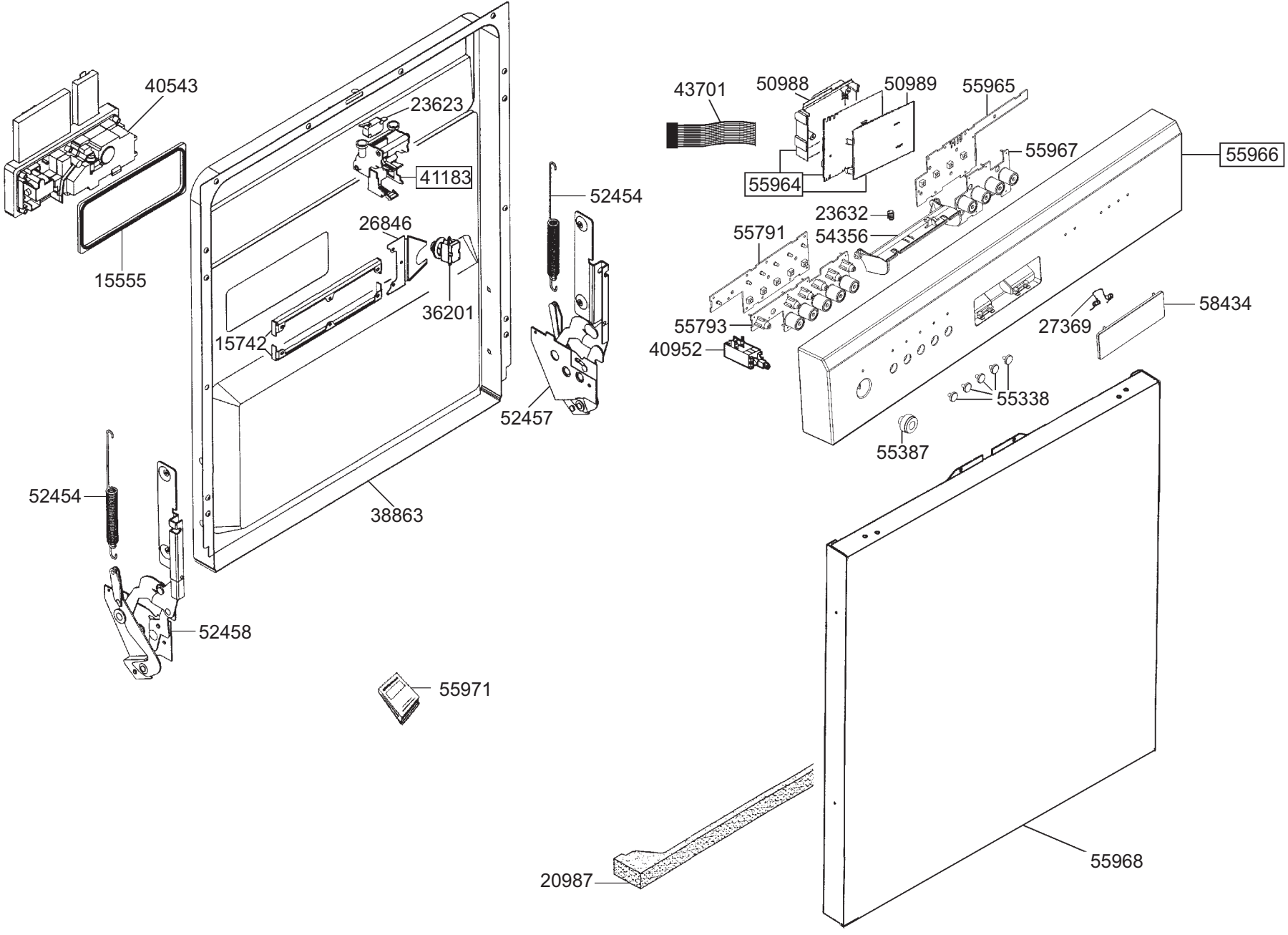
40543
15555
23623
41183
26846
36201
15742
38863
52454
52457
52454
52458
55971
43701
50988
50989
55965
55964
55967
55966
23632
55791
54356
55793
40952
27369
58434
55338
55387
20987
55968

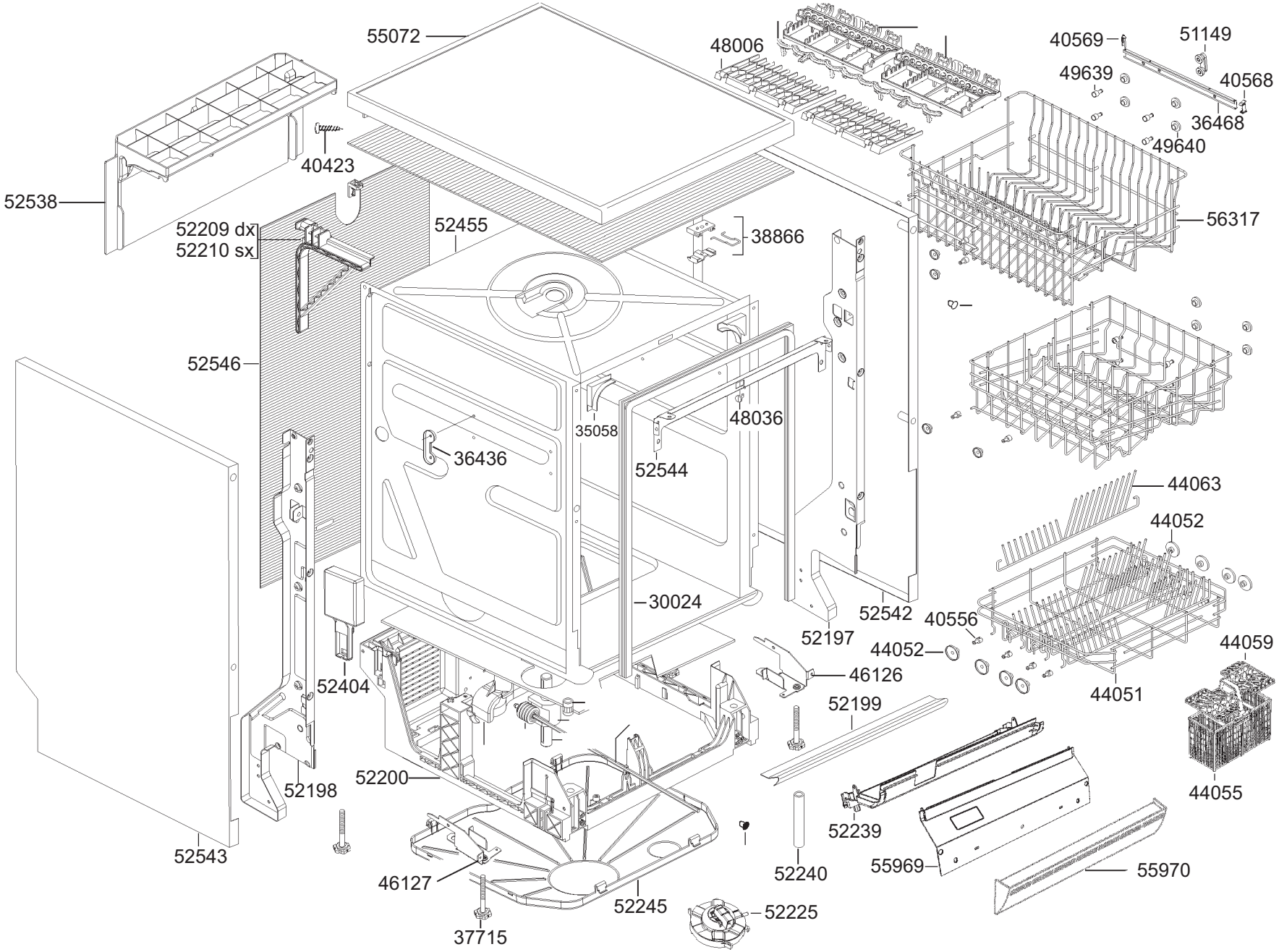
55072
48006
40569
51149
49639
40568
36468
49640
40423
52538
52209 dx
52210 sx
52455
38866
56317
52546
35058
48036
36436
52544
44063
44052
30024
52542
40556
52197
44052
44059
46126
52404
44051
52199
52198
52200
44055
52239
52543
46127
52240
55969
55970
52245
52225
37715

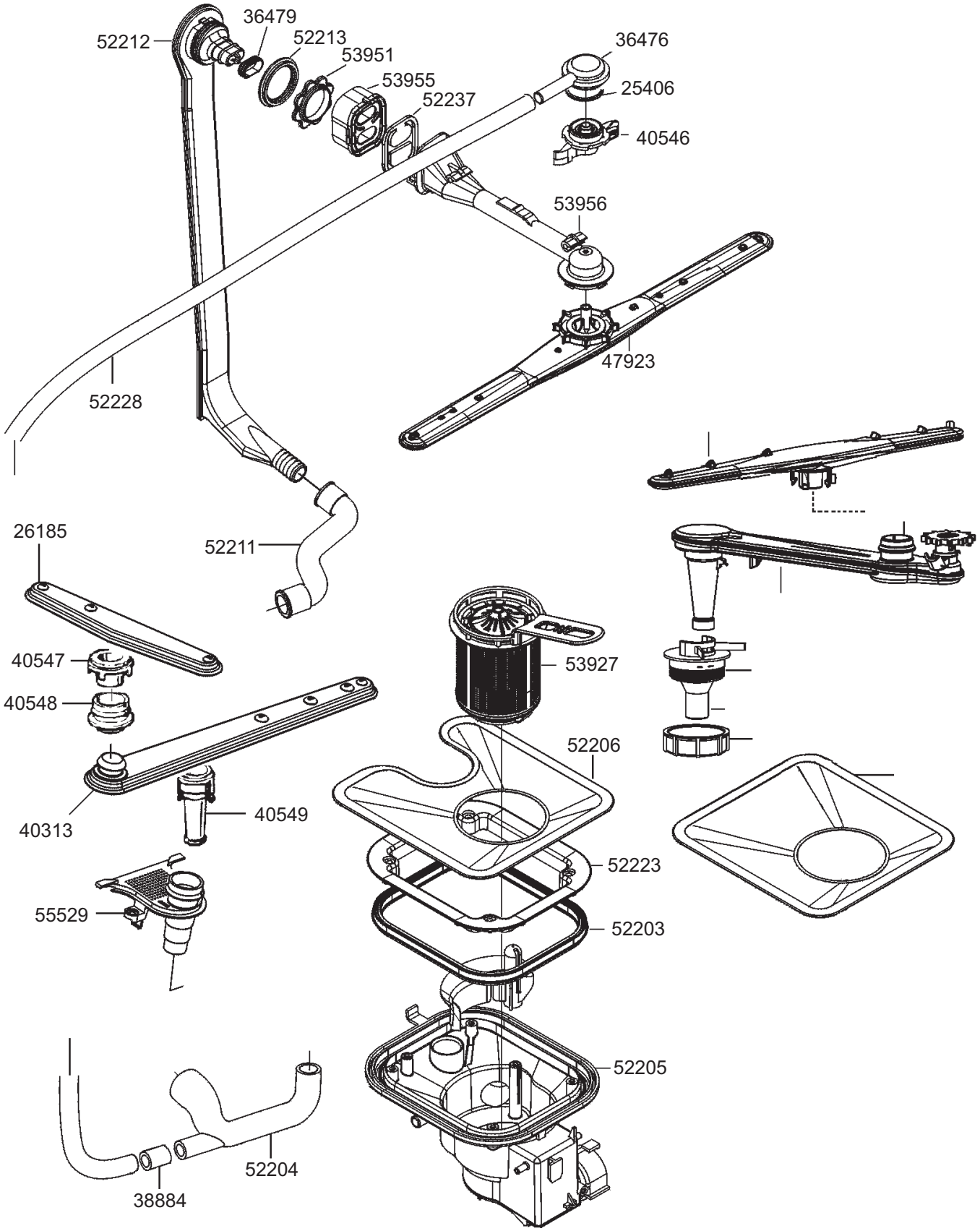
52212
36479
52213
53951
53955
52237
36476
25406
40546
53956
47923
52228
52211
26185
40547
40548
40313
40549
55529
53927
52206
52223
52203
52205
52204
38884

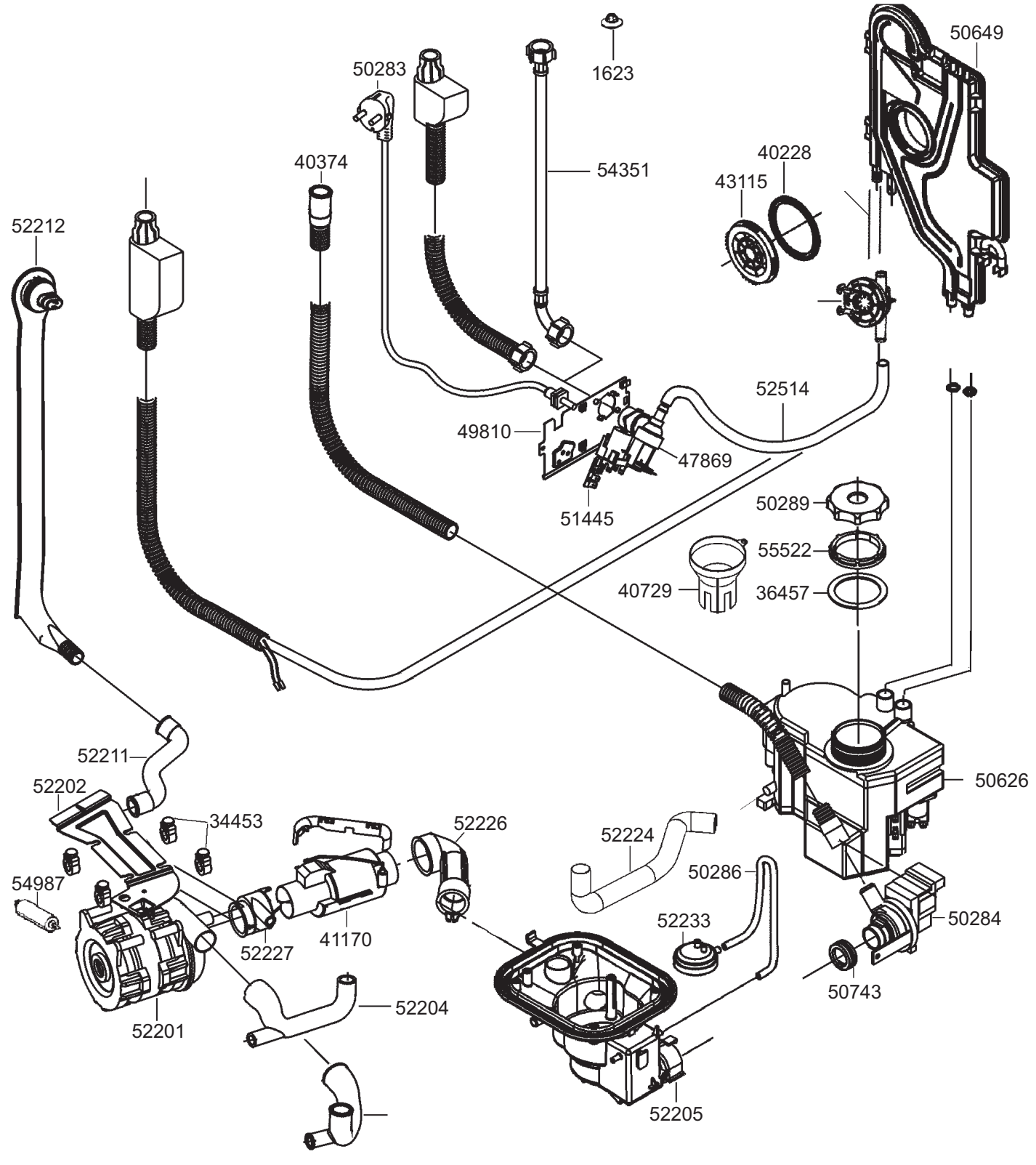
50649
1623
50283
54351
40374
40228
43115
52212
52514
49810
47869
51445
50289
55522
40729
36457
52211
52202
50626
34453
52226
52224
54987
50286
52233
50284
41170
52227
50743
52204
52201
52205