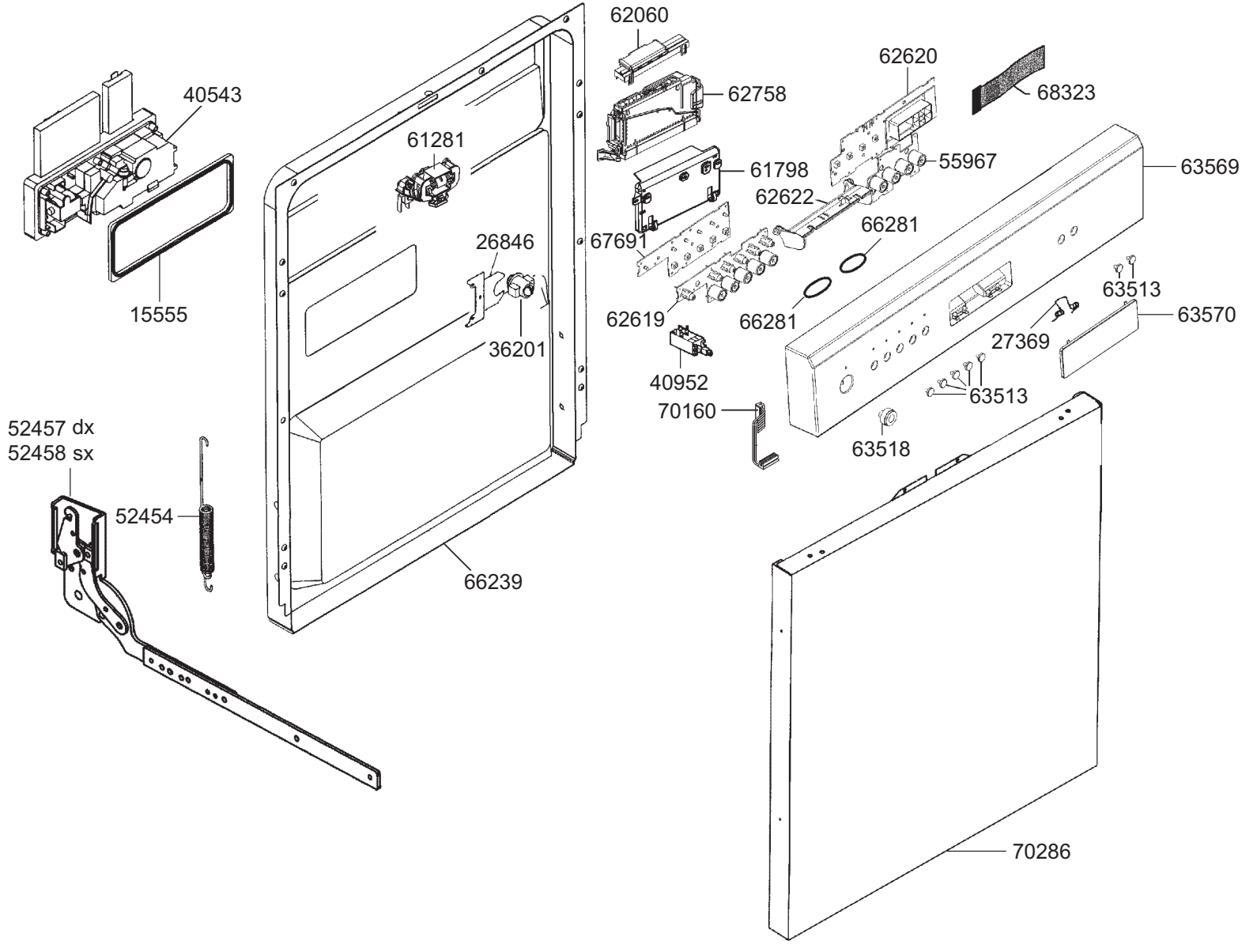
40543
15555
61281
26846
36201
66239
62060
62758
61798
67691
62619
40952
70160
62620
55967
62622
66281
66281
68323
63569
63513
63570
27369
63513
63518
70286
52457 dx
52458 sx
52454

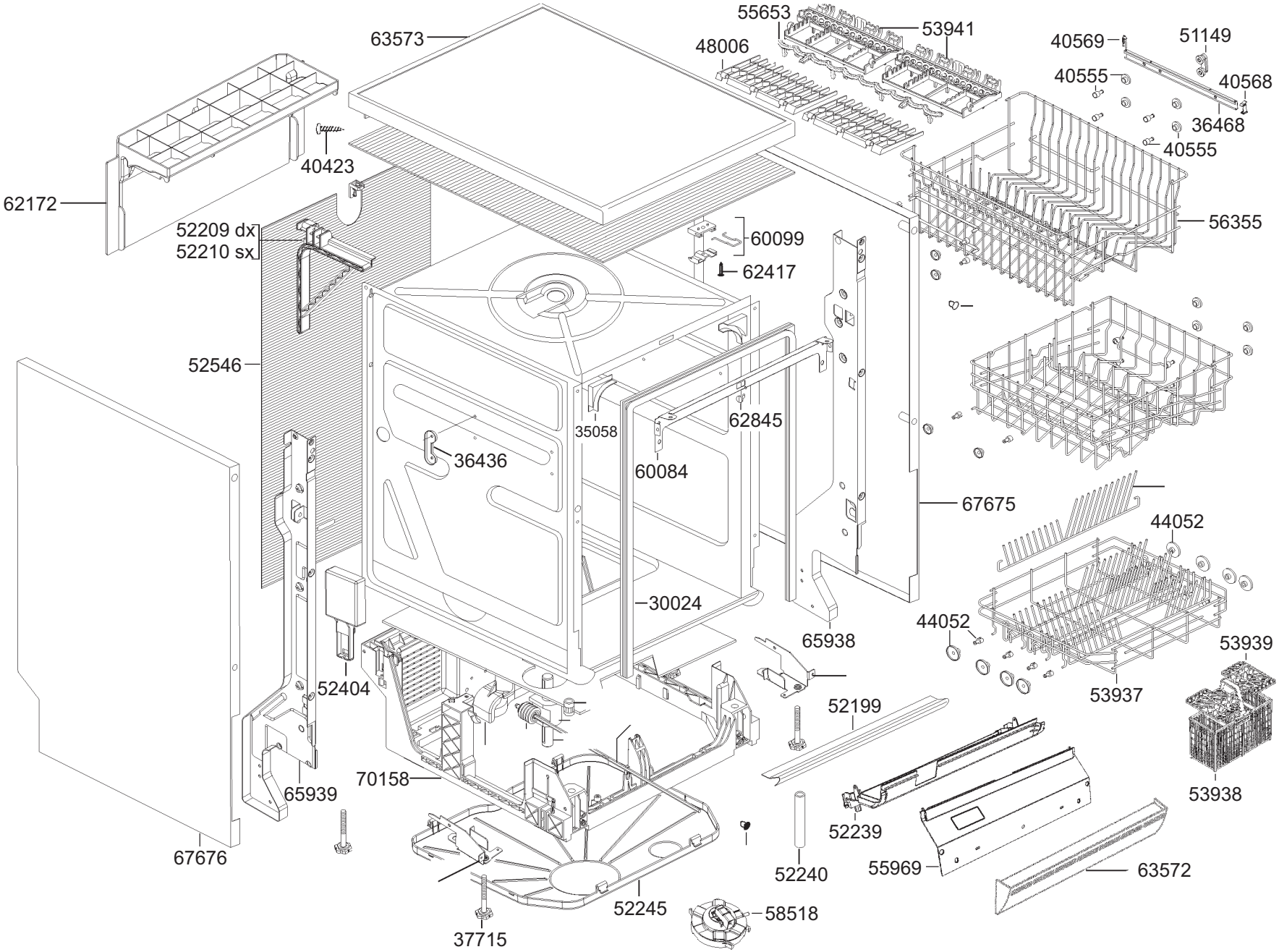
63573
55653
53941
48006
40569
51149
40555
40568
36468
40555
40423
62172
52209 dx
52210 sx
60099
62417
56355
52546
35058
62845
36436
60084
67675
44052
30024
65938
44052
53939
52404
53937
52199
70158
65939
53938
52239
67676
52240
55969
63572
52245
58518
37715

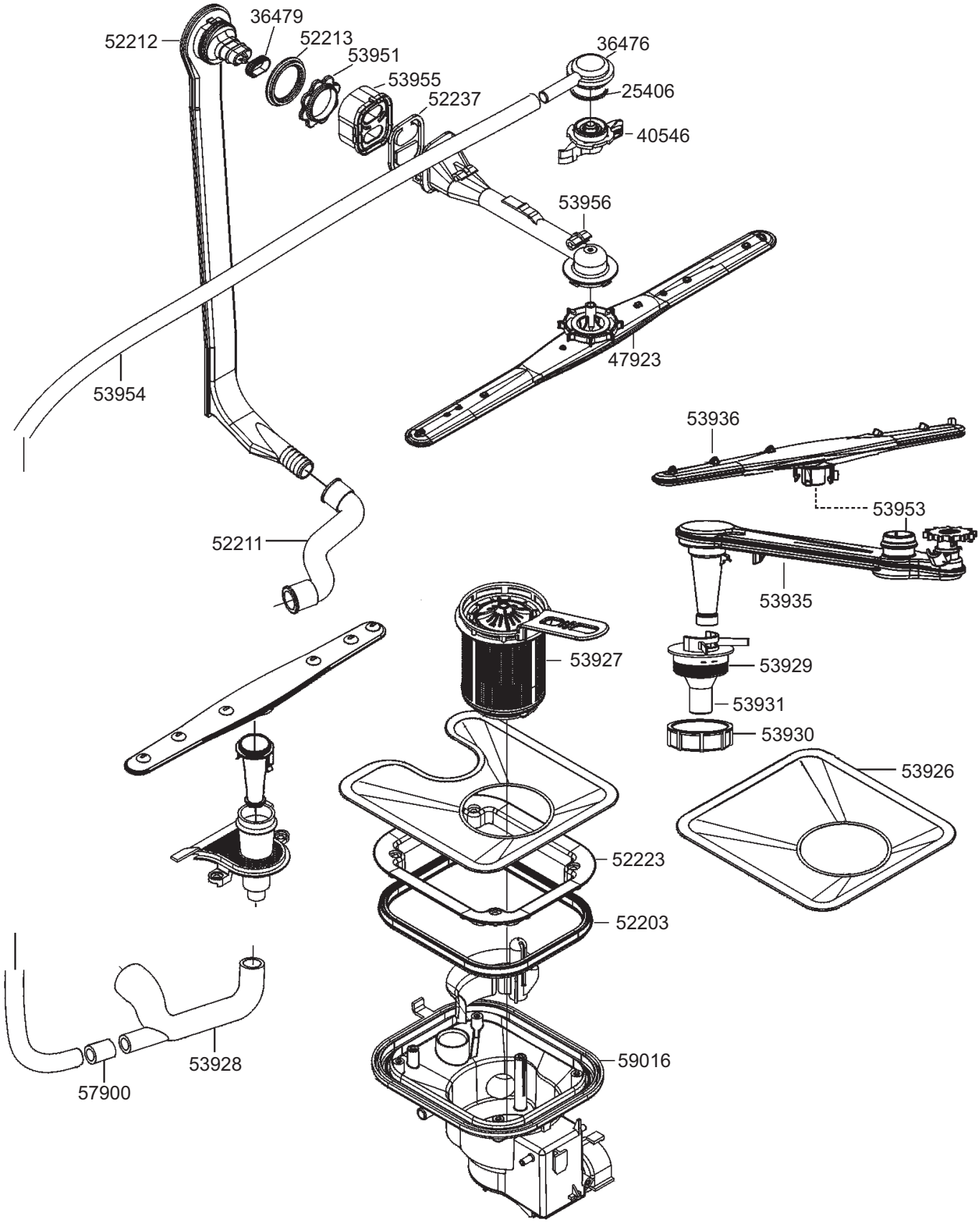
52212
36479
52213
53951
53955
52237
36476
25406
40546
53956
47923
53954
53936
53953
52211
53935
53927
53929
53931
53930
53926
52223
52203
53928
57900
59016

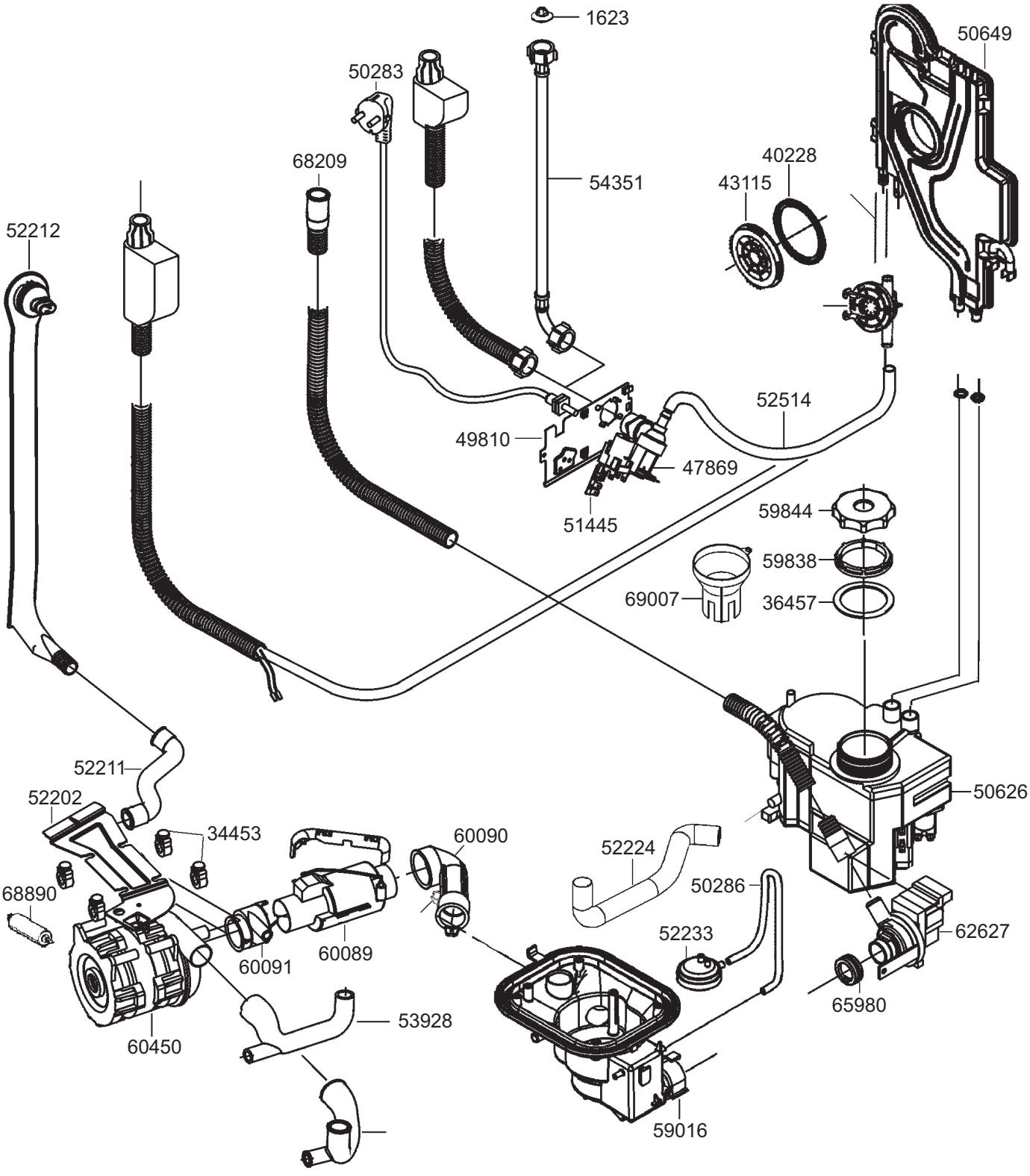
1623
50649
50283
68209
54351
40228
43115
52212
52514
49810
47869
51445
59844
59838
69007
36457
52211
52202
50626
34453
60090
52224
68890
50286
62627
52233
60091
60089
65980
53928
60450
59016