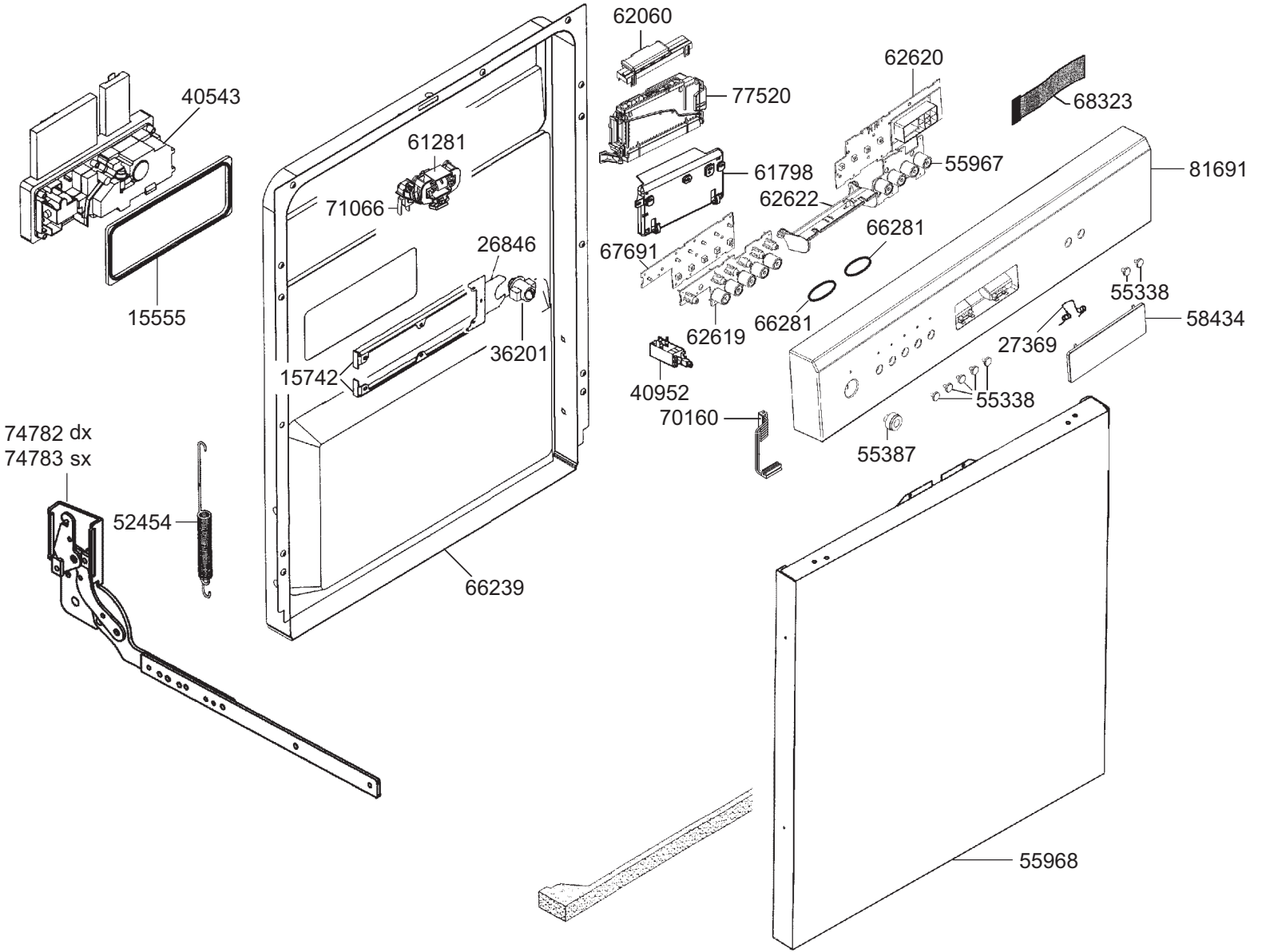
40543
15555
61281
71066
26846
36201
15742
66239
62060
77520
61798
67691
62619
40952
70160
62620
62622
55967
66281
66281
68323
81691
55338
58434
27369
55338
55387
74782 dx
74783 sx
52454
55968

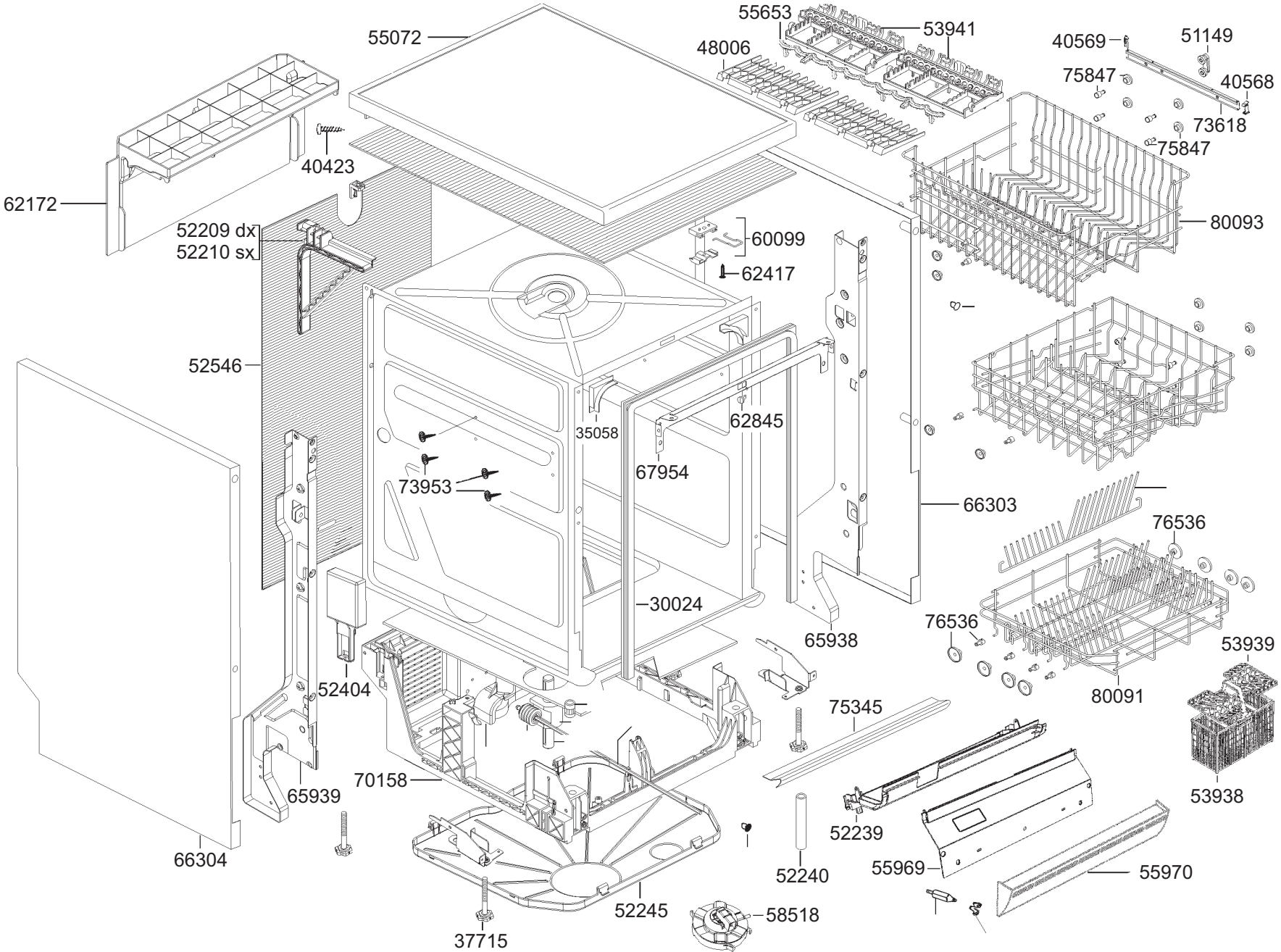
55072
55653
53941
48006
40569
51149
75847
40568
73618
75847
40423
62172
52209 dx
52210 sx
60099
62417
80093
52546
35058
62845
67954
73953
66303
76536
30024
65938
76536
53939
52404
80091
75345
70158
65939
53938
52239
66304
52240
55969
55970
52245
58518
37715

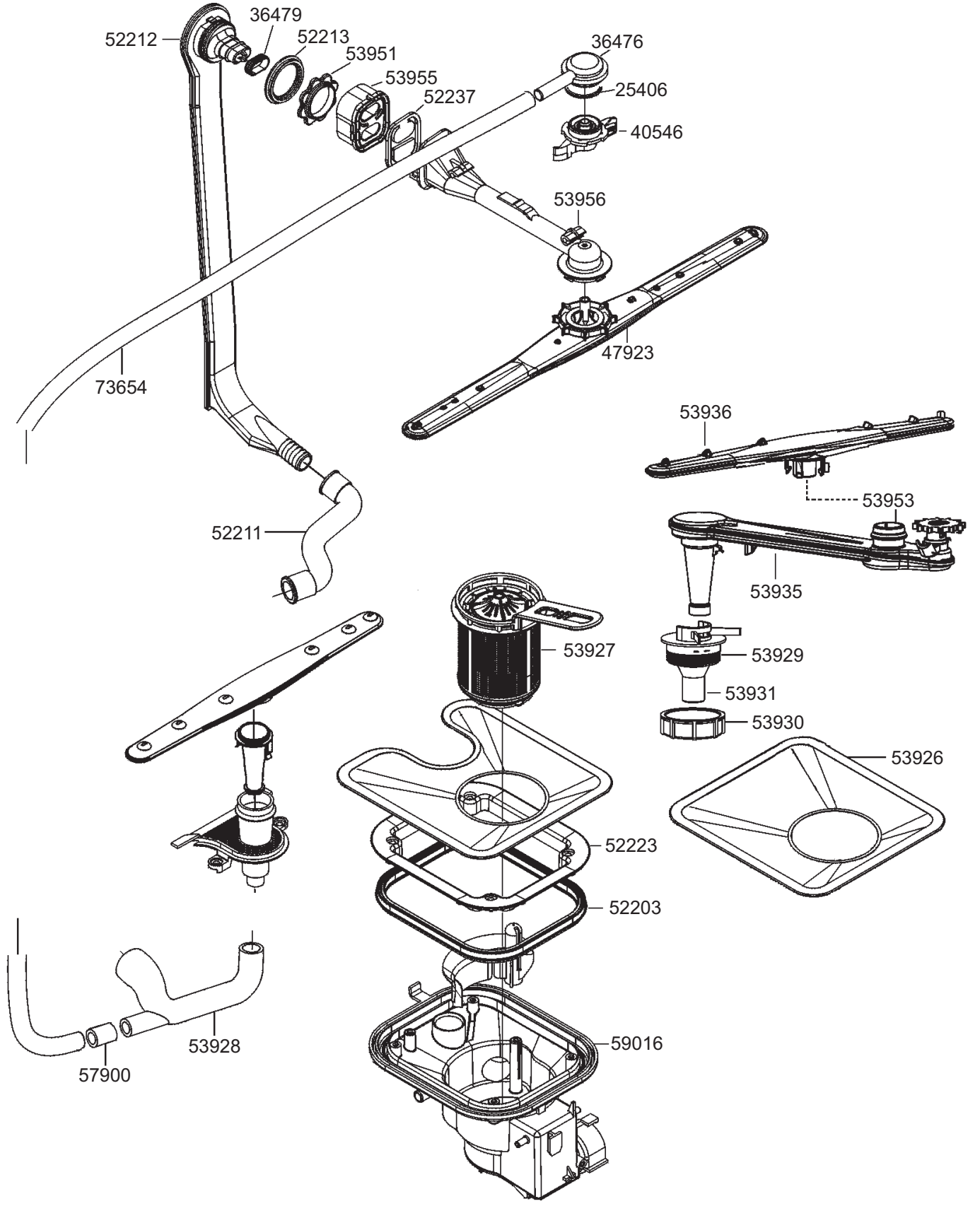
36479
52212
52213
53951
53955
52237
36476
25406
40546
53956
47923
73654
53936
53953
52211
53935
53927
53929
53931
53930
53926
52223
52203
53928
59016
57900

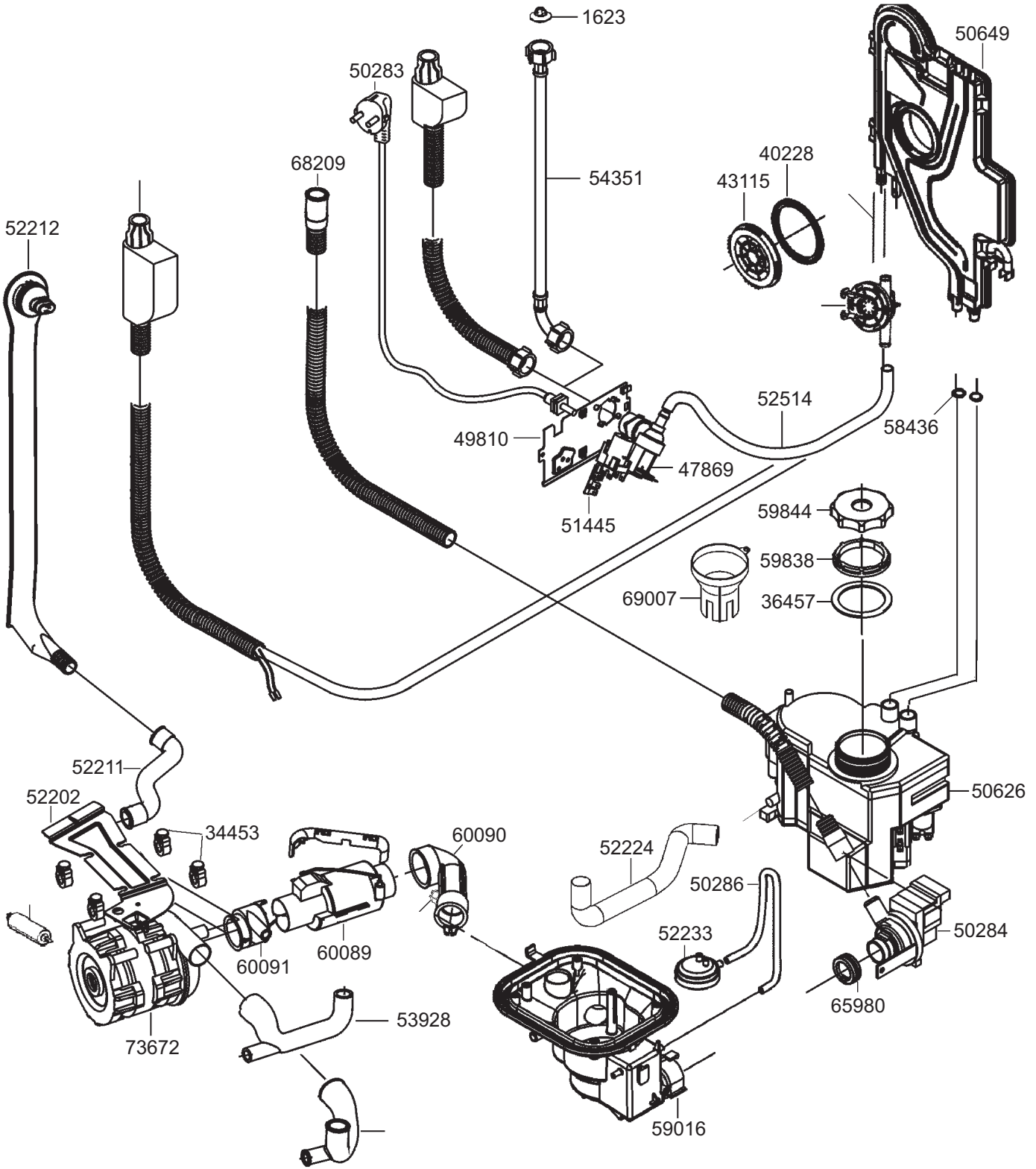
1623
50649
50283
40228
68209
54351
43115
52212
52514
58436
49810
47869
51445
59844
59838
69007
36457
52211
52202
50626
34453
60090
52224
50286
52233
50284
60091
60089
65980
53928
73672
59016