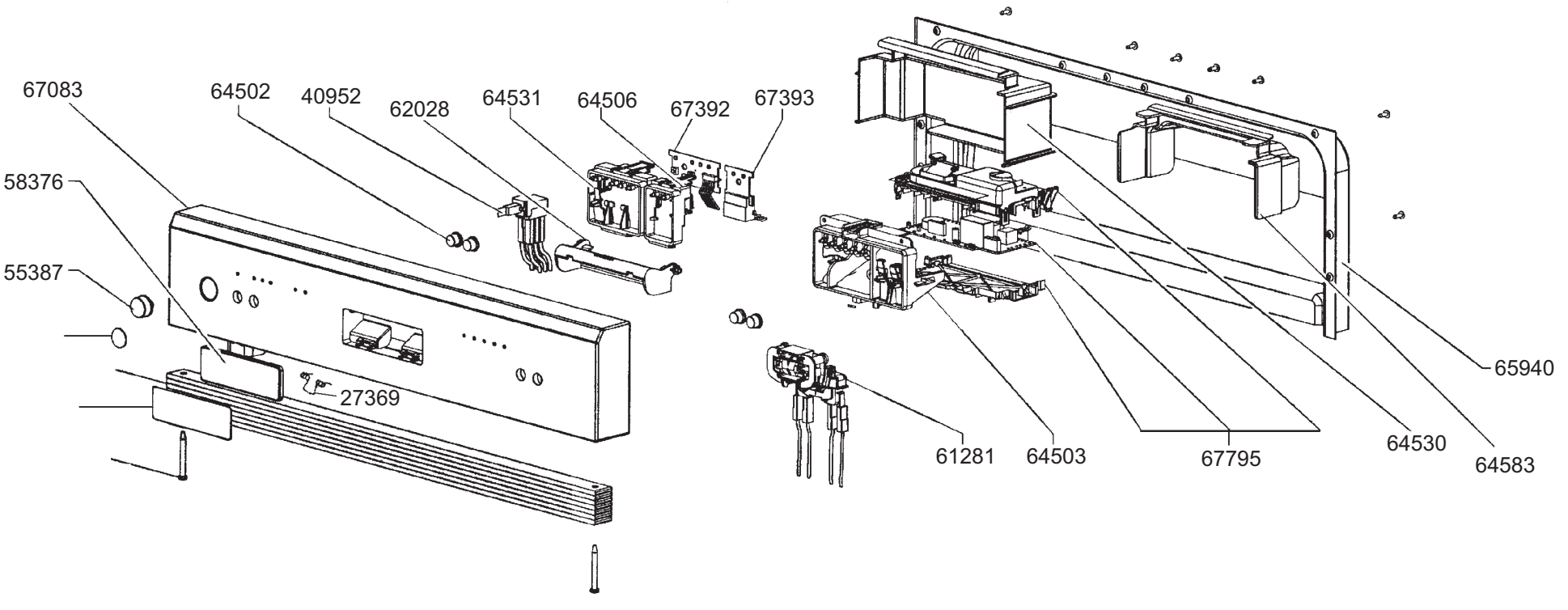
67083
64502
40952
62028
64531
64506
67392
67393
58376
55387
27369
61281
64503
67795
64530
64583
65940

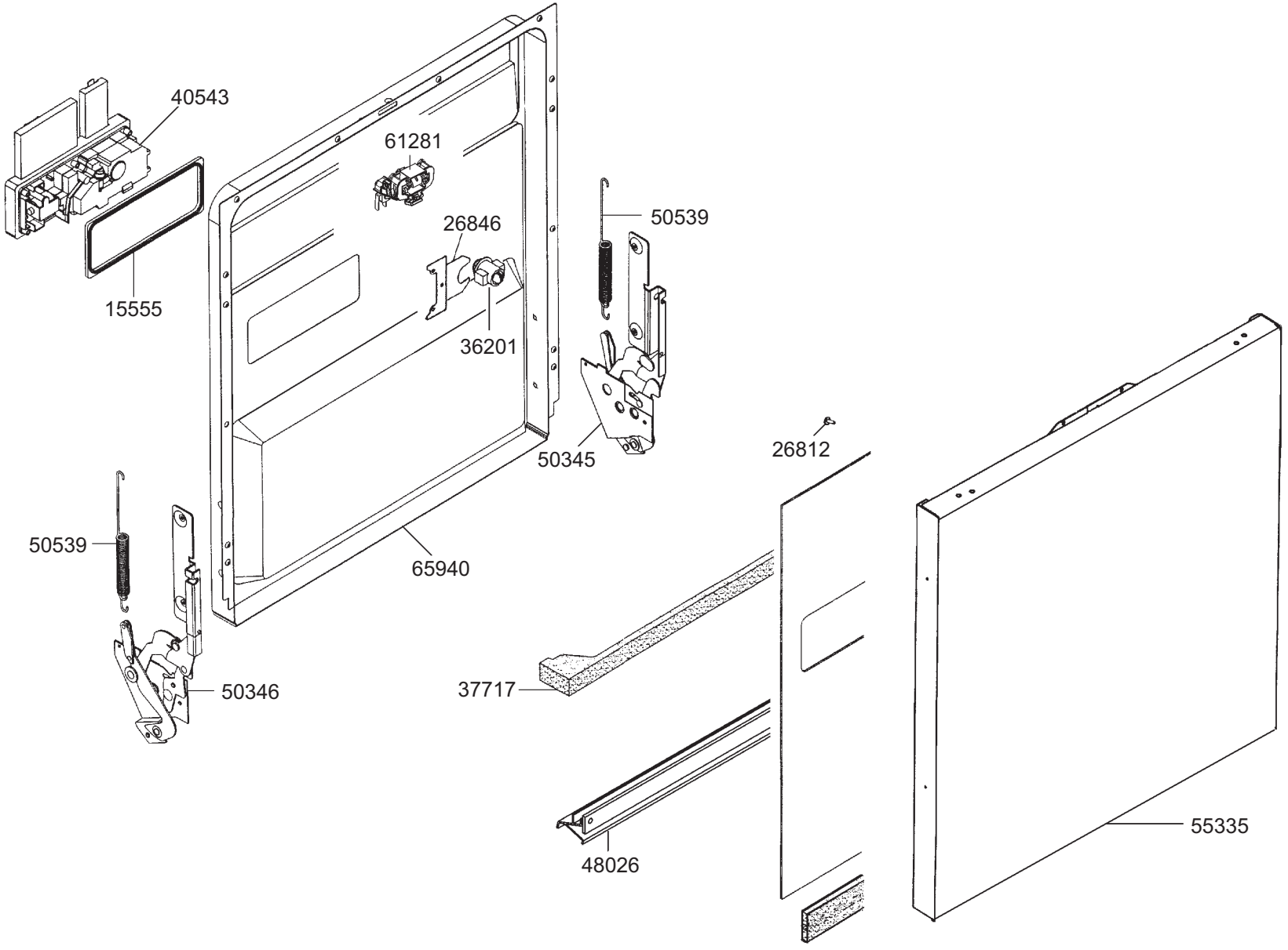
40543
61281
26846
50539
15555
36201
50345
26812
50539
65940
37717
50346
48026
55335

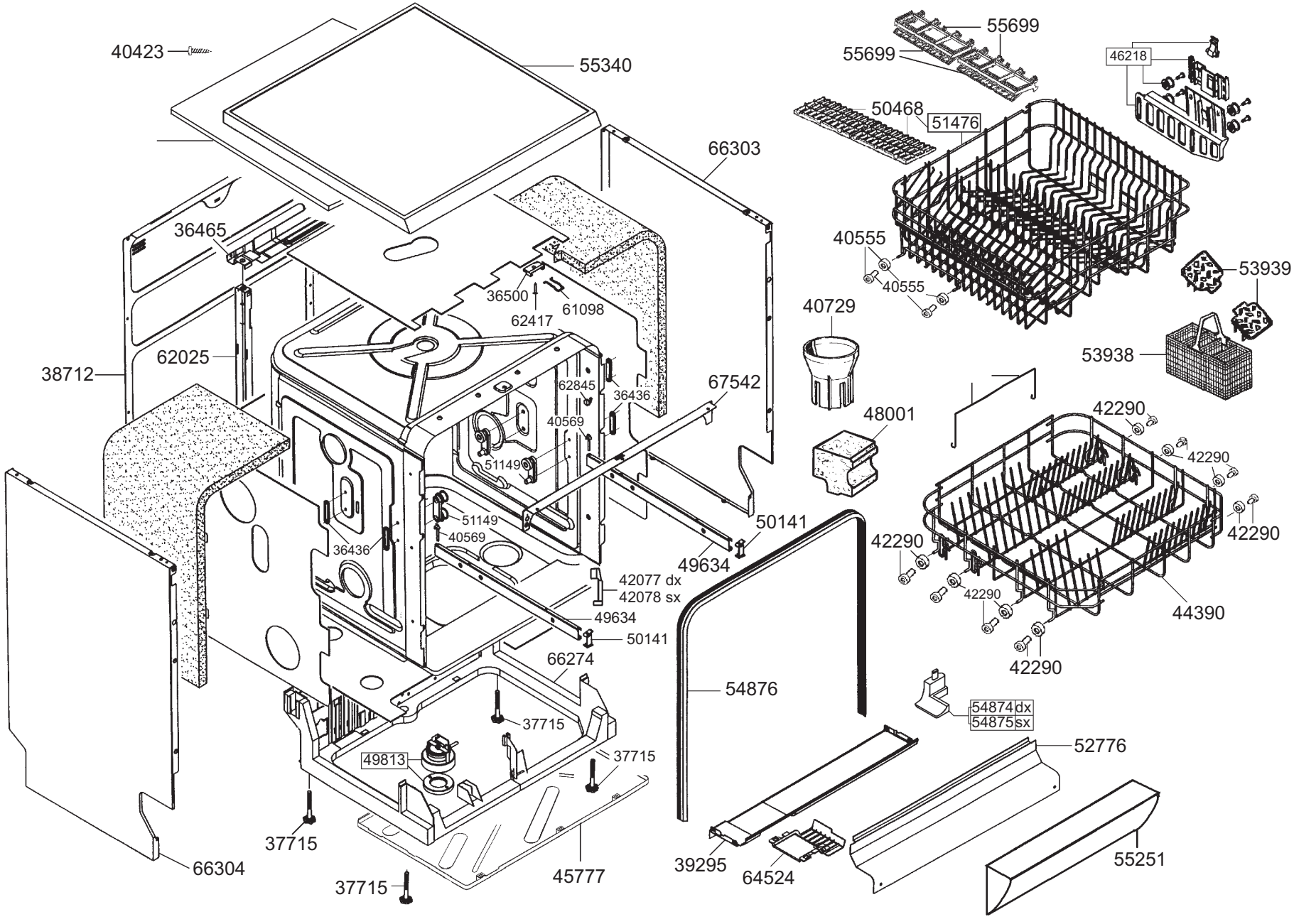
40423
55340
55699
55699
46218
50468
51476
66303
36465
40555
40555
53939
36500
61098
62417
40729
53938
62025
38712
62845
36436
67542
40569
48001
42290
42290
51149
51149
50141
42290
42290
36436
40569
49634
42077 dx
42078 sx
42290
44390
49634
50141
42290
66274
54876
54874dx
54875sx
37715
52776
49813
37715
37715
66304
45777
39295
64524
55251
37715

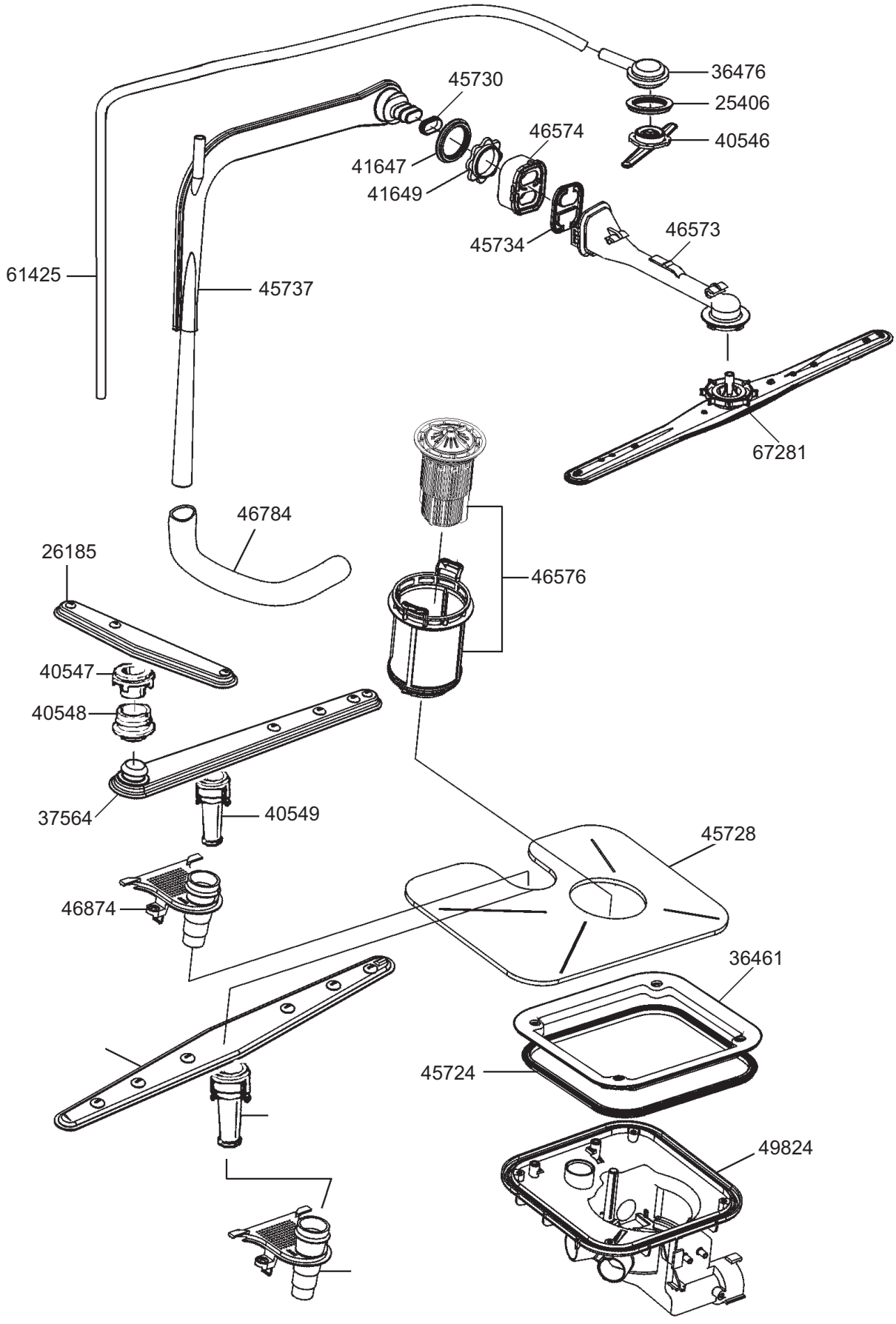
36476
25406
40546
45730
46574
41647
41649
45734
46573
61425
45737
67281
46784
26185
46576
40547
40548
37564
40549
45728
46874
36461
45724
49824

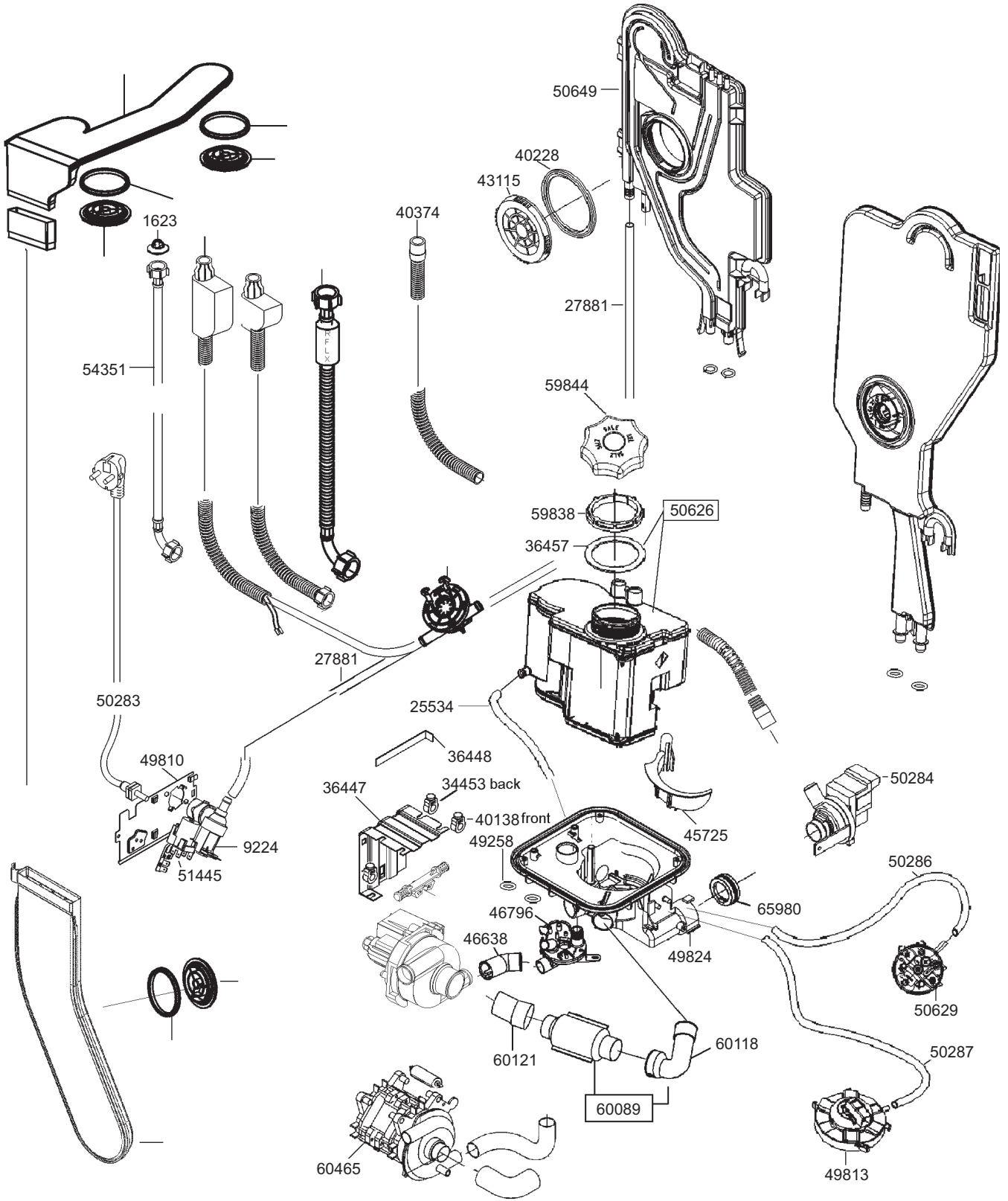
50649
40228
43115
40374
1623
27881
54351
59844
59838
50626
36457
27881
50283
25534
36448
49810
36447
34453 back
40138 front
45725
50284
9224
51445
49258
50286
65980
46796
46638
49824
50629
60121
60118
50287
60089
60465
49813