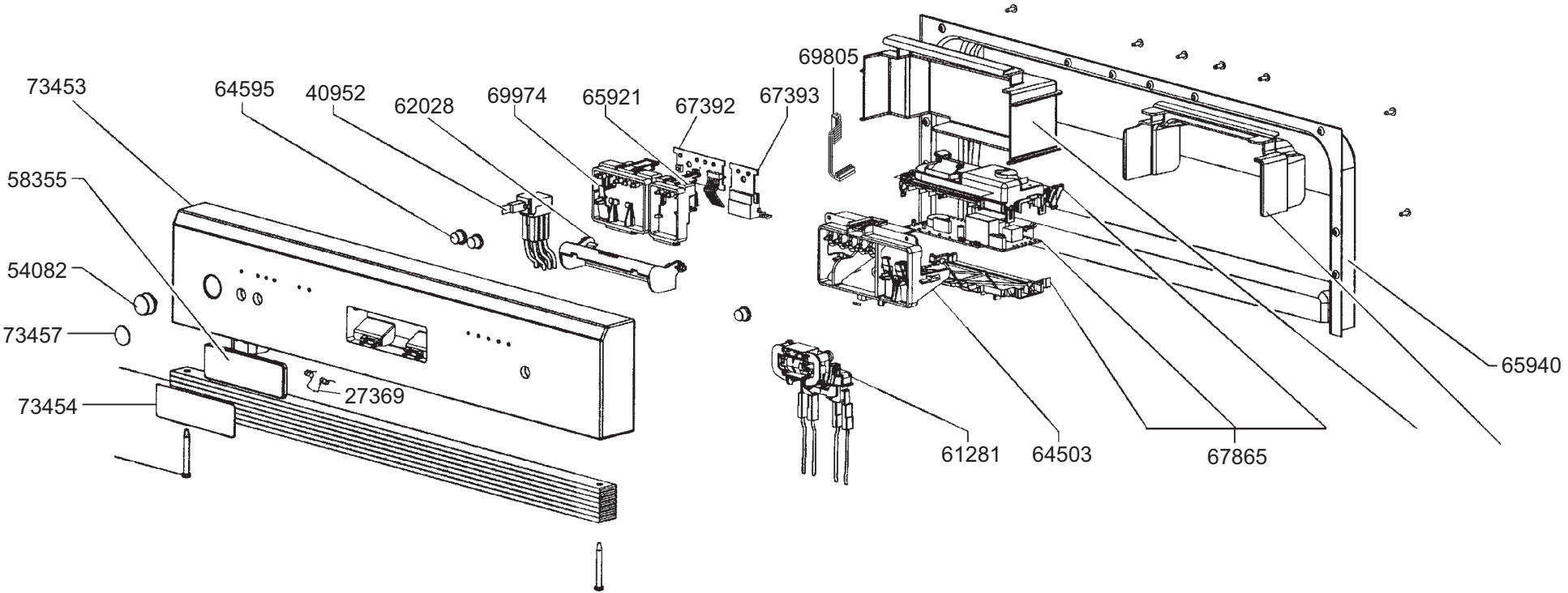
73453
64595
40952
62028
69974
65921
67392
67393
69805
58355
54082
73457
73454
27369
61281
64503
67865
65940

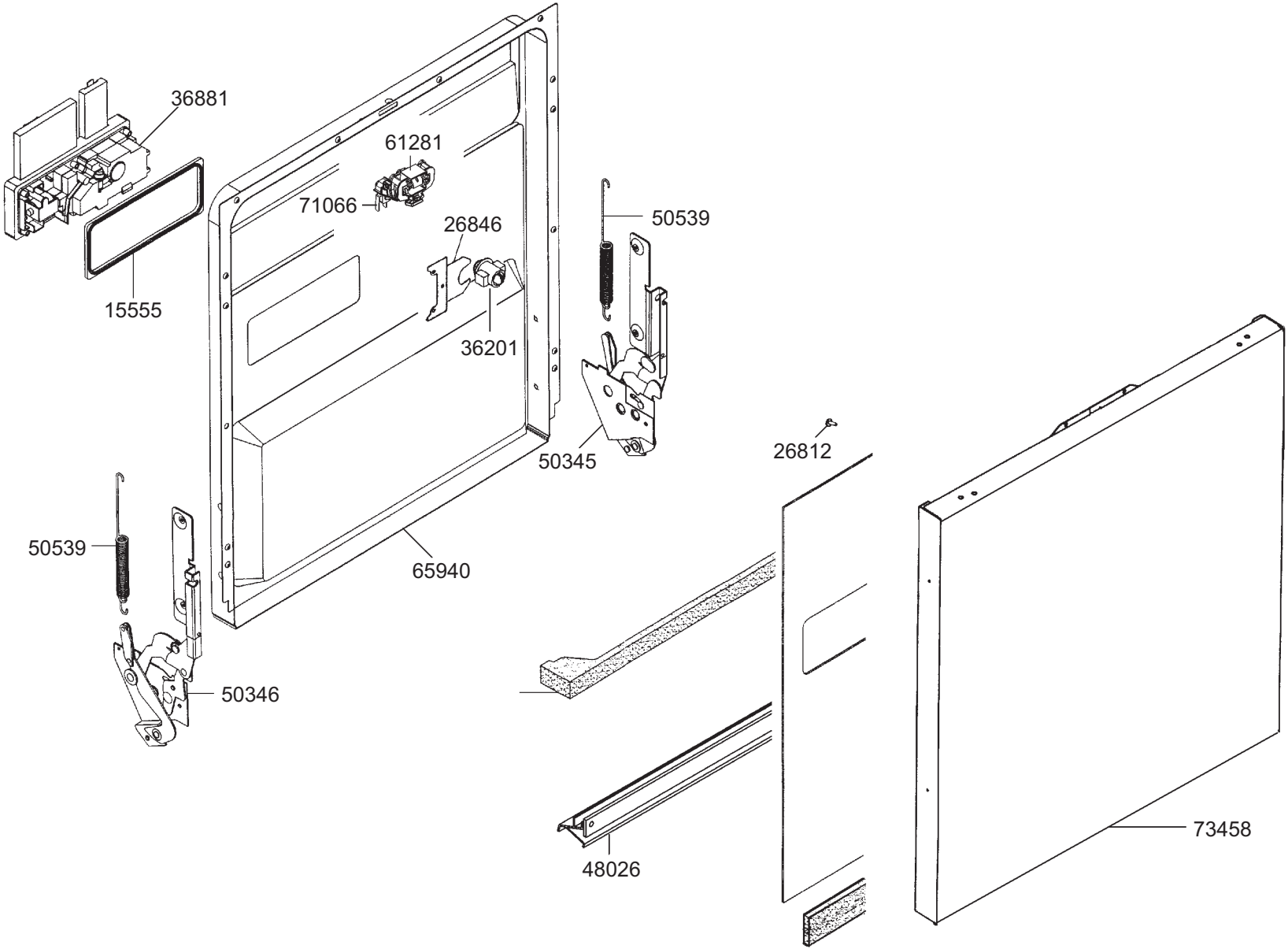
36881
61281
71066
26846
50539
15555
36201
50345
26812
50539
65940
50346
73458
48026

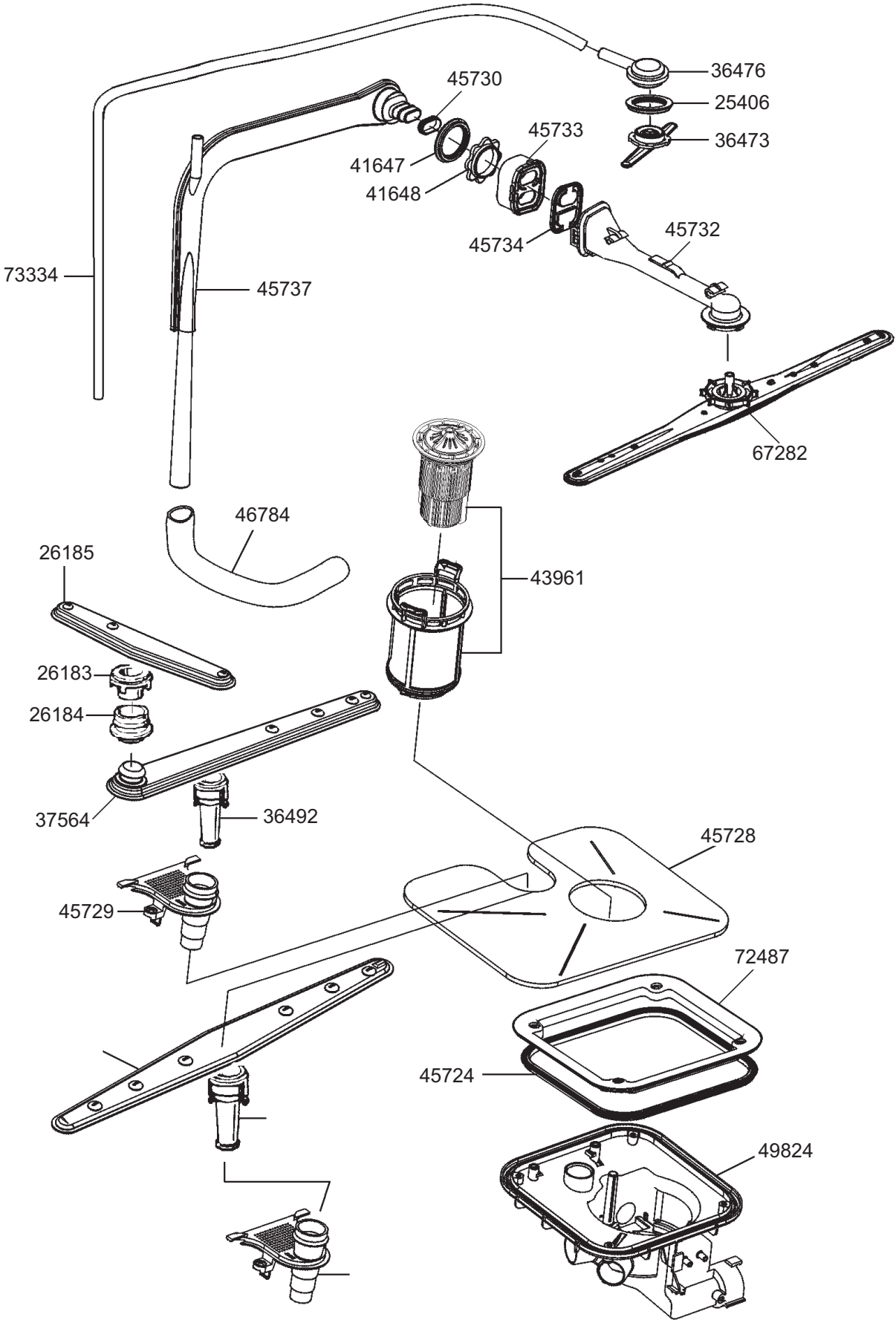
36476
25406
36473
45730
45733
41647
41648
45734
45732
73334
45737
67282
46784
26185
43961
26183
26184
37564
36492
45728
45729
72487
45724
49824

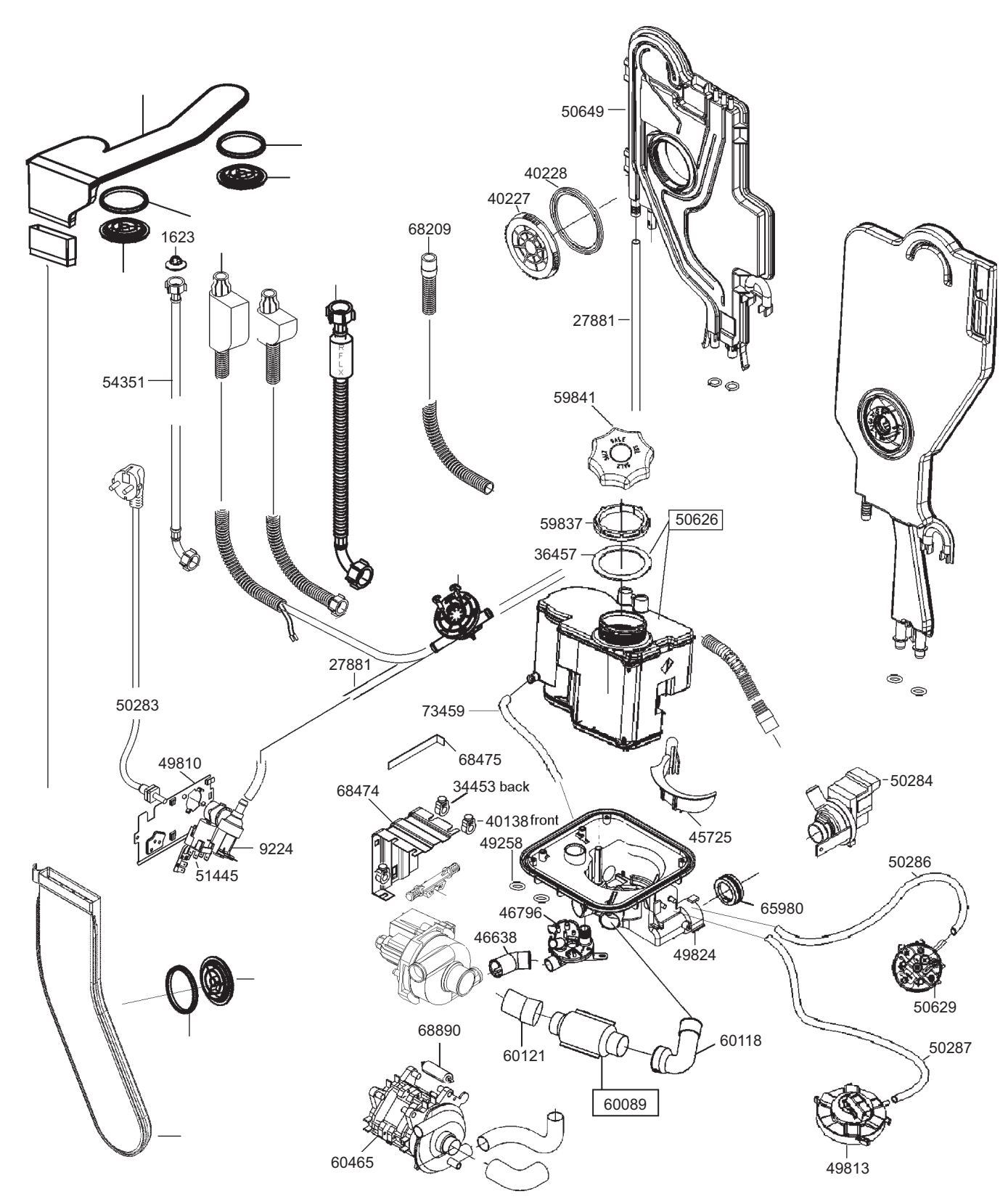
50649
40228
40227
68209
1623
27881
54351
59841
59837
50626
36457
27881
50283
73459
68475
49810
68474
34453 back
40138 front
50284
45725
9224
51445
49258
50286
65980
46796
46638
49824
50629
68890
60121
60118
50287
60089
60465
49813

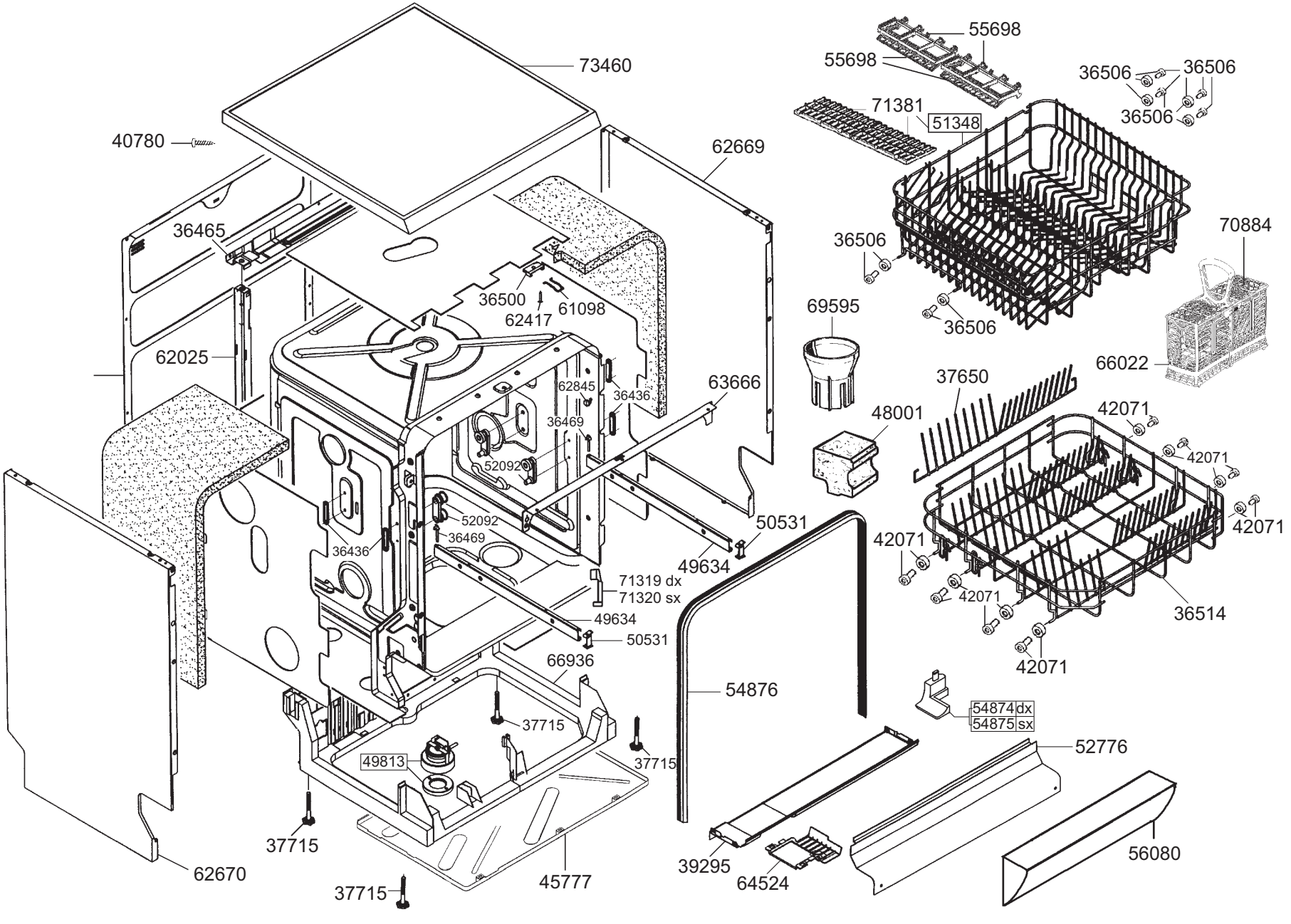
73460
40780
62669
36465
36500
61098
62417
62025
62845
36436
63666
36469
52092
52092
36469
36436
50531
49634
71319 dx
71320 sx
49634
50531
66936
37715
37715
49813
37715
37715
62670
45777
55698
55698
36506
36506
36506
36506
71381
51348
36506
36506
70884
69595
66022
37650
48001
42071
42071
42071
42071
42071
42071
42071
36514
54876
54874 dx
54875 sx
52776
39295
64524
56080