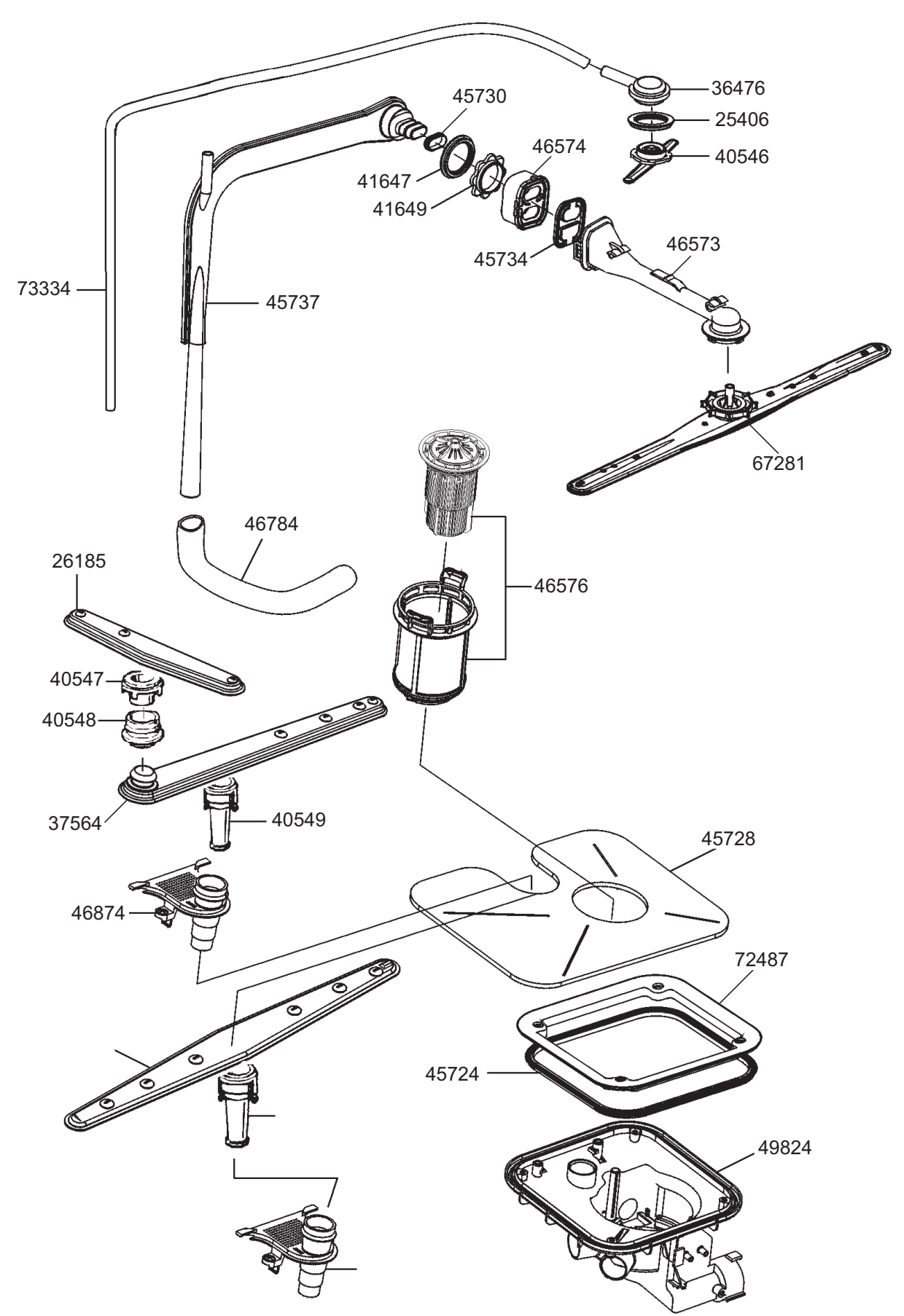
36476
25406
40546
45730
46574
41647
41649
45734
46573
73334
45737
67281
46784
26185
46576
40547
40548
37564
40549
45728
46874
72487
45724
49824

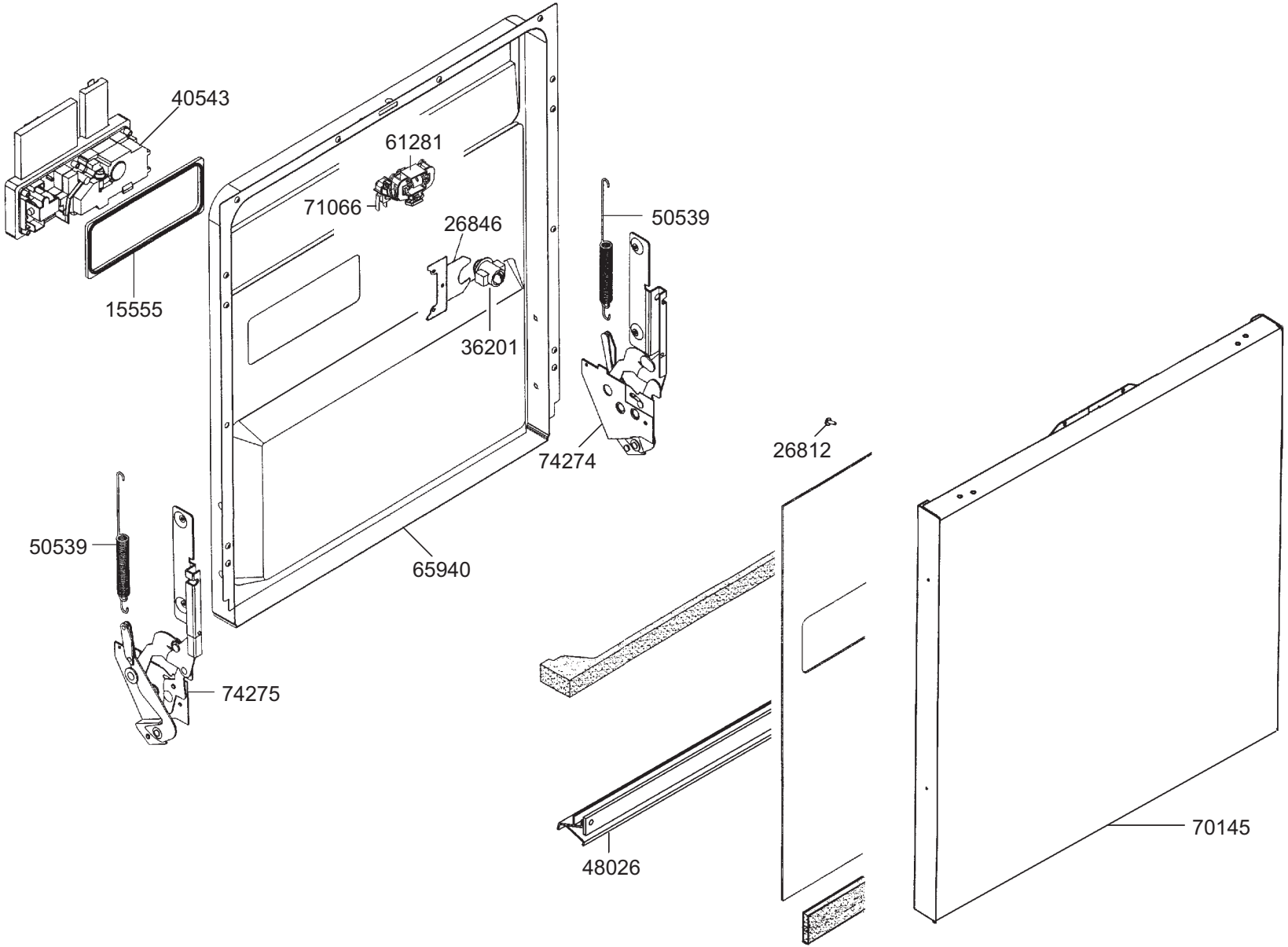
40543
61281
71066
26846
50539
15555
36201
74274
26812
50539
65940
74275
48026
70145

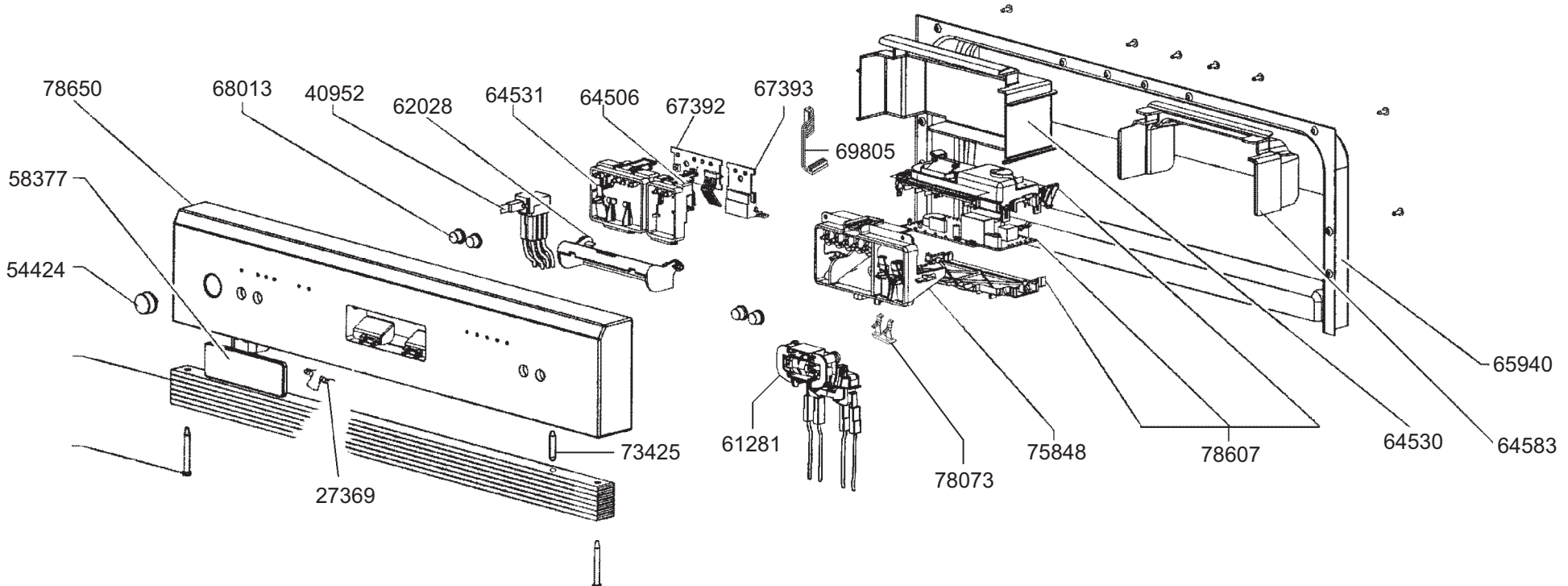
78650
68013
40952
62028
64531
64506
67392
67393
69805
58377
54424
73425
27369
61281
78073
75848
78607
64530
64583
65940

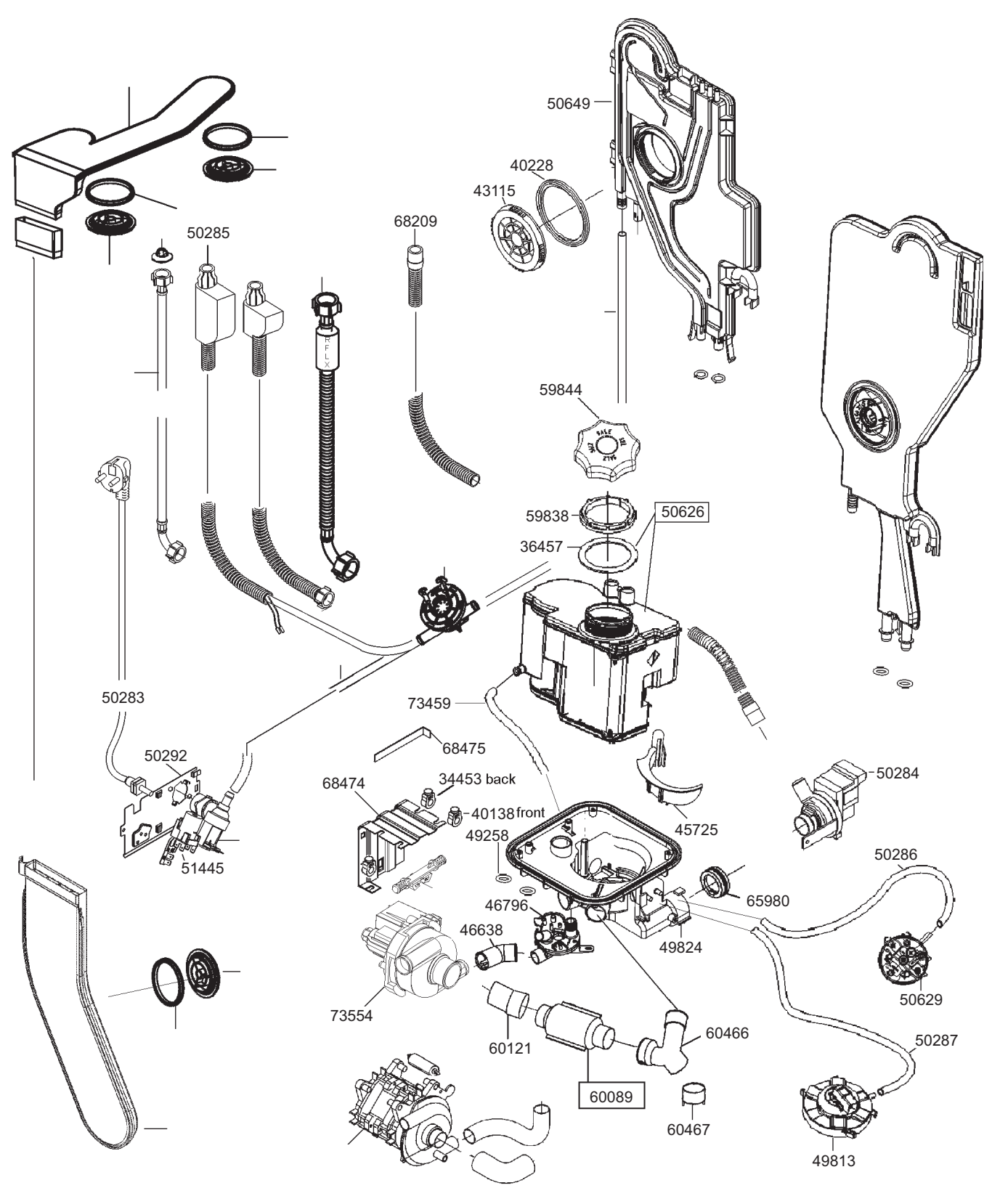
50649
40228
43115
68209
50285
59844
59838
50626
36457
50283
73459
68475
50292
68474
34453 back
40138 front
45725
50284
49258
50286
65980
46796
46638
49824
51445
50629
73554
60121
60466
50287
60089
60467
49813

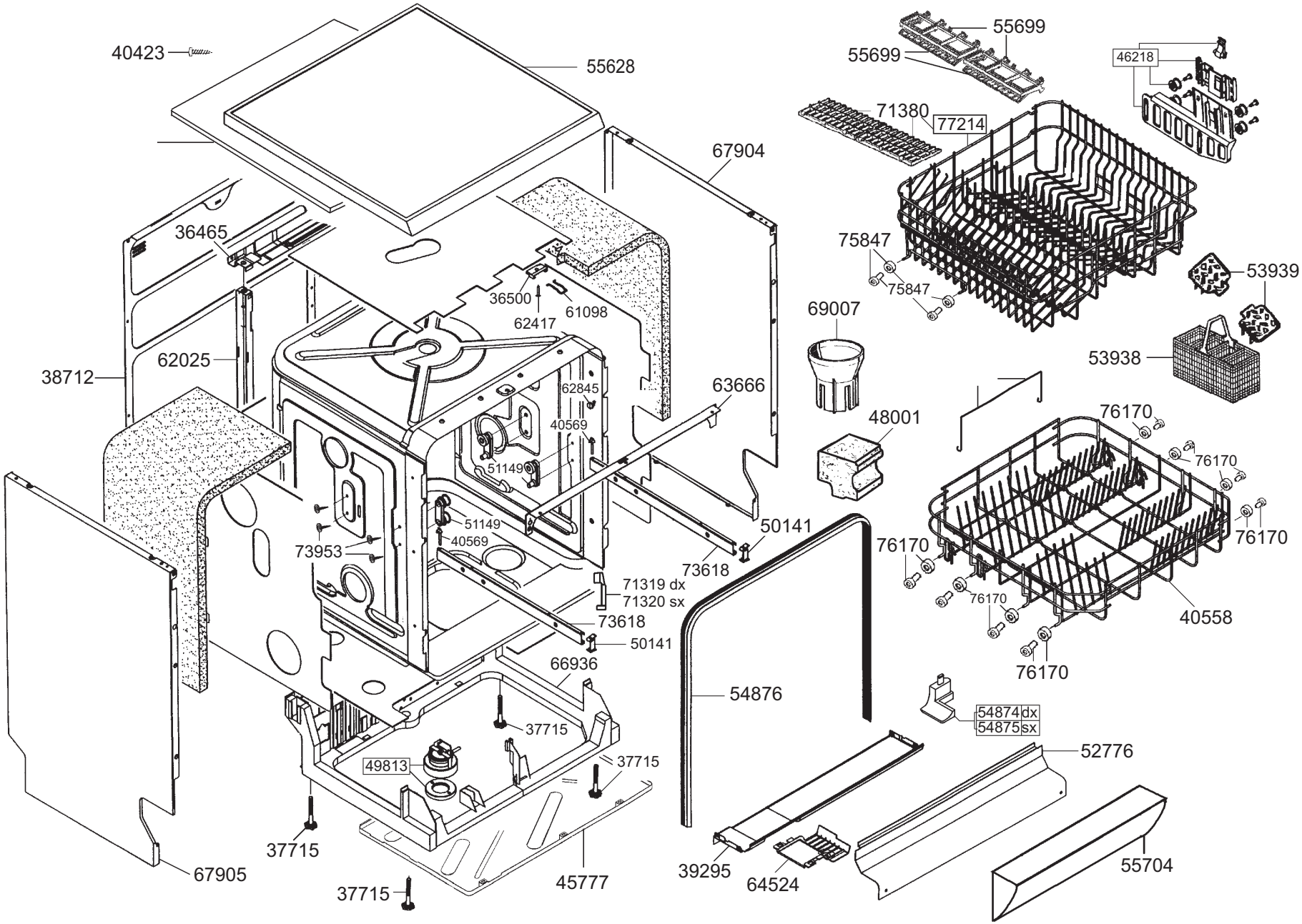
40423
55628
67904
36465
36500
61098
62417
62025
38712
62845
40569
51149
63666
51149
40569
73953
50141
73618
71319 dx
71320 sx
73618
50141
66936
37715
49813
37715
37715
37715
67905
45777
54876
39295
64524
52776
55704
55699
55699
46218
71380
77214
75847
75847
53939
69007
53938
48001
76170
76170
76170
76170
76170
76170
40558
54874 dx
54875 sx