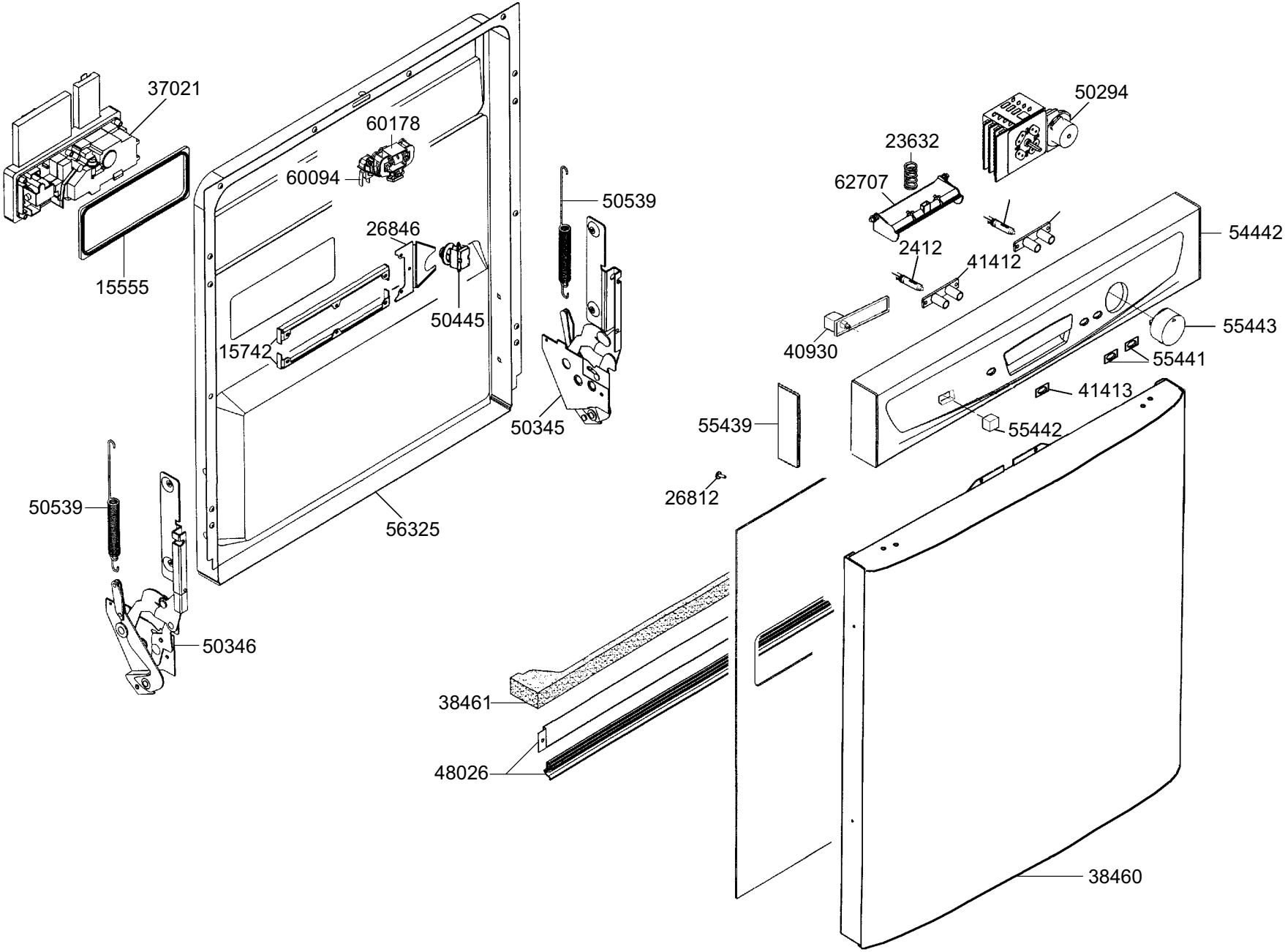
37021
60178
60094
15555
26846
50445
15742
50539
50345
56325
50539
50346
50294
23632
62707
2412
41412
54442
40930
55443
55441
41413
55439
55442
26812
38461
48026
38460

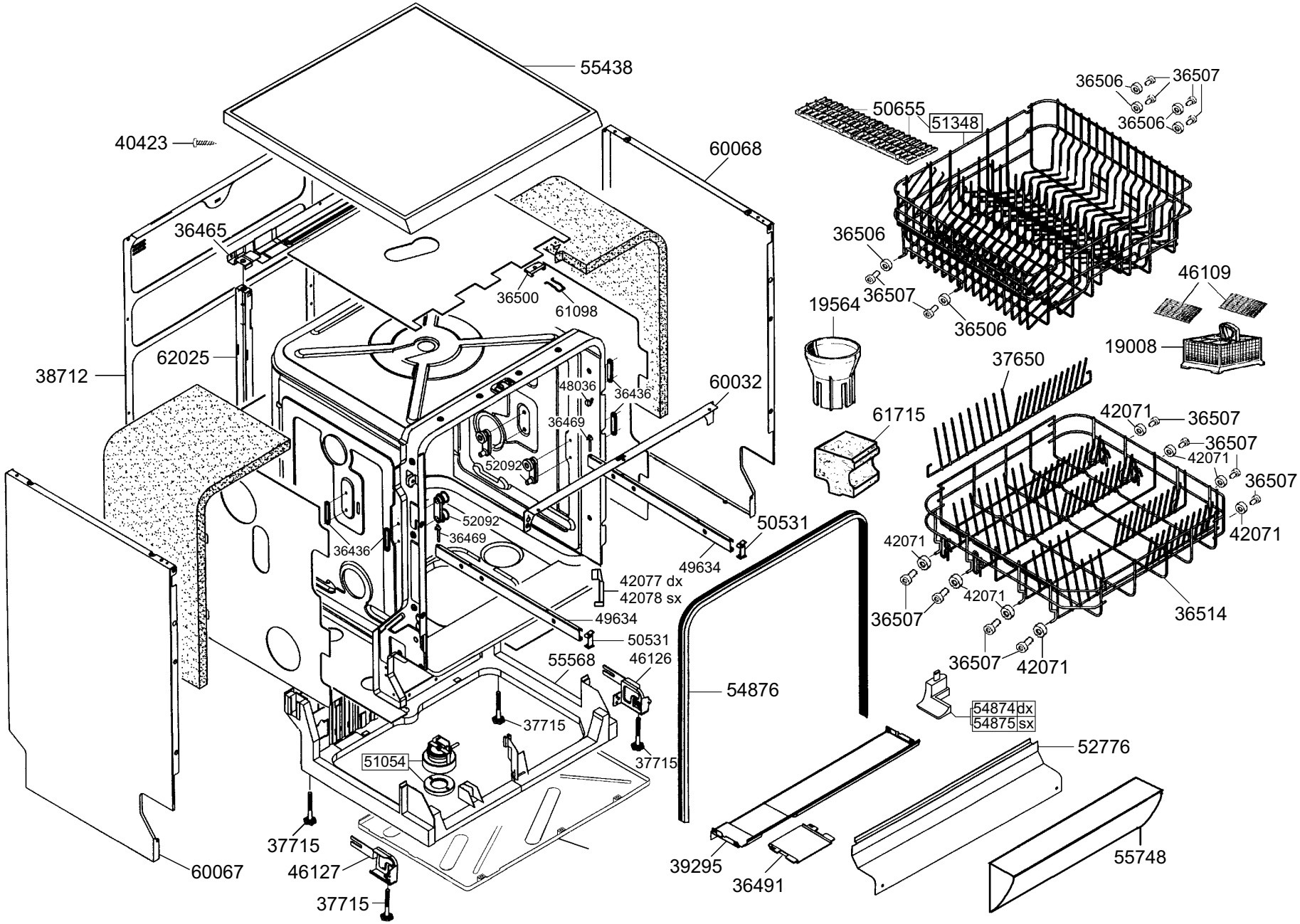
55438
40423
60068
36465
36500
61098
62025
38712
48036
36436
60032
36469
52092
52092
36469
36436
50531
49634
42077 dx
42078 sx
49634
50531
55568
46126
54876
37715
51054
37715
37715
60067
46127
37715
39295
36491
52776
55748
36506
36507
50655
51348
36506
36506
36507
36506
46109
19564
19008
37650
61715
42071
36507
36507
42071
36507
42071
42071
42071
36507
36514
36507
42071
54874dx
54875sx

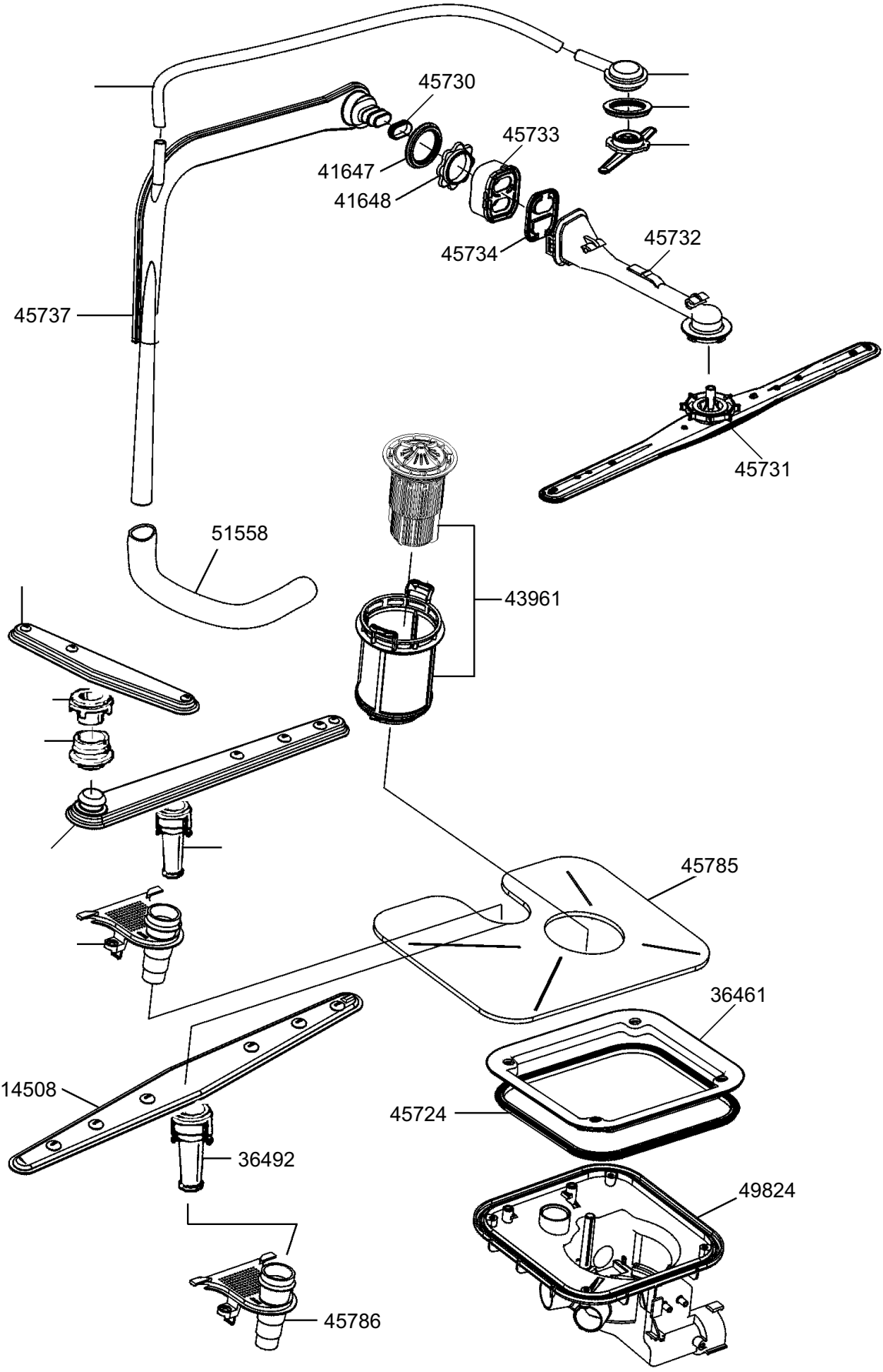
45730
45733
41647
41648
45734
45732
45737
45731
51558
43961
45785
36461
14508
45724
36492
49824
45786

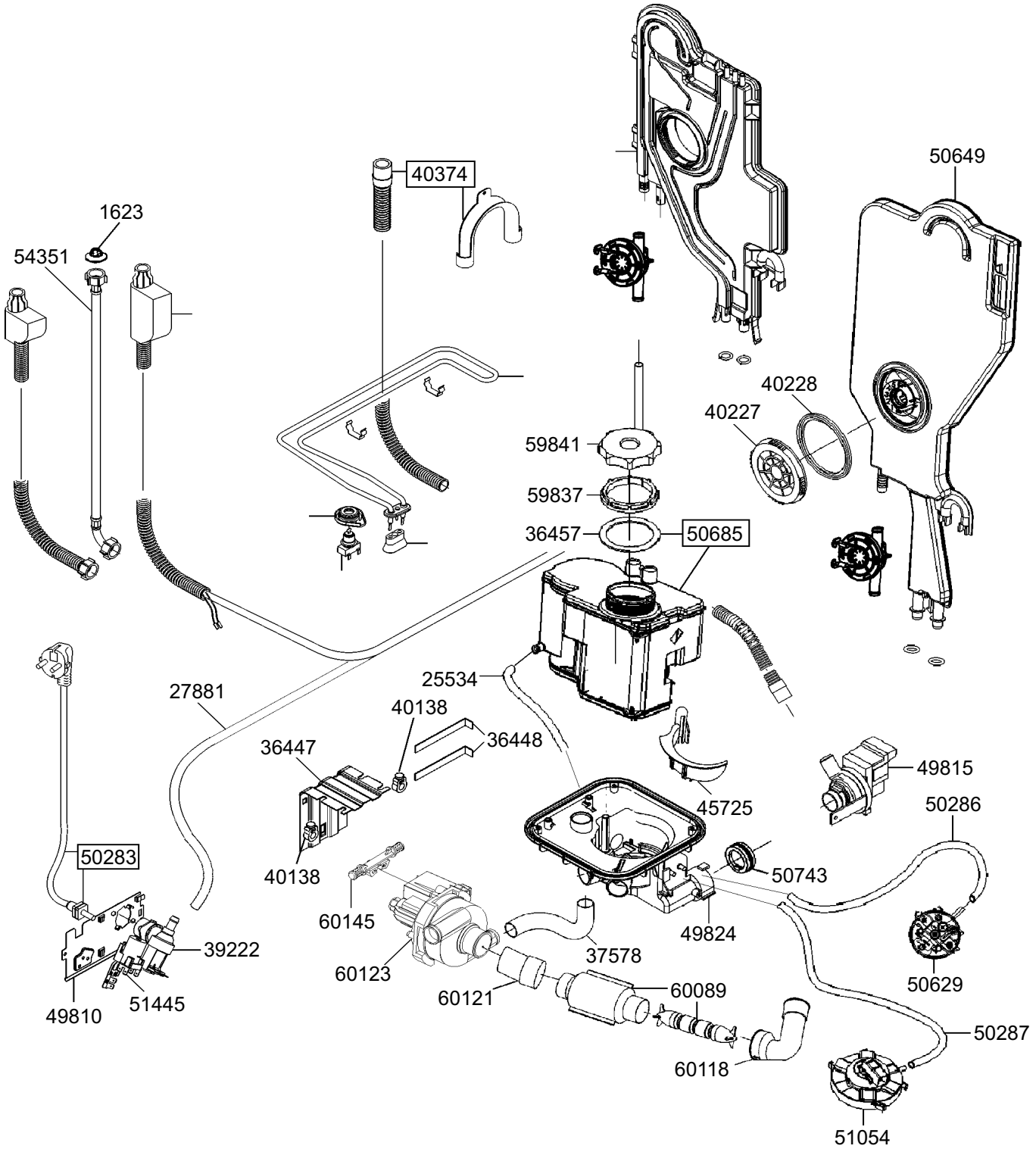
40374
1623
54351
50649
40228
40227
59841
59837
36457
50685
25534
27881
40138
36448
36447
45725
49815
50286
50283
40138
50743
60145
49824
39222
37578
60123
50629
60121
60089
49810
51445
50287
60118
51054