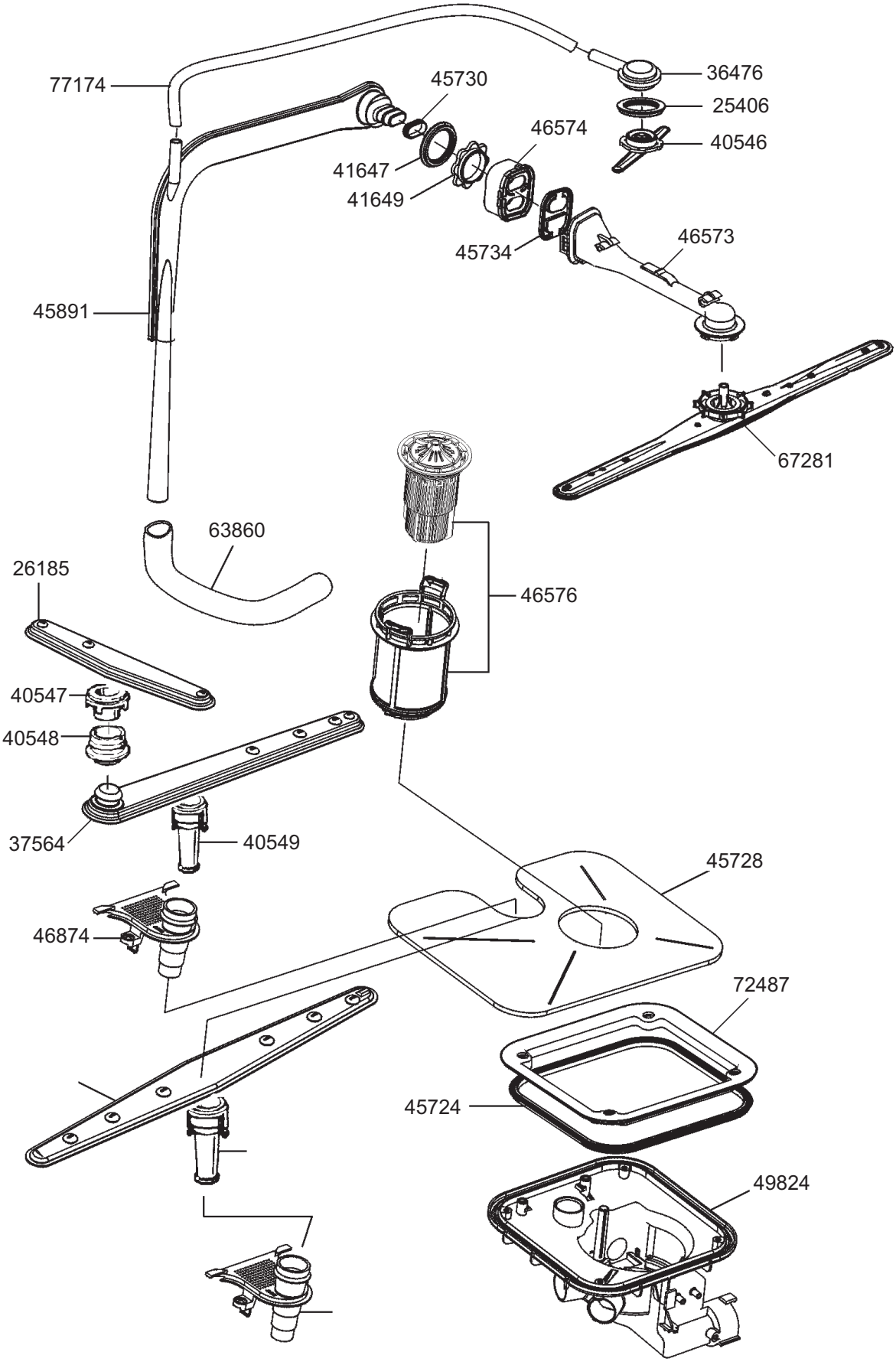
77174
45730
36476
25406
46574
40546
41647
41649
45734
46573
45891
67281
63860
26185
46576
40547
40548
37564
40549
45728
46874
72487
45724
49824

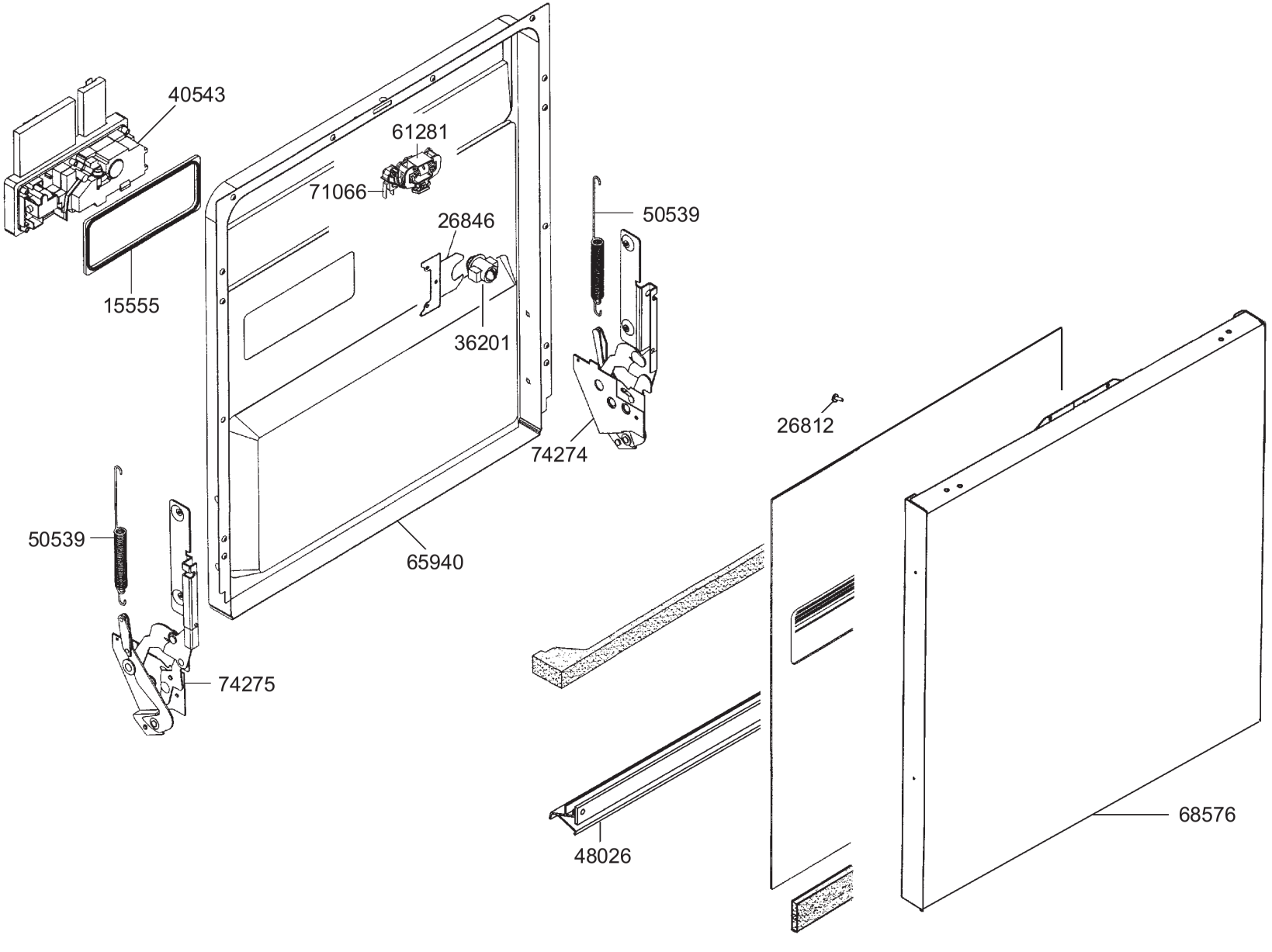
40543
61281
71066
26846
50539
15555
36201
74274
26812
50539
65940
74275
68576
48026

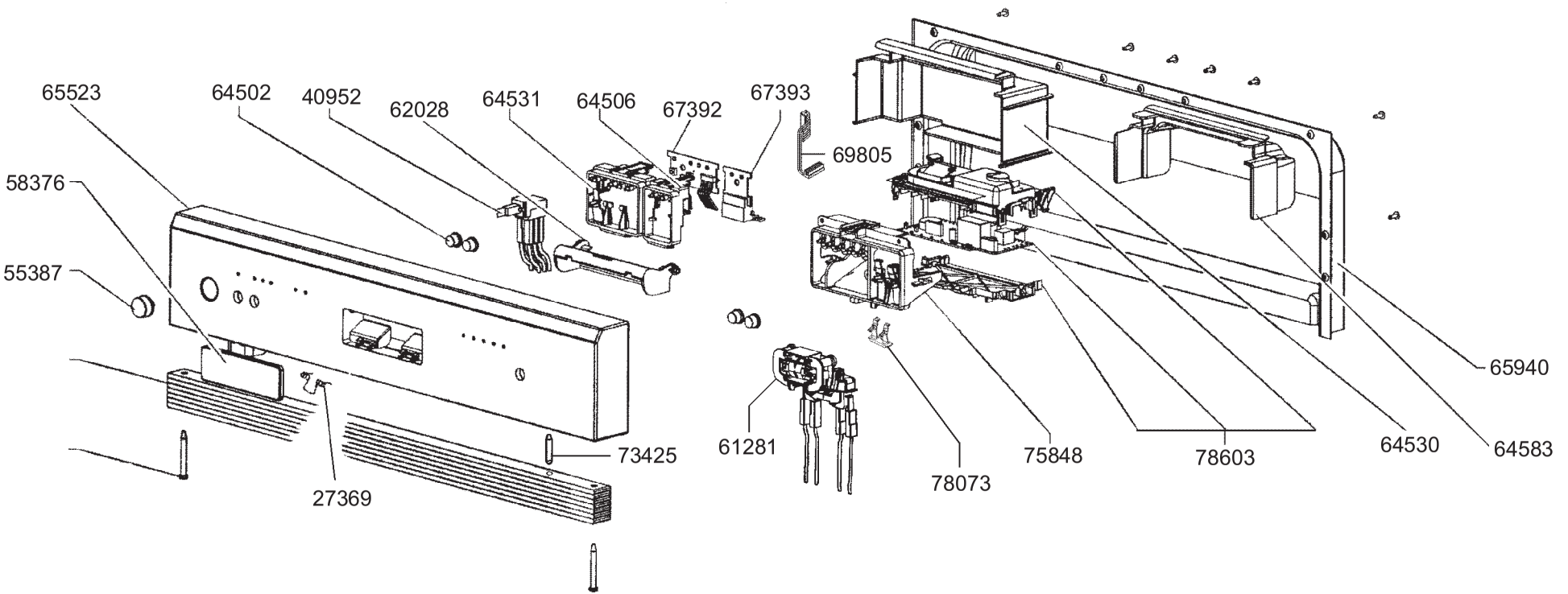
65523
64502
40952
62028
64531
64506
67392
67393
69805
58376
55387
65940
73425
27369
61281
78073
75848
78603
64530
64583

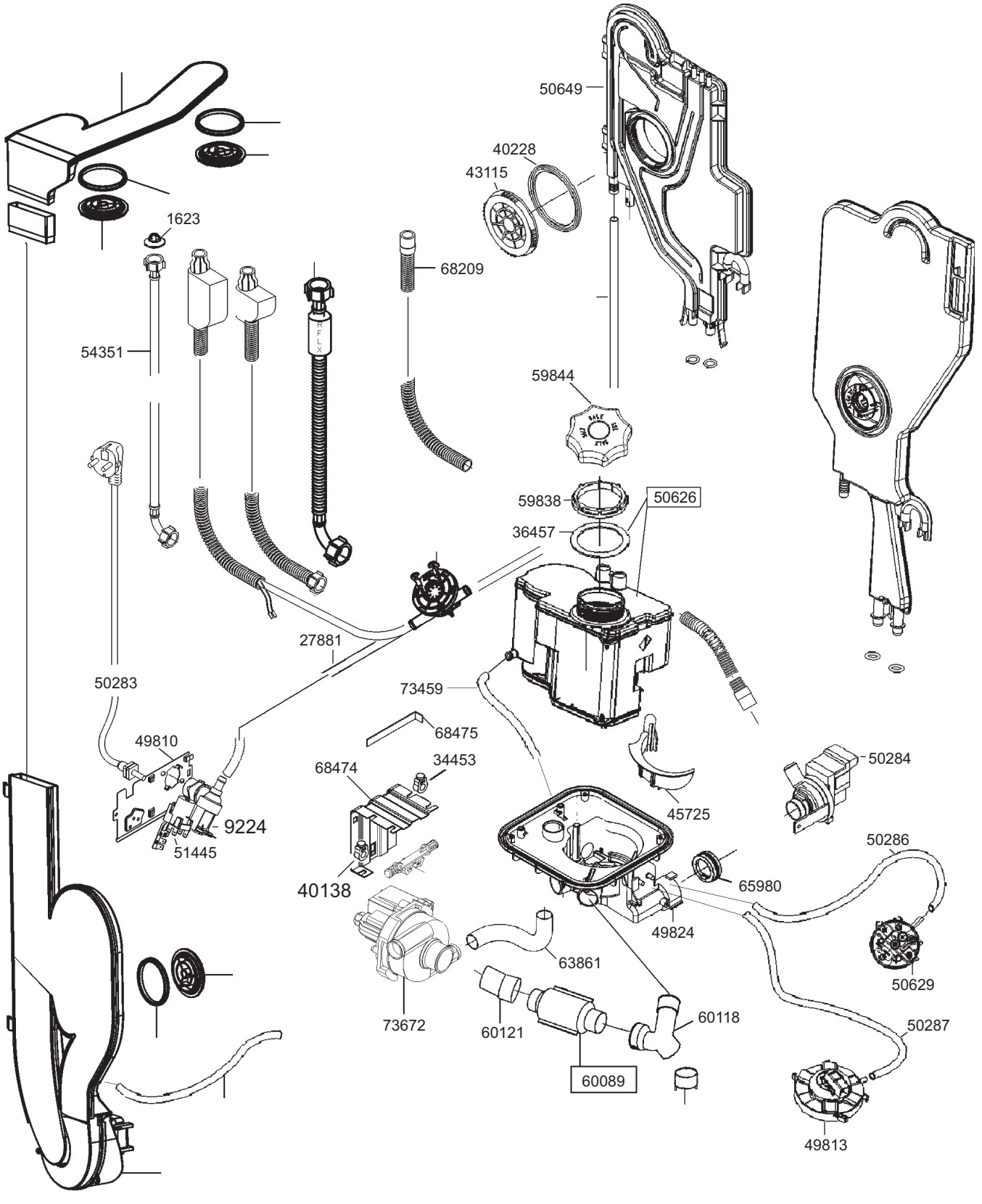
50649
40228
43115
1623
68209
54351
59844
59838
50626
36457
27881
50283
73459
68475
49810
68474
34453
9224
51445
45725
50284
50286
65980
40138
49824
63861
50629
73672
60121
60118
50287
60089
49813

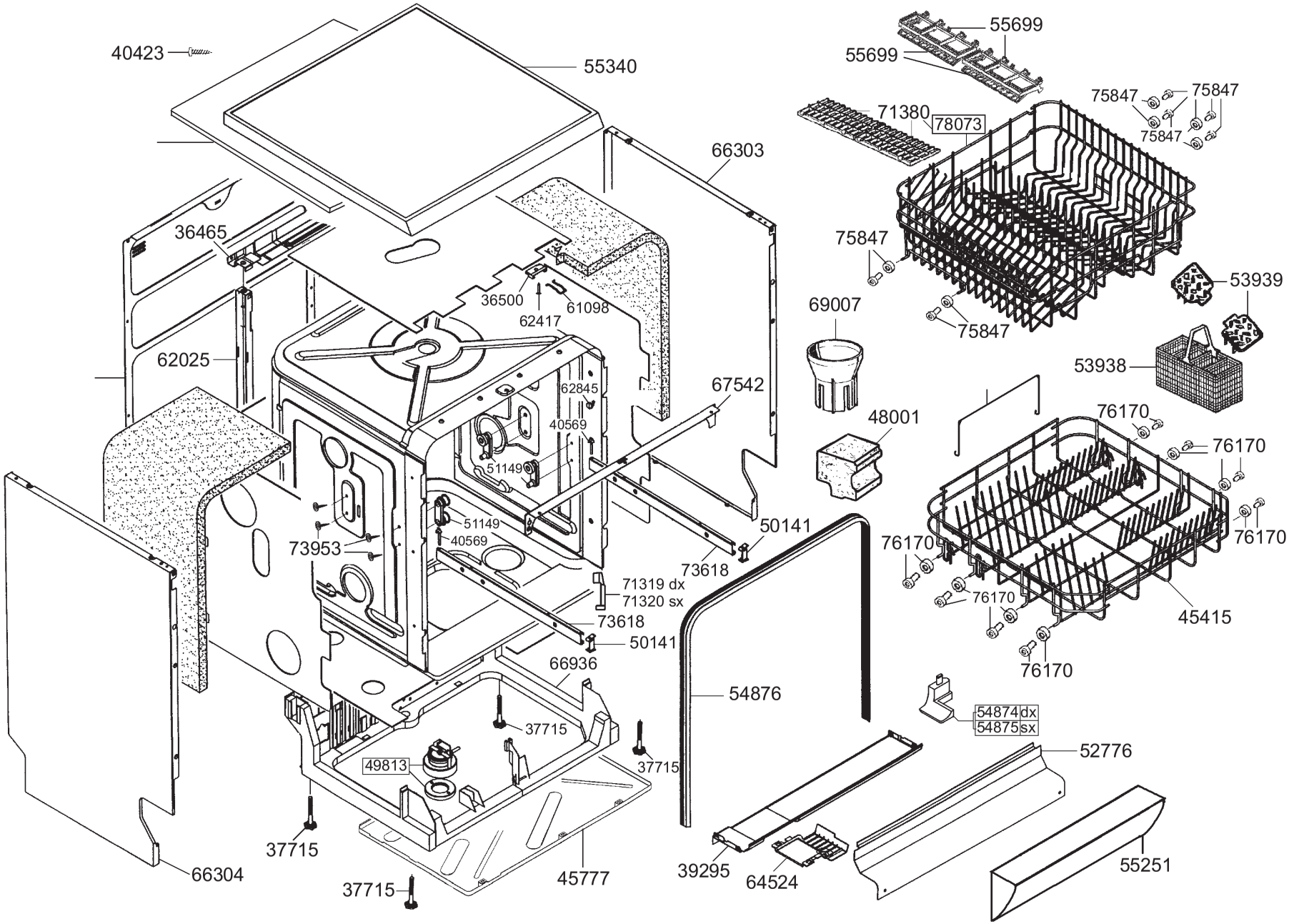
40423
55340
55699
55699
75847
75847
75847
75847
71380
78073
66303
36465
75847
53939
36500
61098
62417
69007
75847
62025
53938
62845
67542
48001
76170
40569
76170
51149
51149
50141
40569
76170
76170
73953
73618
71319 dx
71320 sx
76170
73618
45415
50141
66936
76170
54876
54874dx
54875sx
37715
52776
49813
37715
37715
39295
64524
55251
66304
45777
37715