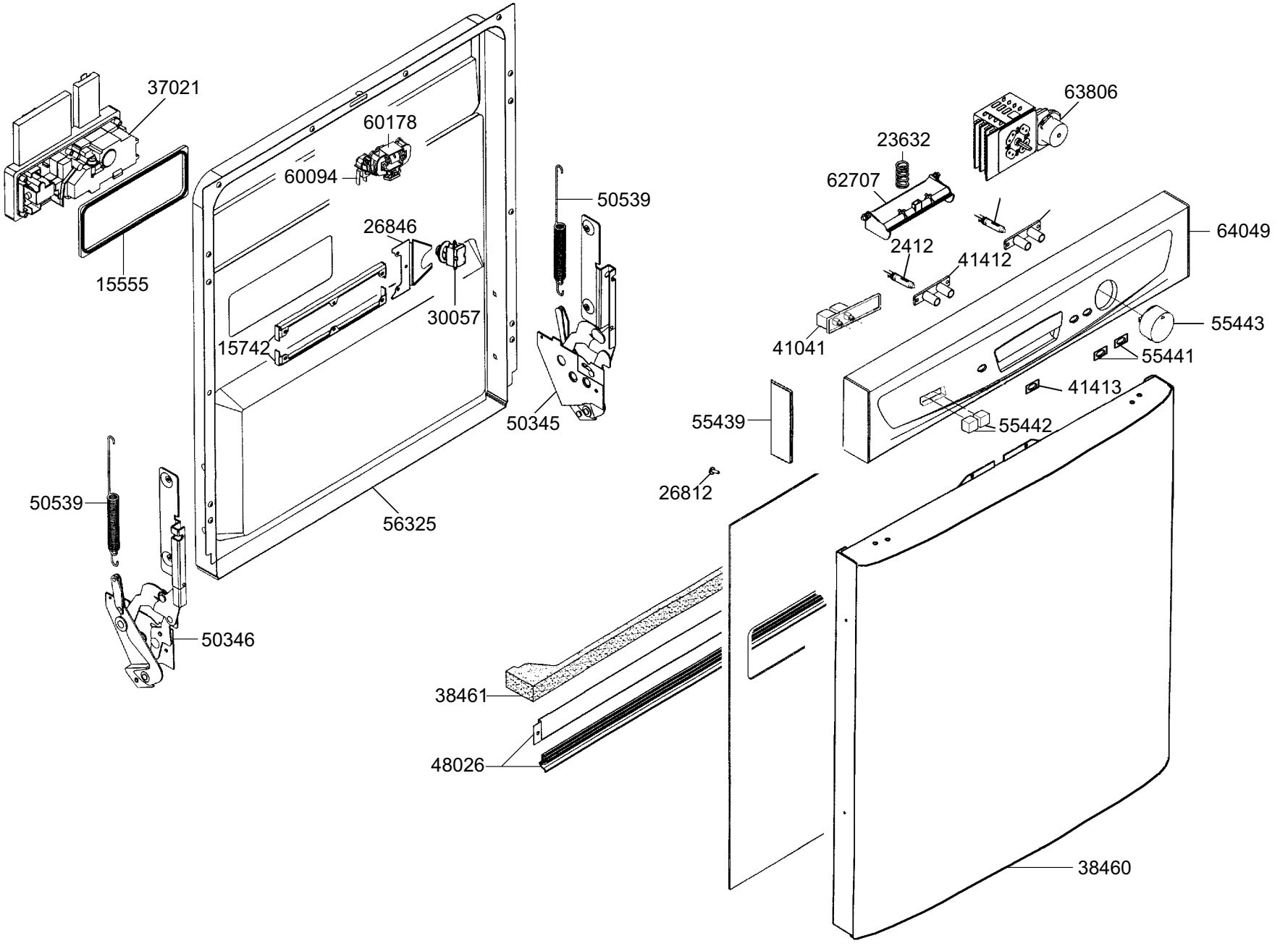
37021
15555
60178
60094
26846
30057
15742
56325
50539
50345
50539
50346
63806
23632
62707
64049
2412
41412
41041
55443
55441
41413
55439
55442
26812
38461
48026
38460

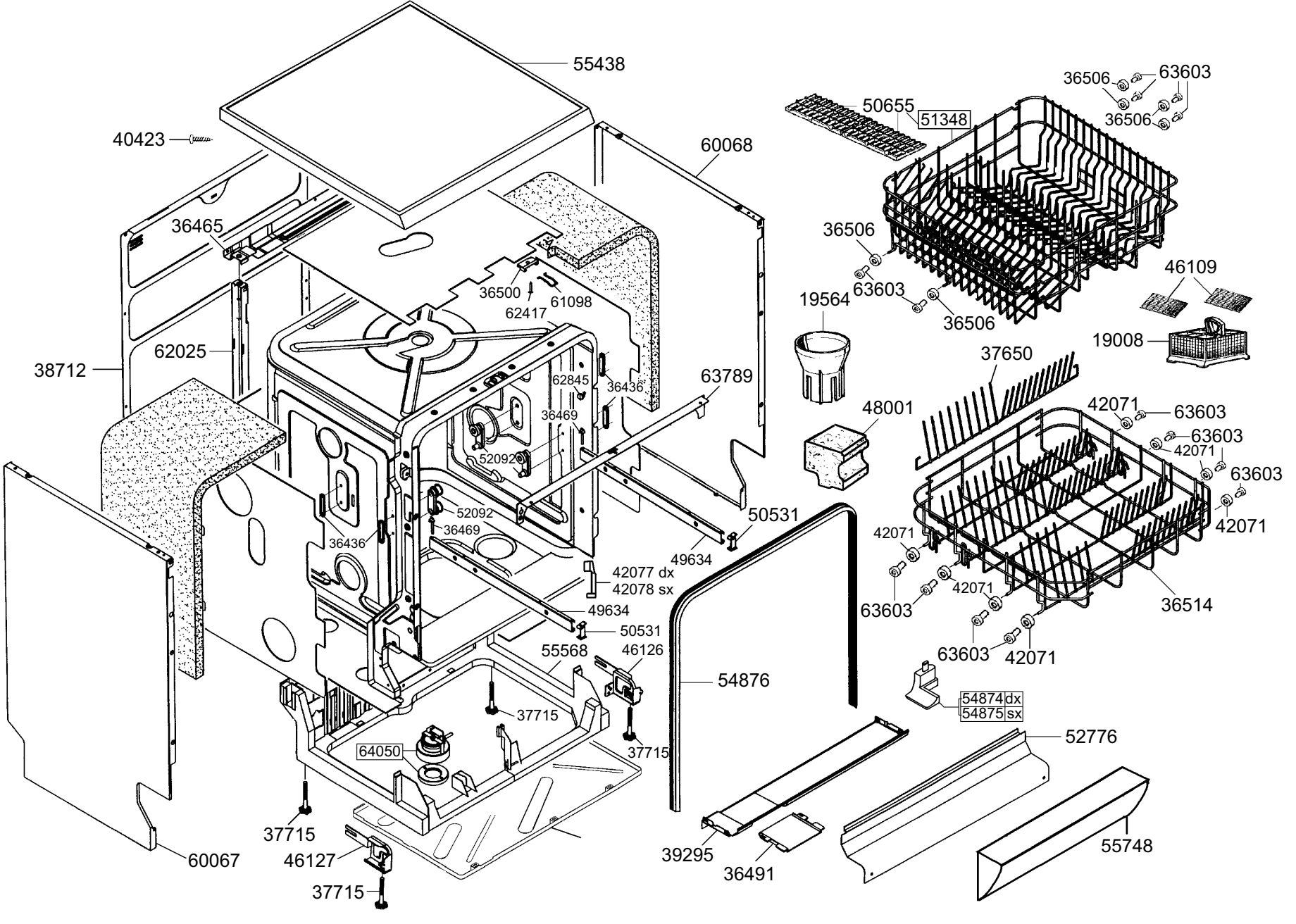
55438
40423
60068
36465
36500
61098
62417
62025
38712
62845
36436
63789
36469
52092
52092
36469
36436
50531
49634
42077 dx
42078 sx
49634
50531
55568
46126
54876
37715
64050
37715
37715
60067
46127
37715
39295
36491
52776
55748
50655
51348
36506
63603
36506
36506
63603
36506
46109
19564
19008
37650
48001
42071
63603
63603
42071
63603
42071
42071
42071
63603
42071
36514
63603
42071
54874 dx
54875 sx

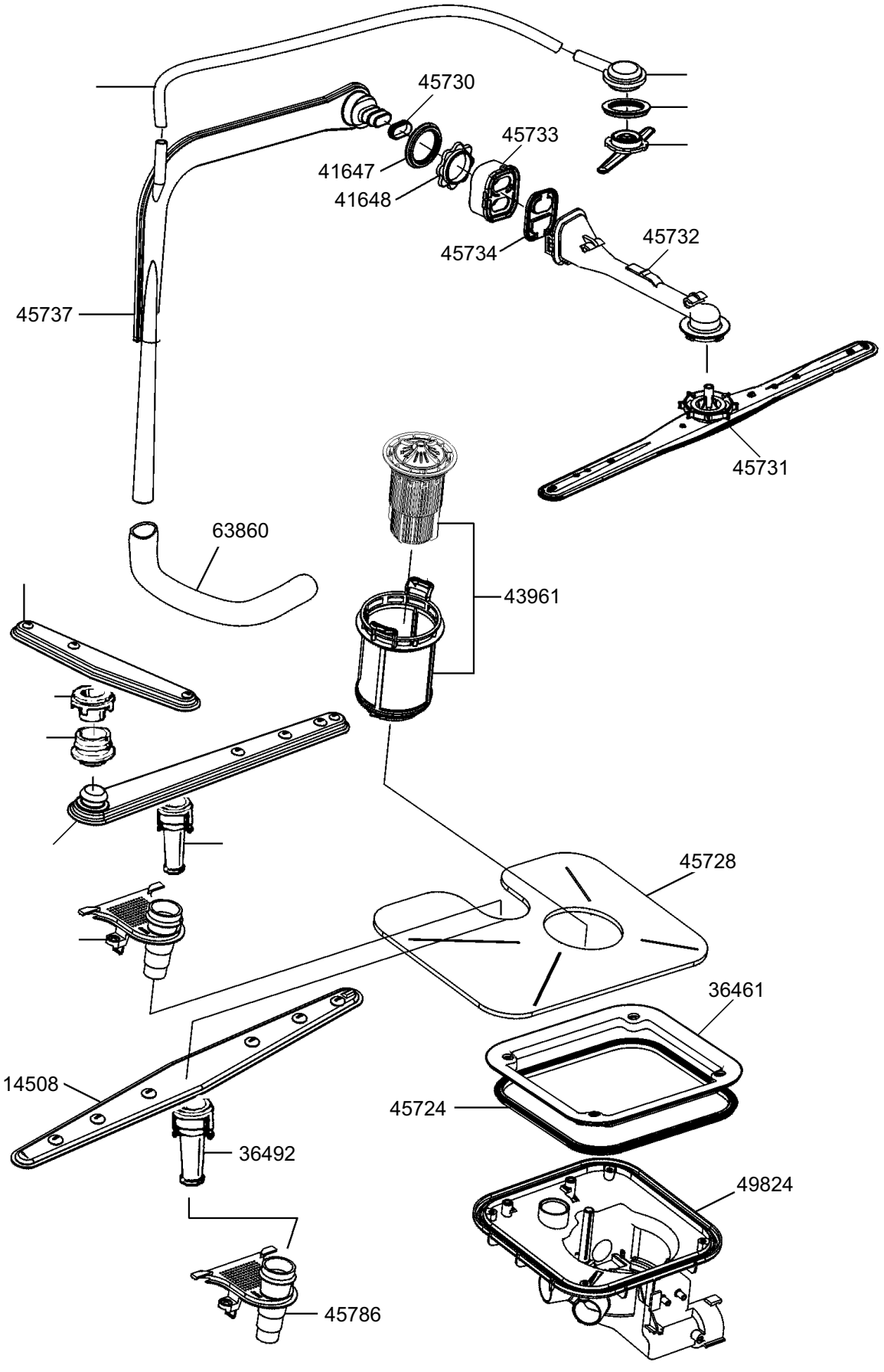
45730
45733
41647
41648
45734
45732
45737
45731
63860
43961
45728
36461
14508
45724
36492
49824
45786

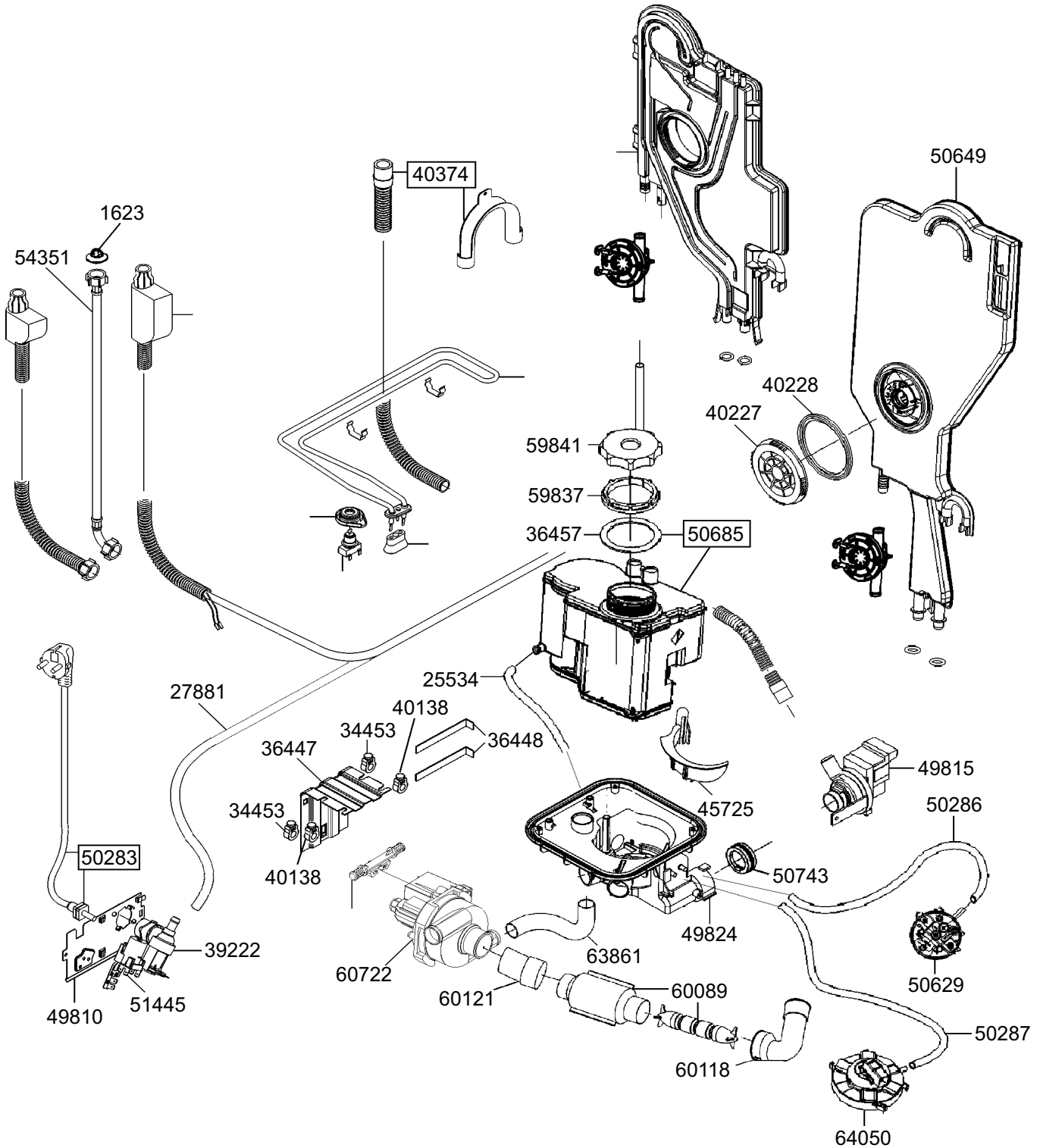
40374
1623
54351
50649
40228
40227
59841
59837
36457
50685
25534
27881
40138
34453
36448
36447
34453
40138
45725
49815
50286
50283
50743
49824
39222
63861
60722
50629
60121
60089
51445
49810
50287
60118
64050