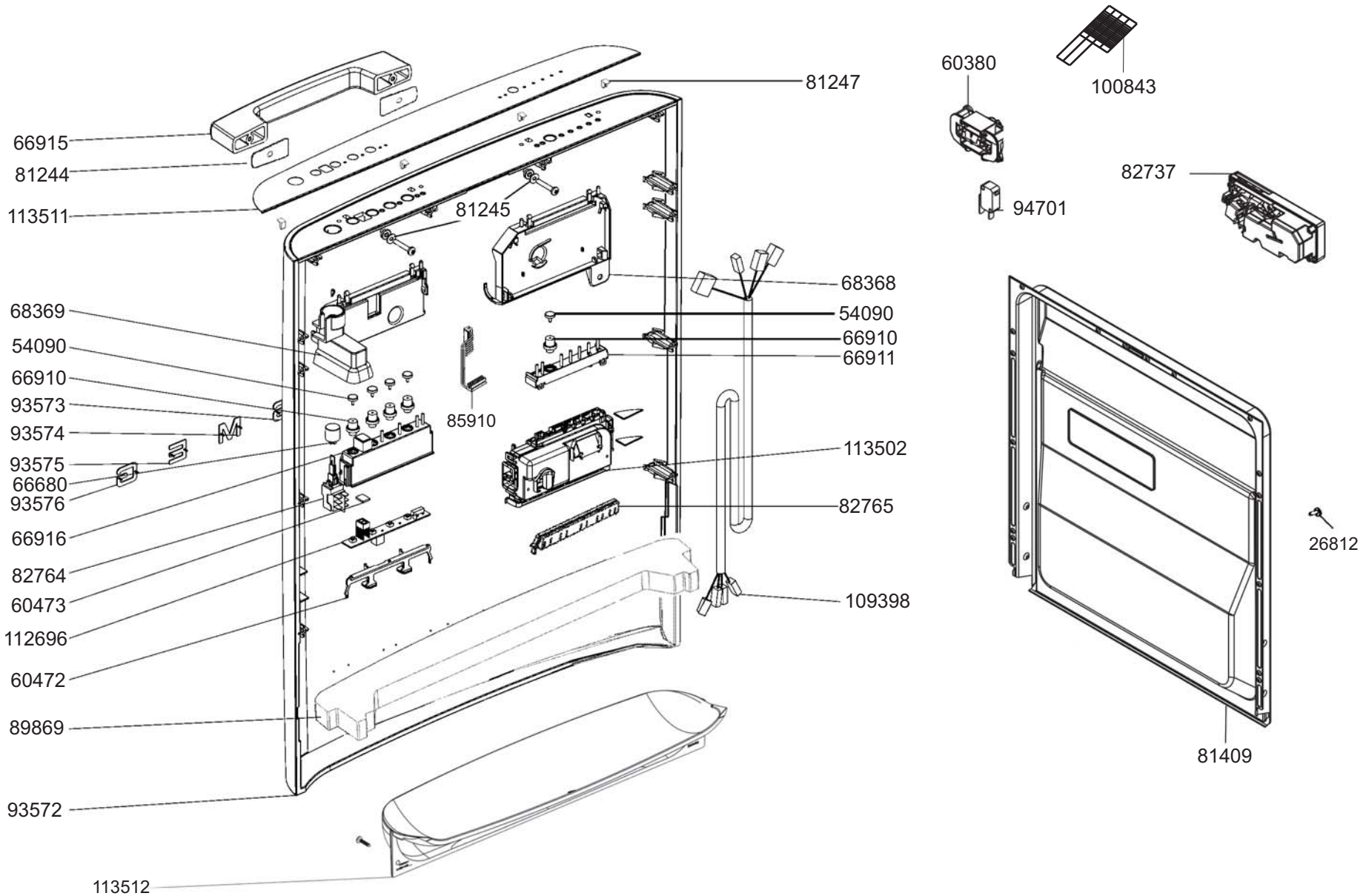
66915
81244
113511
81247
81245
68369
54090
66910
93573
93574
93575
66680
93576
66916
82764
60473
112696
60472
89869
93572
113512
68368
54090
66910
66911
85910
113502
82765
109398
60380
100843
94701
82737
26812
81409

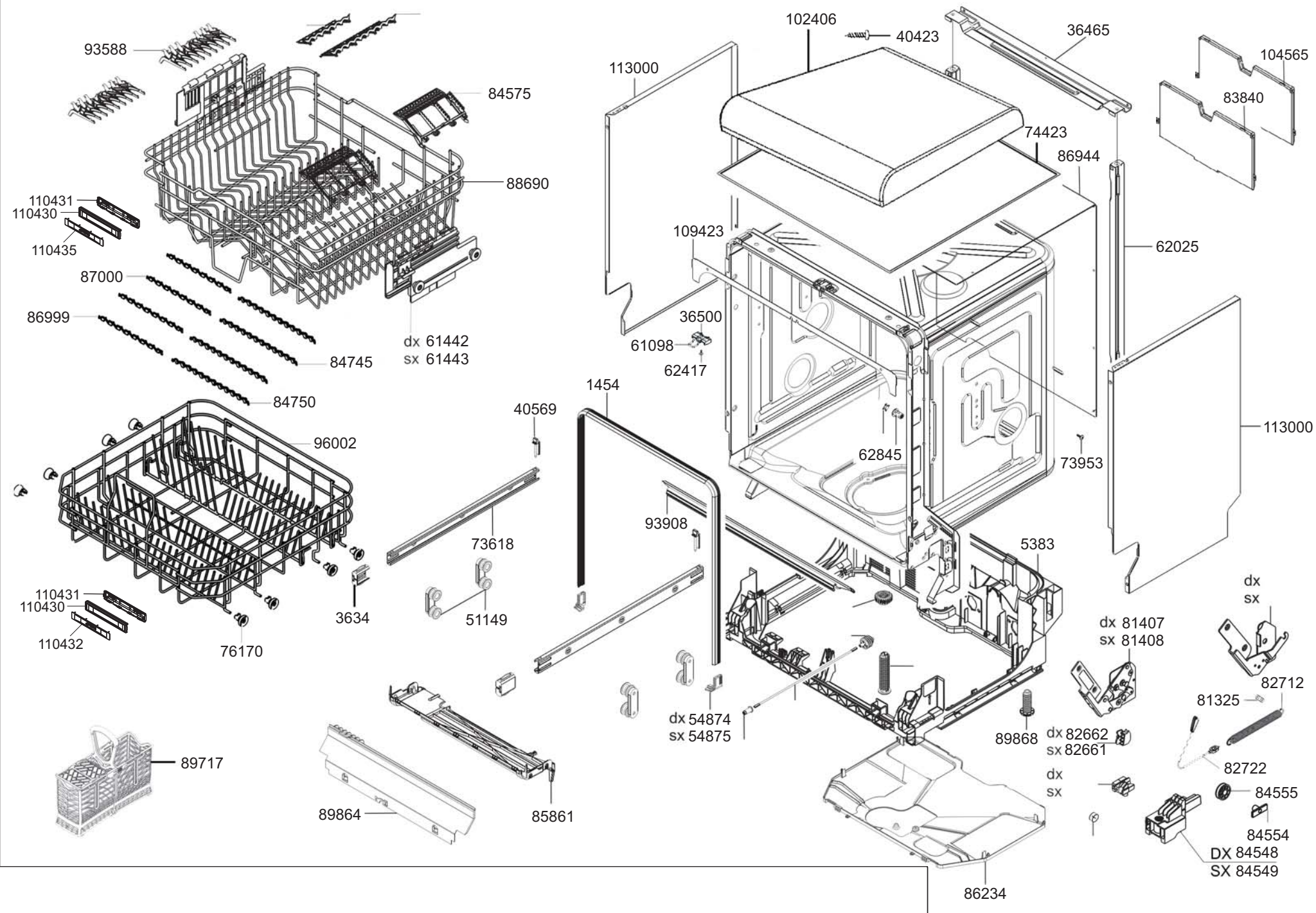
93588
84575
88690
110431
110430
110435
87000
86999
84745
84750
dx 61442
sx 61443
96002
110431
110430
110432
76170
3634
89717
89864
85861
73618
51149
40569
1454
93908
dx 54874
sx 54875
102406
40423
36465
113000
104565
83840
74423
86944
109423
62025
36500
61098
62417
62845
73953
113000
5383
dx 81407
sx 81408
89868
dx 82662
sx 82661
dx
sx
dx
sx
82712
81325
82722
84555
84554
DX 84548
SX 84549
86234

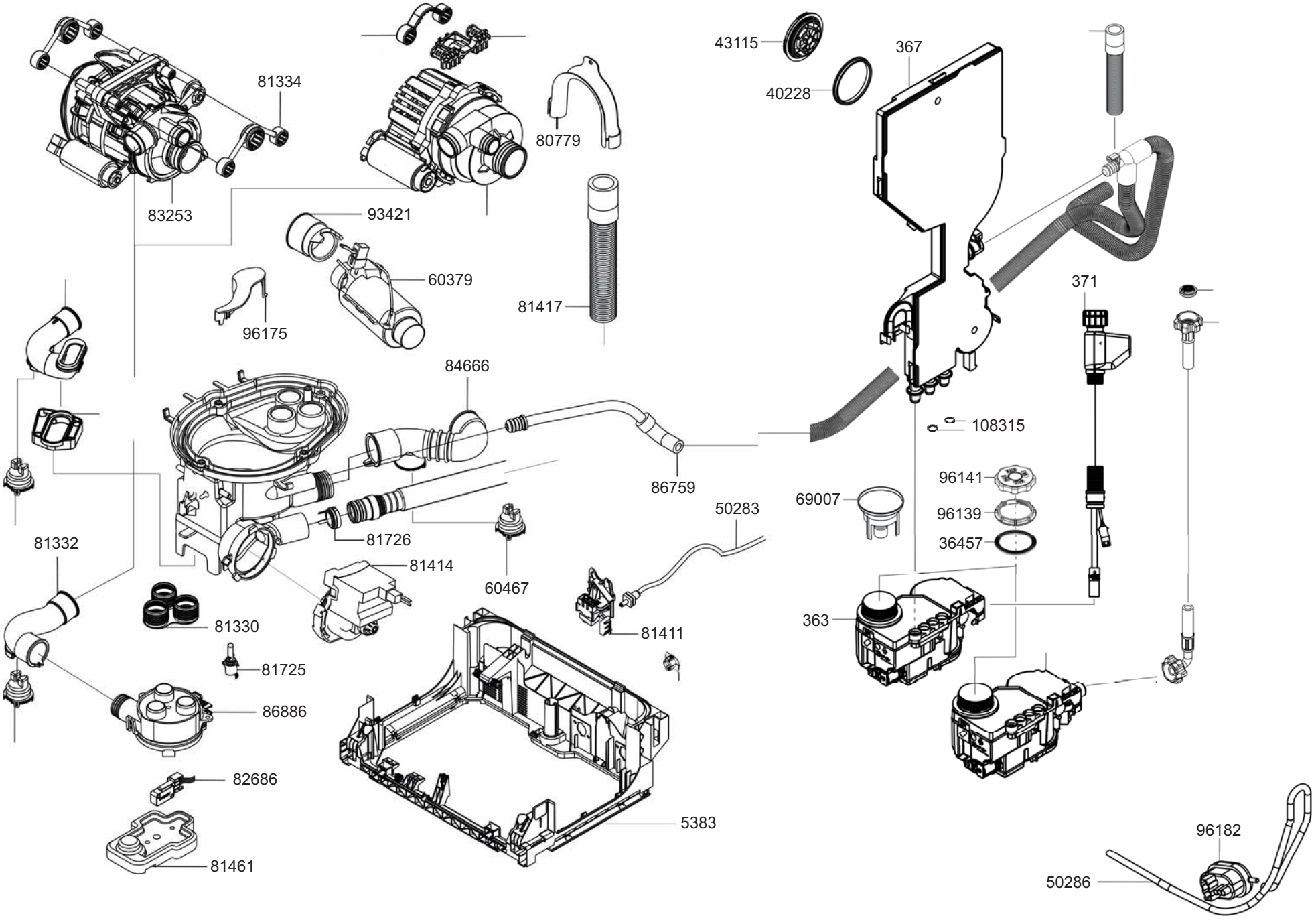
81334
83253
93421
60379
96175
80779
81417
43115
40228
367
371
84666
108315
86759
96141
69007
96139
36457
50283
81726
81332
81414
60467
81330
81411
363
81725
86886
82686
5383
81461
96182
50286

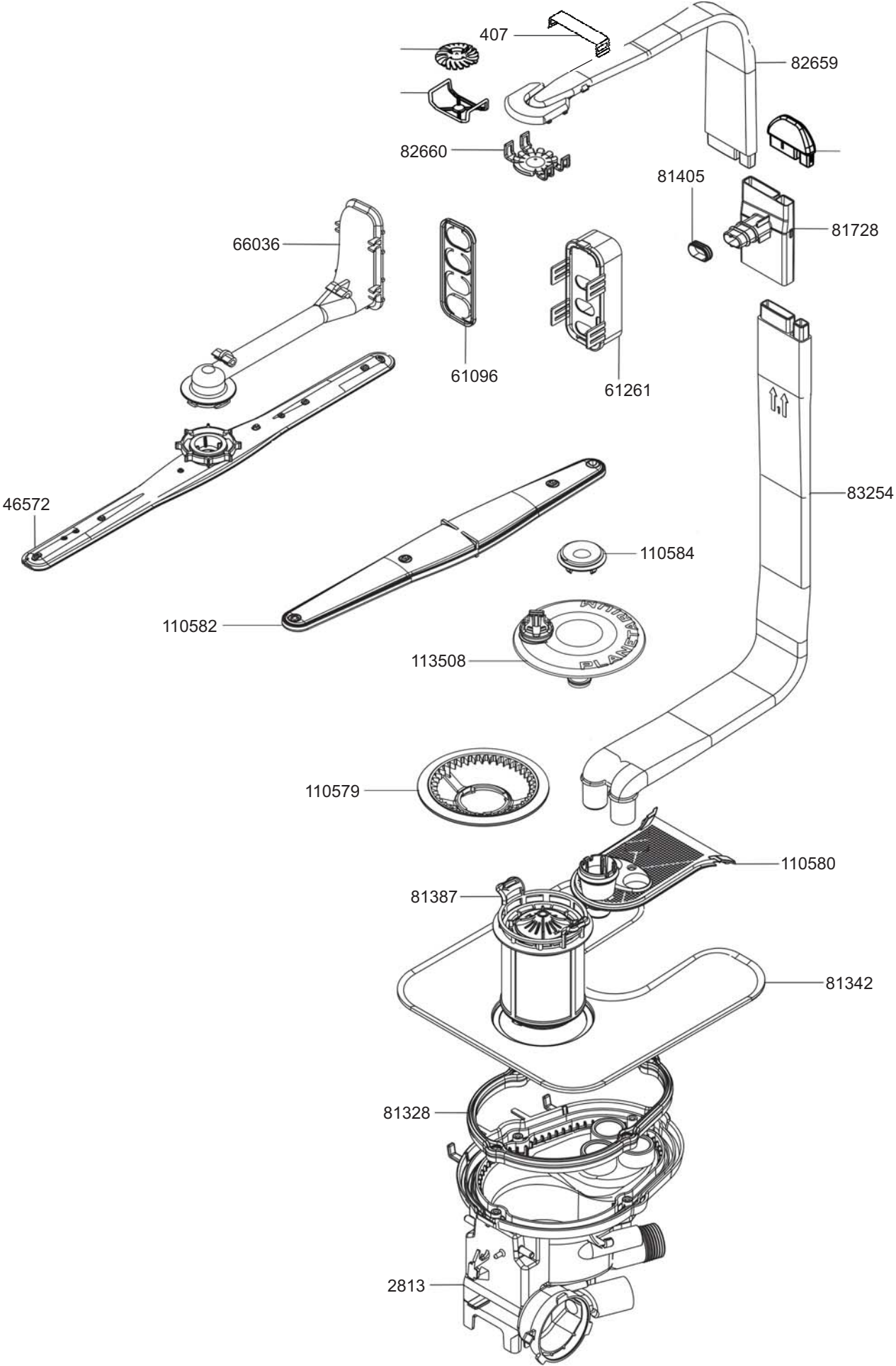
407
82659
82660
81405
81728
66036
61096
61261
83254
46572
110584
110582
113508
110579
110580
81387
81342
81328
2813

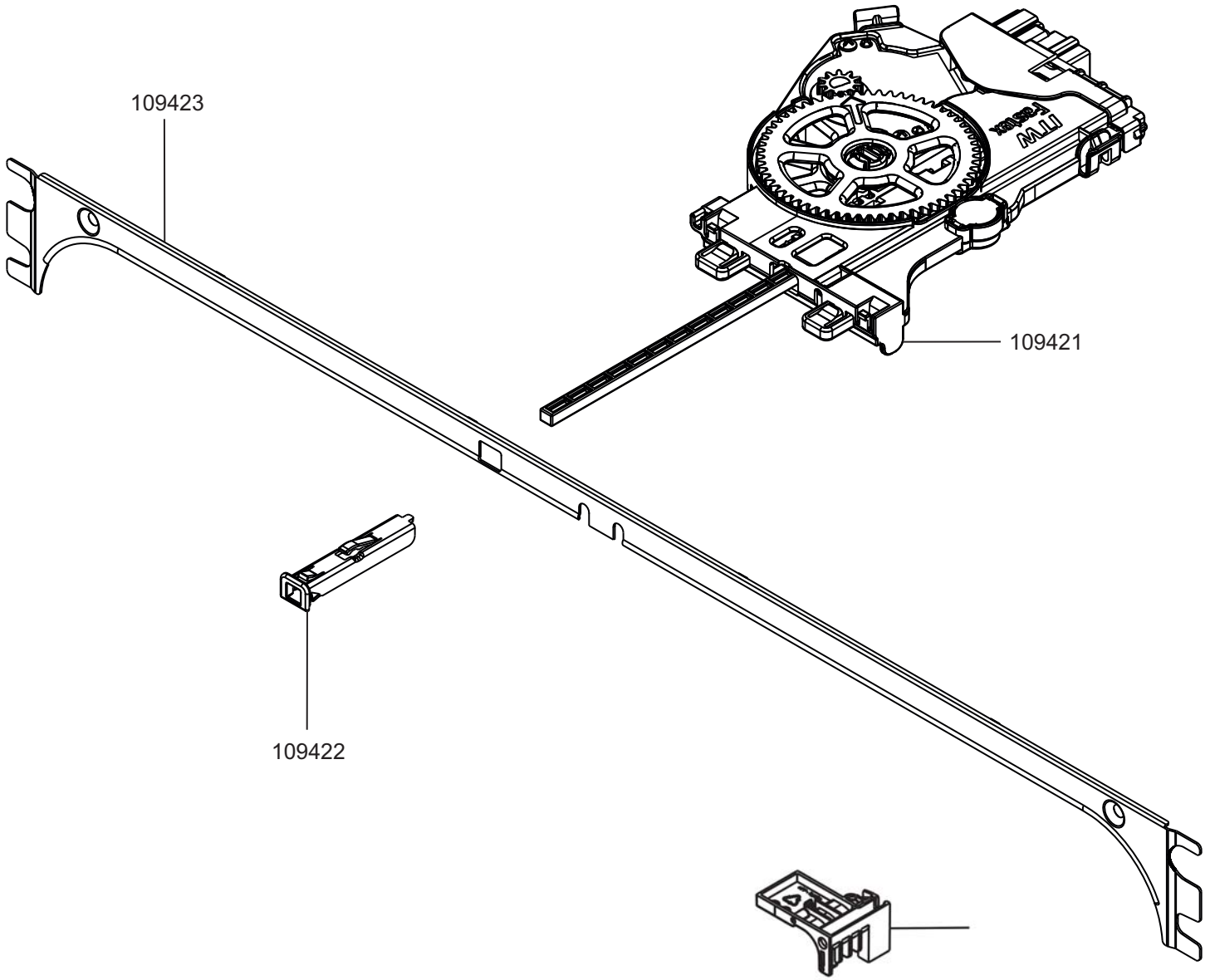
109423
109421
109422