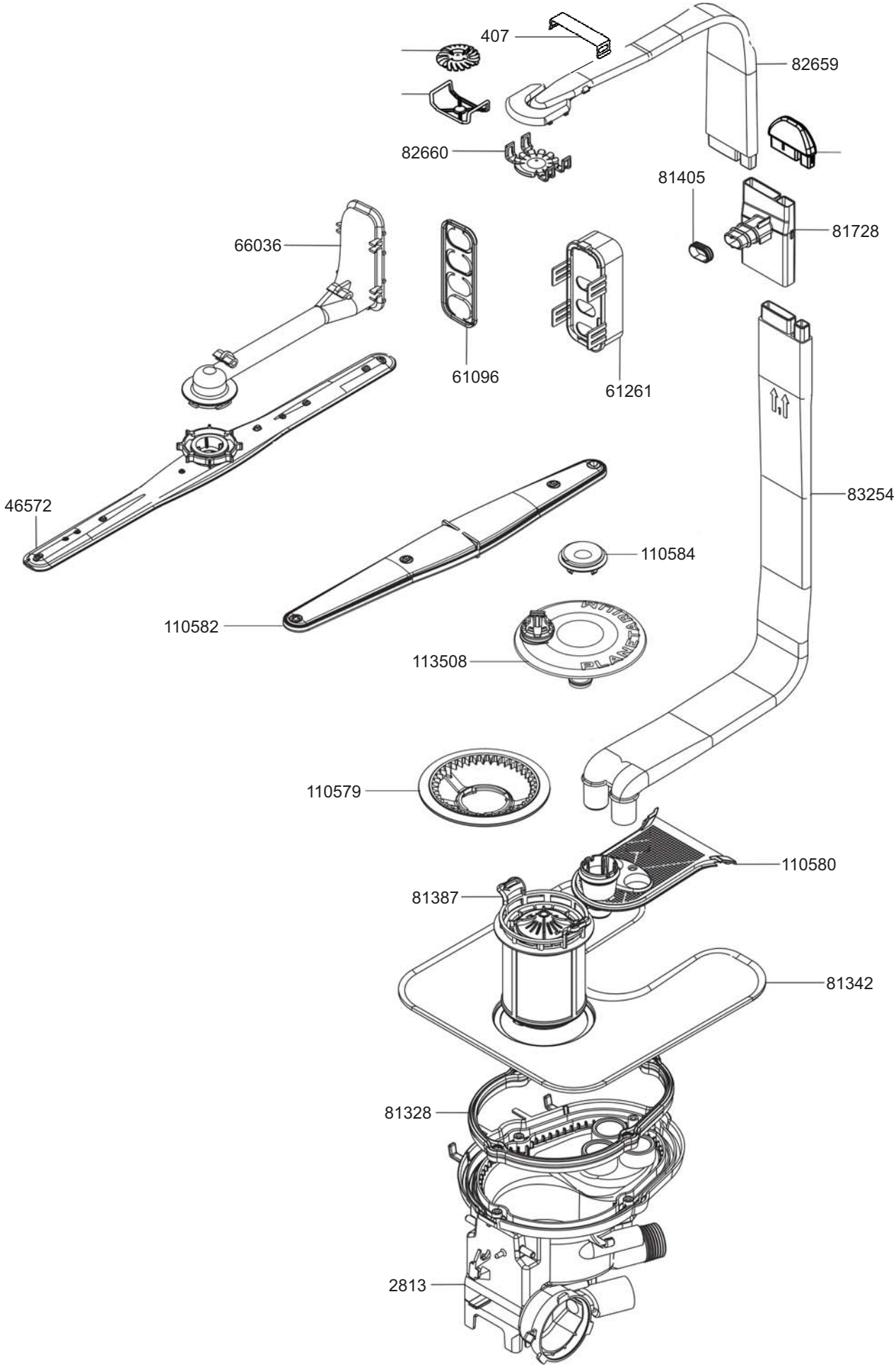
407
82659
82660
81405
81728
66036
61096
61261
83254
46572
110584
110582
113508
110579
110580
81387
81342
81328
2813

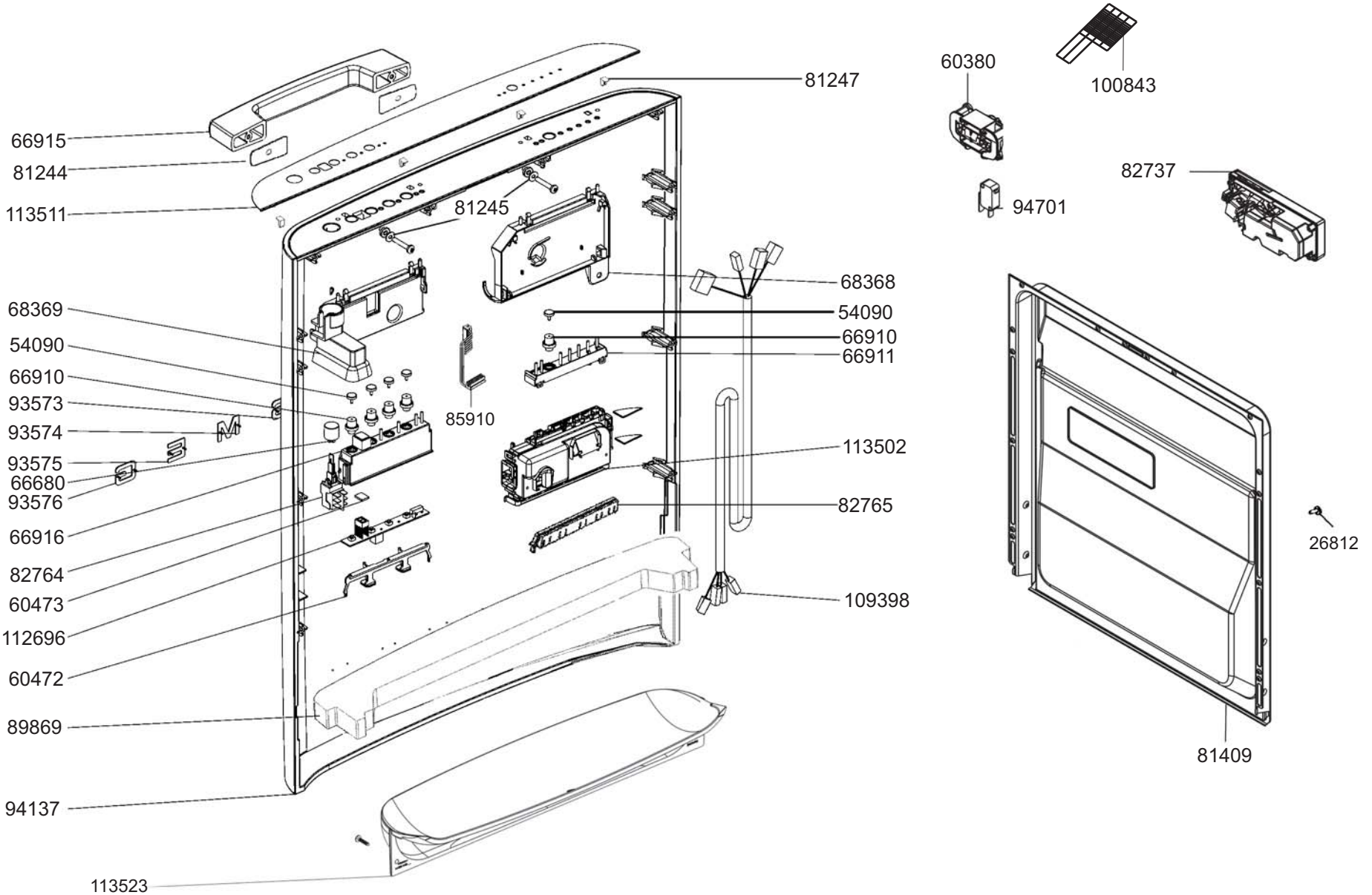
66915
81244
113511
81247
81245
68368
54090
66910
66911
68369
54090
66910
93573
93574
93575
66680
93576
66916
82764
60473
112696
60472
89869
94137
113523
85910
113502
82765
109398
60380
100843
94701
82737
26812
81409

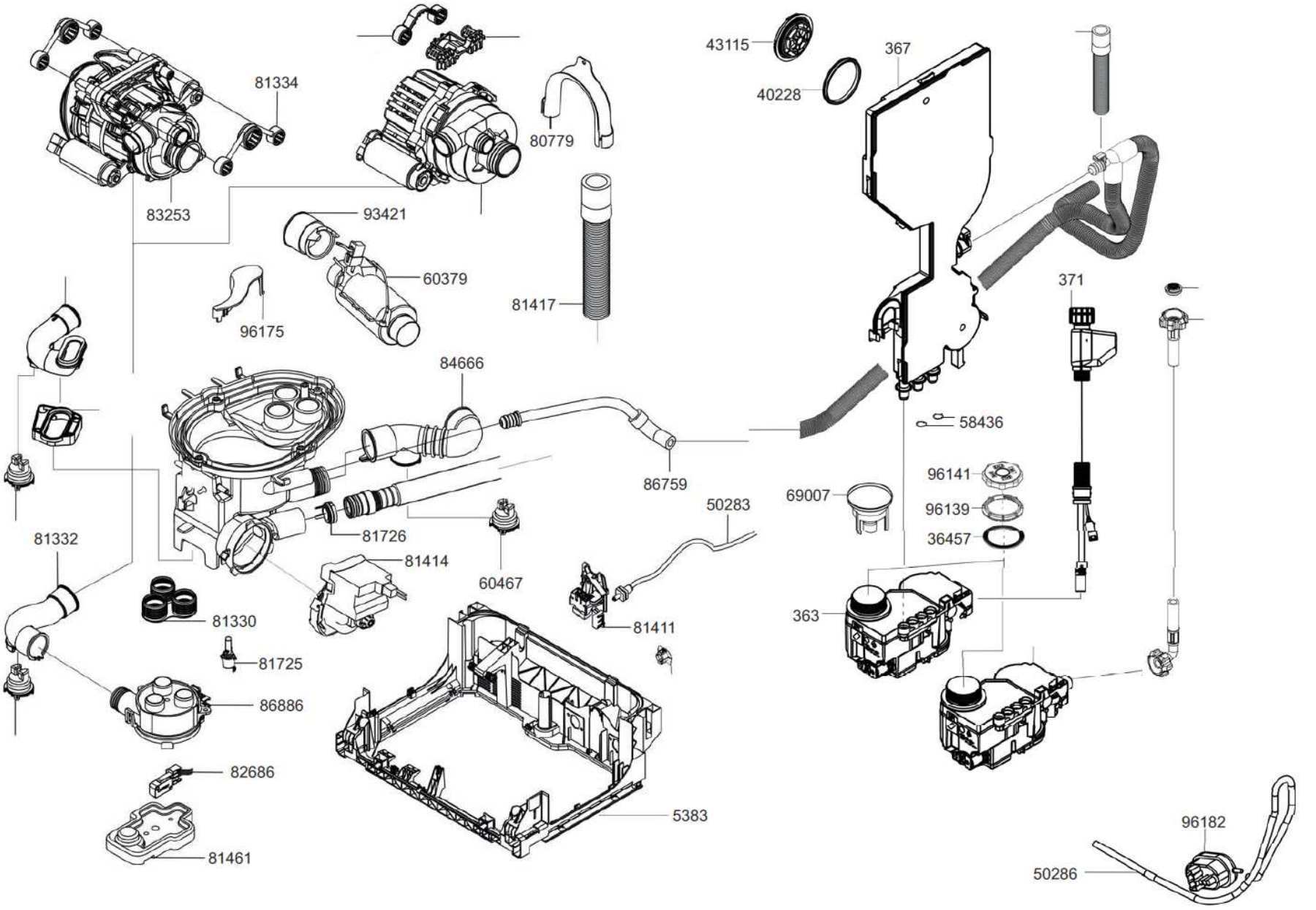
81334
83253
93421
60379
96175
80779
81417
43115
40228
367
371
58436
84666
86759
81726
60467
50283
81414
81411
81332
81330
81725
86886
82686
81461
5383
69007
96141
96139
36457
363
96182
50286

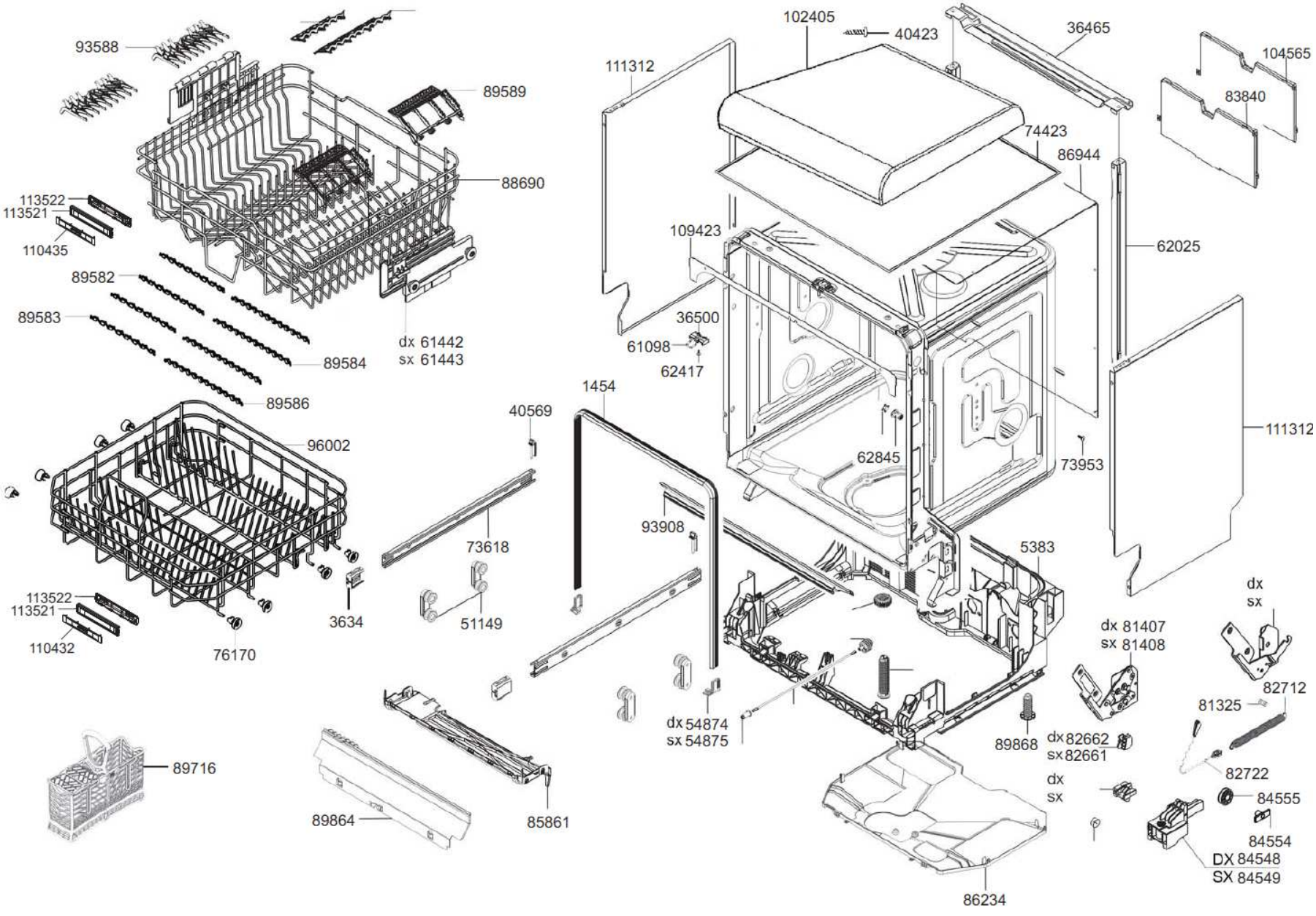
93588
89589
88690
113522
113521
110435
89582
89583
89584
89586
dx 61442
sx 61443
96002
113522
113521
110432
76170
3634
89716
102405
40423
36465
104565
111312
83840
74423
86944
109423
62025
36500
61098
62417
1454
40569
62845
73953
111312
93908
73618
5383
51149
dx
sx
dx 81407
sx 81408
82712
81325
dx 54874
sx 54875
89868
dx 82662
sx 82661
82722
dx
sx
84555
84554
89864
85861
DX 84548
SX 84549
86234

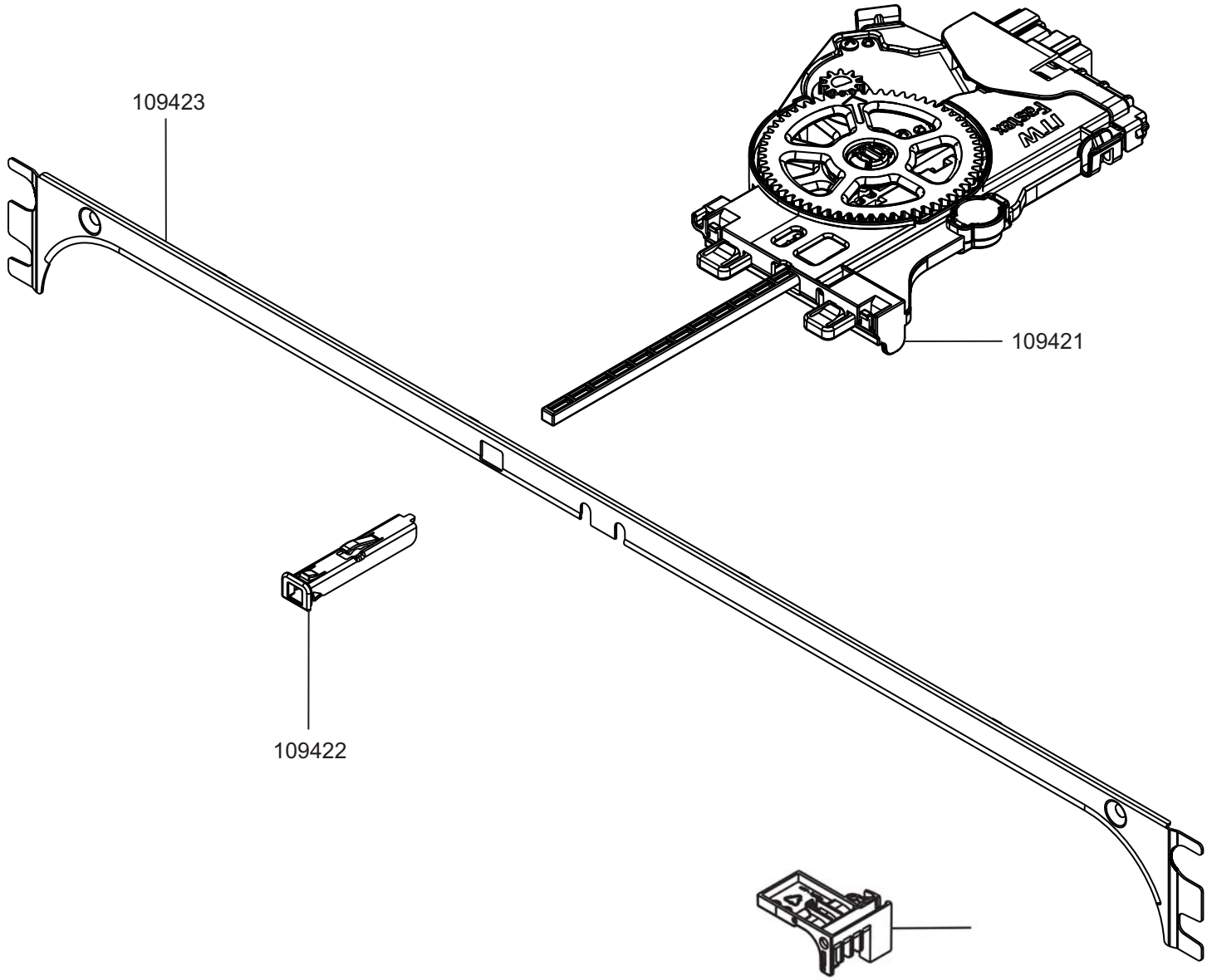
109423
109421
109422