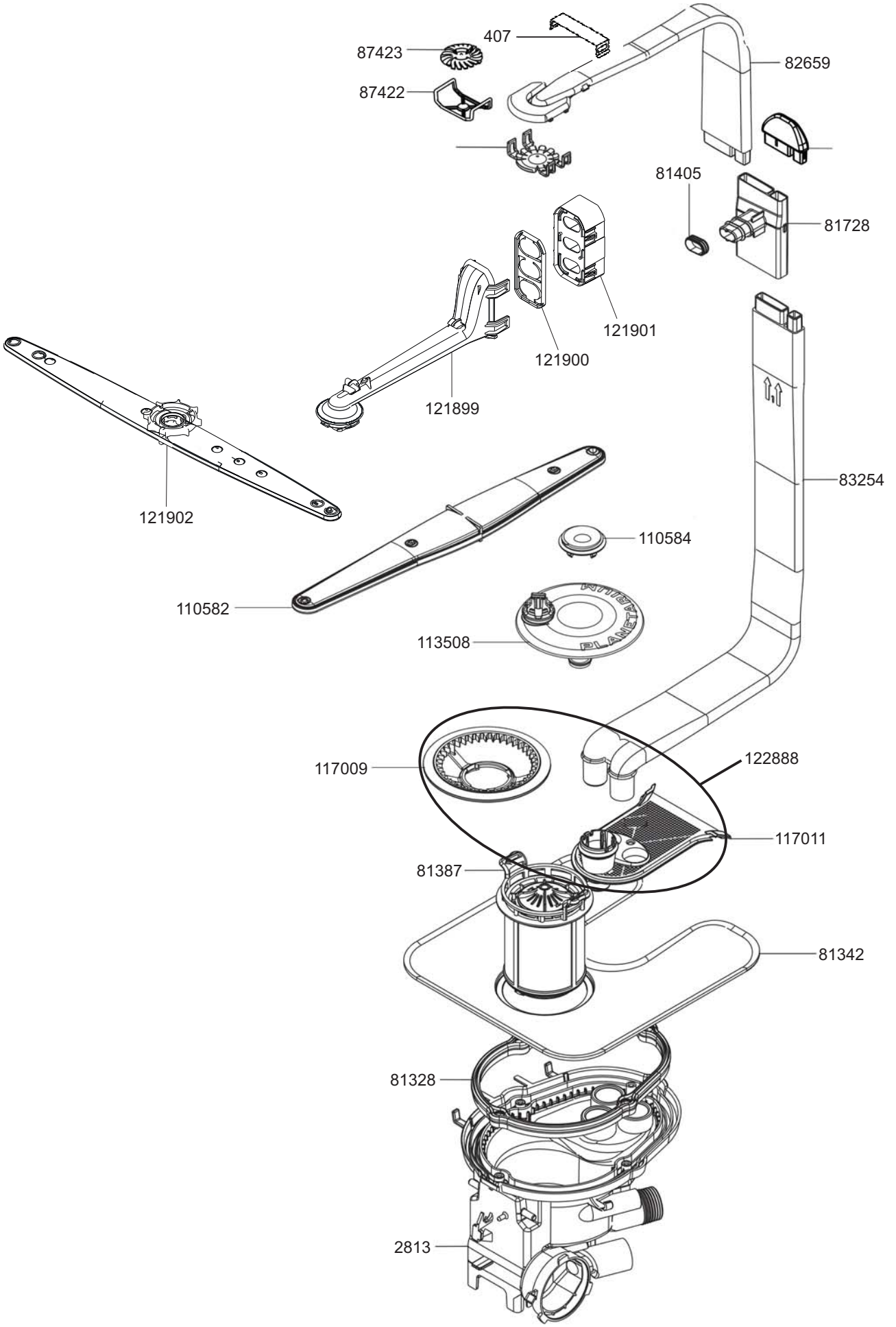
407
87423
87422
82659
81405
81728
121901
121900
121899
121902
83254
110584
110582
113508
117009
122888
117011
81387
81342
81328
2813

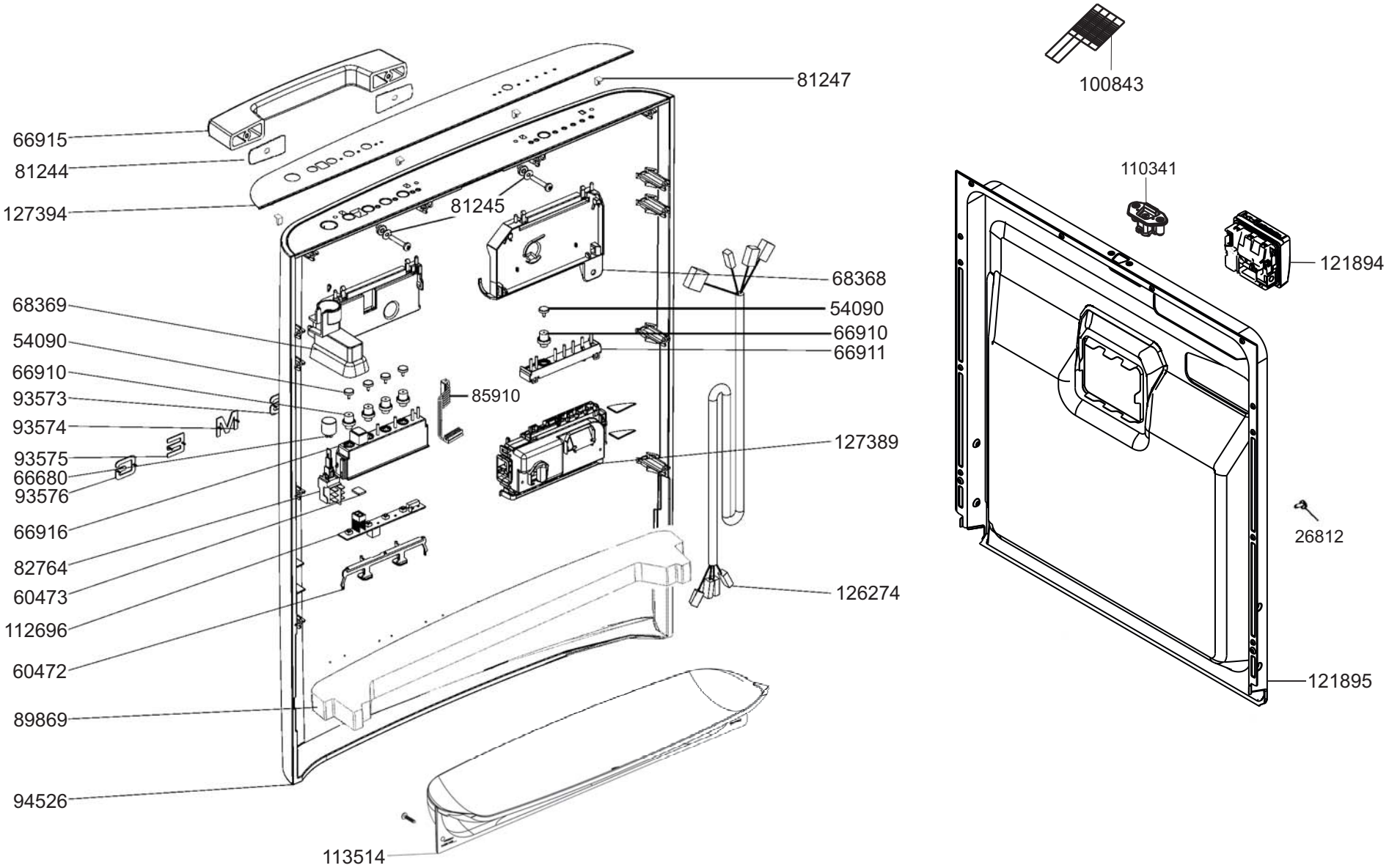
81247
100843
66915
81244
127394
81245
110341
121894
68368
68369
54090
66910
66911
54090
66910
93573
85910
93574
127389
93575
66680
93576
26812
66916
82764
60473
126274
112696
60472
121895
89869
94526
113514

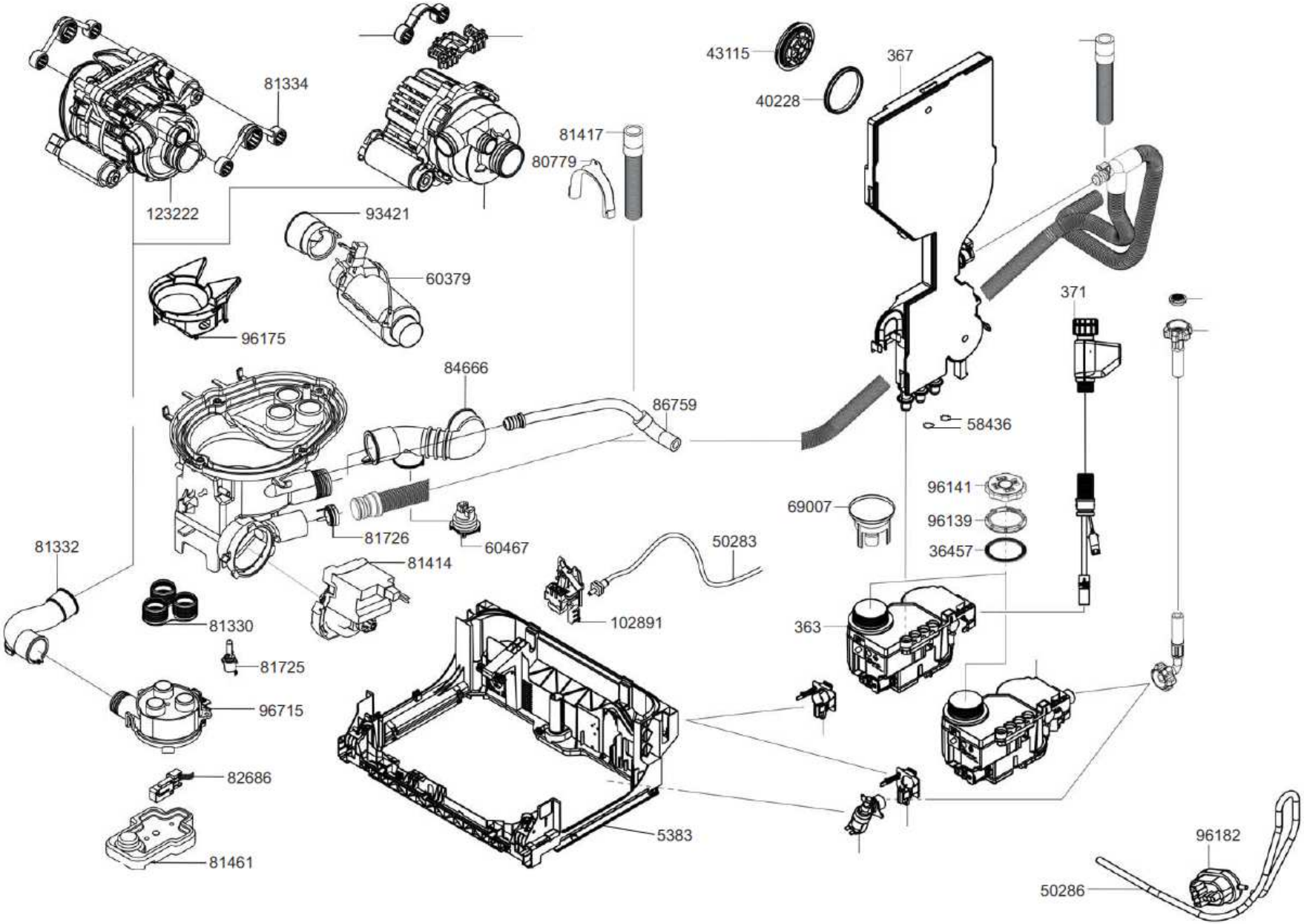
81334
123222
93421
60379
96175
81417
80779
43115
40228
367
371
84666
86759
58436
96141
96139
36457
69007
81726
60467
81414
50283
102891
81332
81330
81725
96715
82686
81461
363
5383
96182
50286

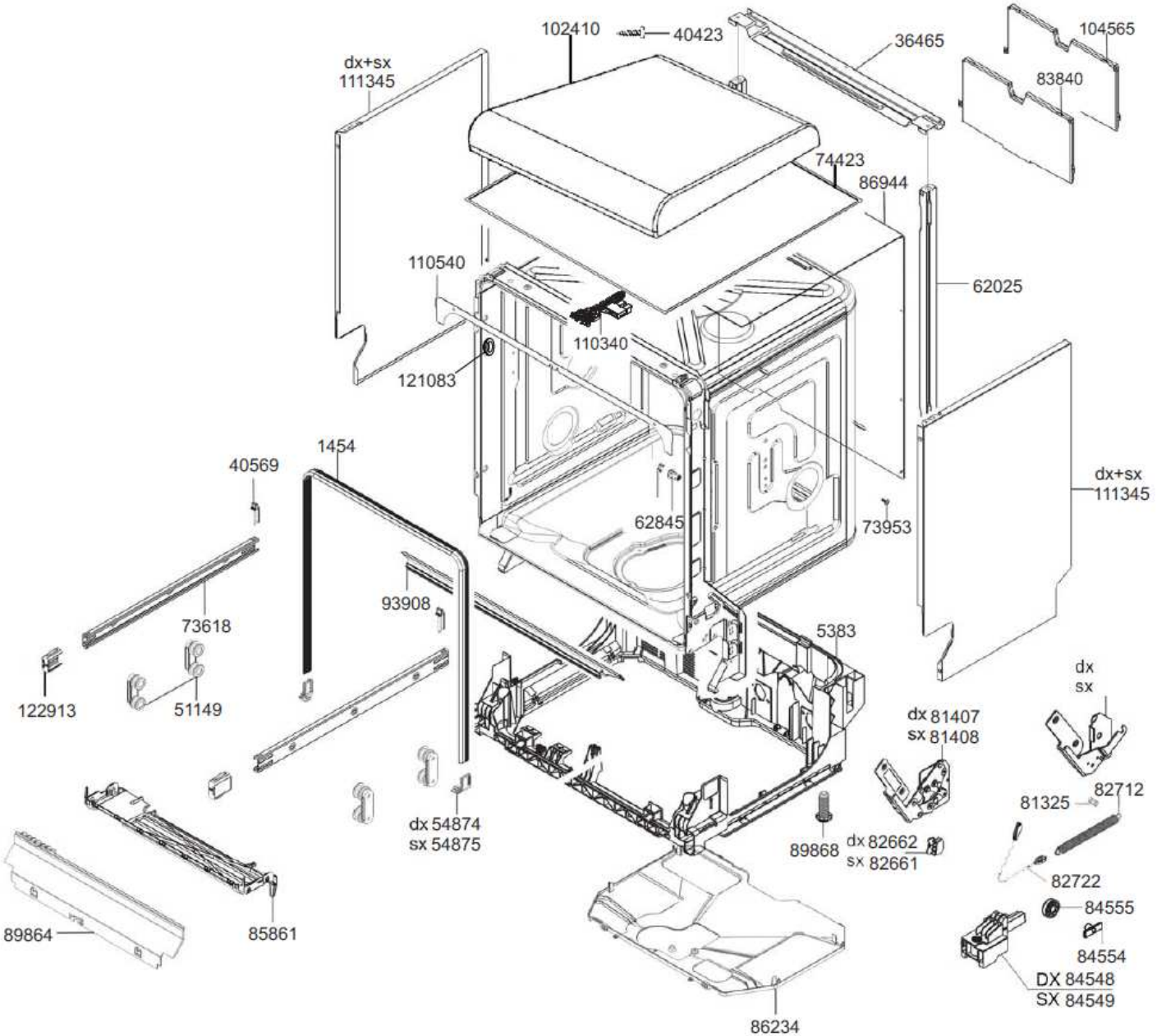
102410
40423
36465
104565
83840
dx+sx
111345
74423
86944
110540
62025
110340
121083
1454
40569
dx+sx
111345
62845
73953
93908
73618
5383
122913
51149
dx
sx
dx 81407
sx 81408
81325
82712
dx 54874
sx 54875
89868
dx 82662
sx 82661
82722
84555
89864
85861
84554
DX 84548
SX 84549
86234

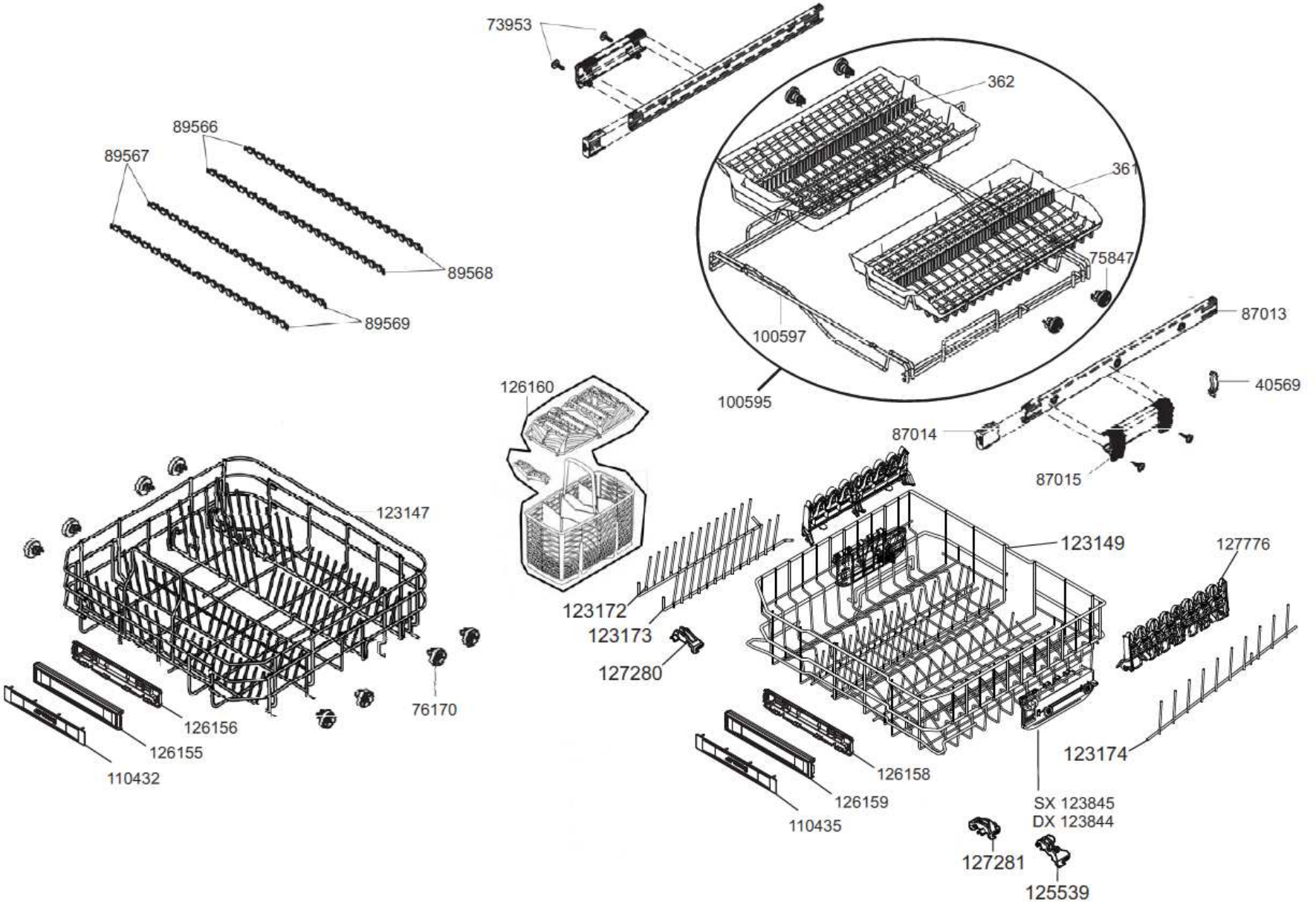
73953
362
361
75847
100597
100595
87013
40569
87014
87015
89566
89567
89568
89569
126160
123147
123149
127776
123172
123173
127280
76170
126156
126155
110432
126158
126159
110435
123174
SX 123845
DX 123844
127281
125539

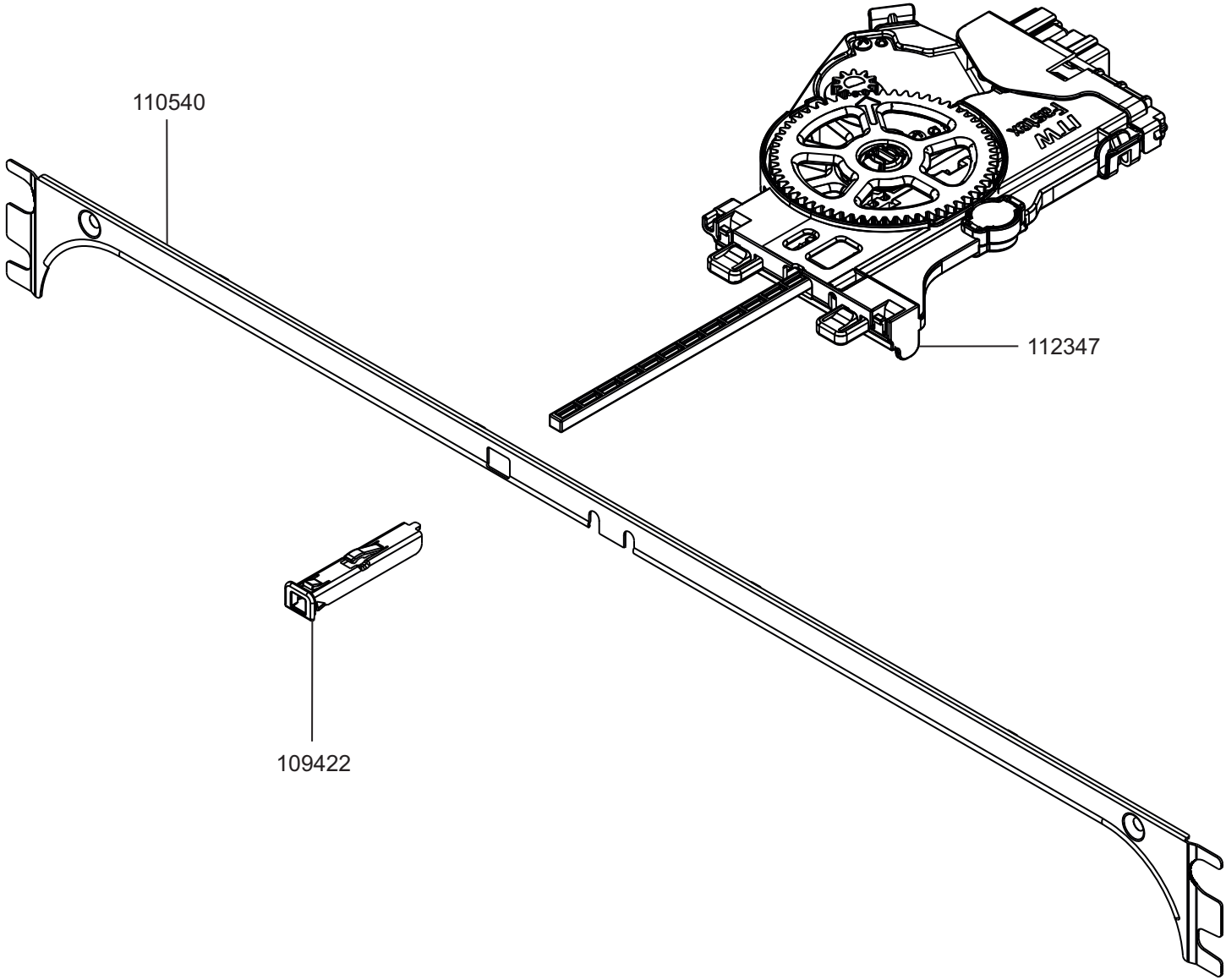
110540
112347
109422