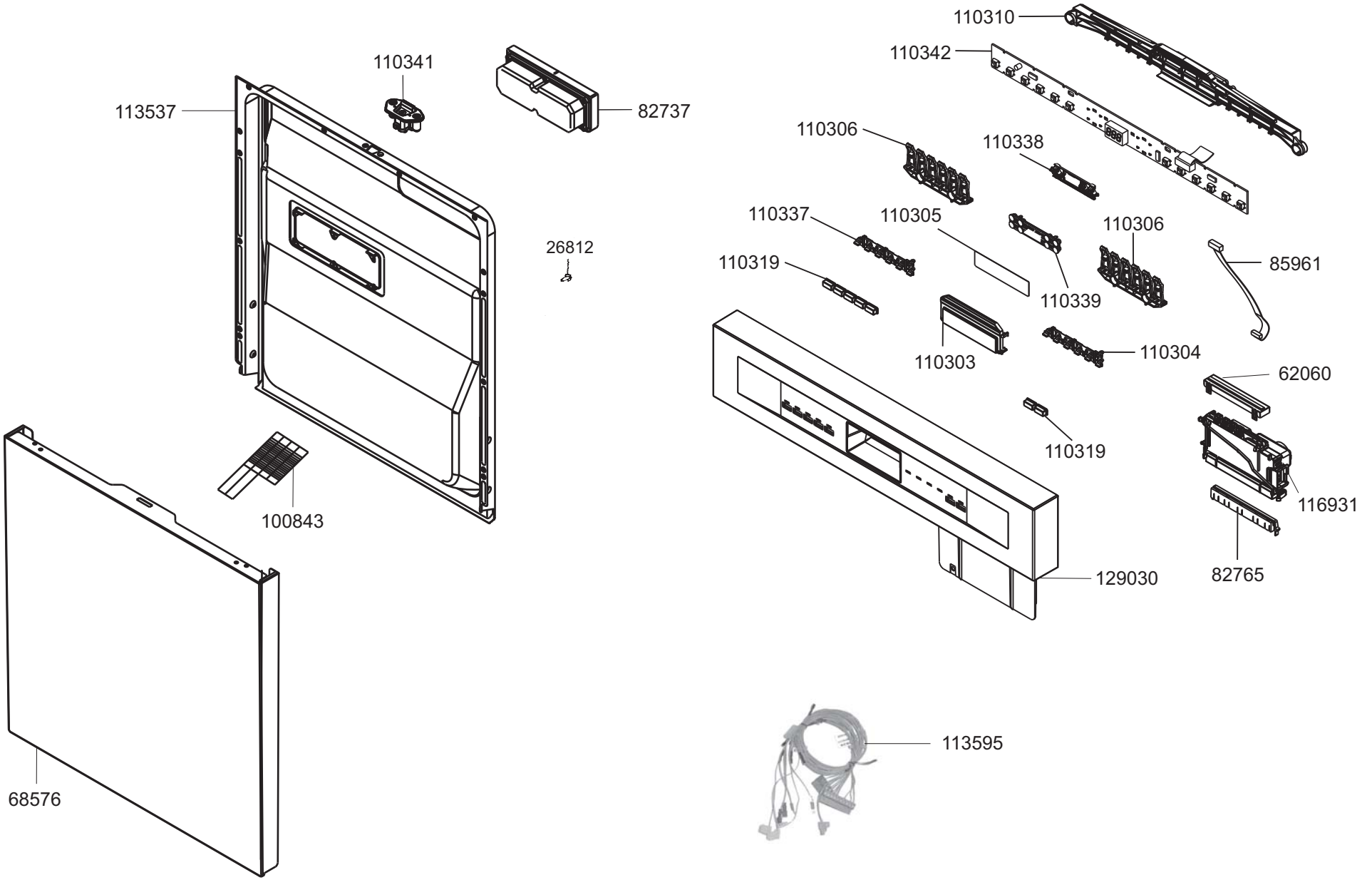
110310
110342
110341
113537
82737
110306
110338
110337
110305
110306
26812
110319
85961
110339
110303
110304
62060
110319
116931
100843
129030
82765
113595
68576

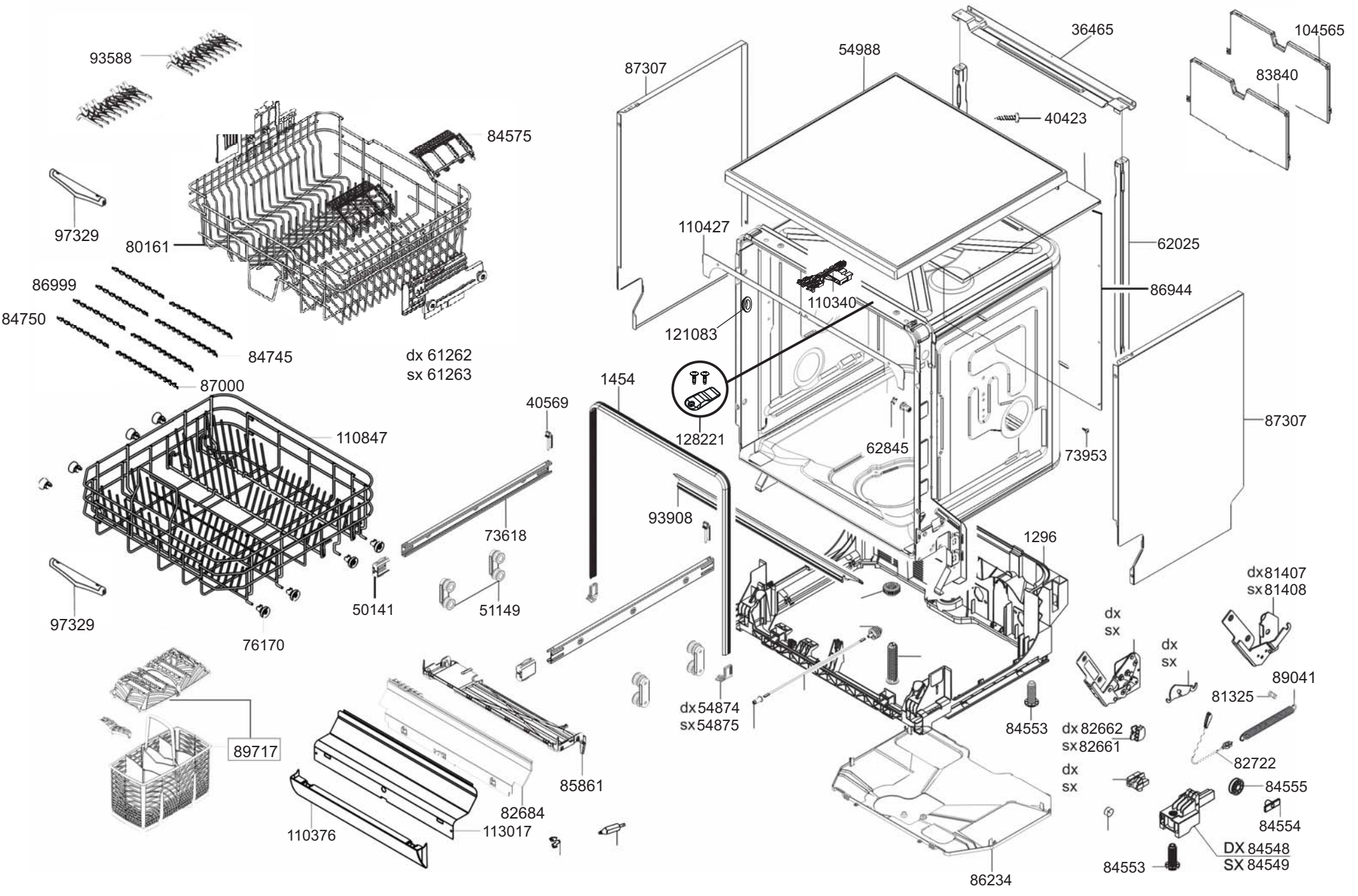
93588
84575
97329
80161
86999
84750
84745
87000
dx 61262
sx 61263
110847
97329
76170
50141
73618
51149
40569
1454
93908
87307
54988
36465
104565
83840
40423
110427
62025
86944
110340
121083
128221
62845
73953
87307
1296
dx 81407
sx 81408
dx
sx
dx
sx
89041
81325
82722
84553
dx 82662
sx 82661
dx
sx
84555
84554
DX 84548
SX 84549
84553
86234
89717
110376
113017
82684
85861
dx 54874
sx 54875

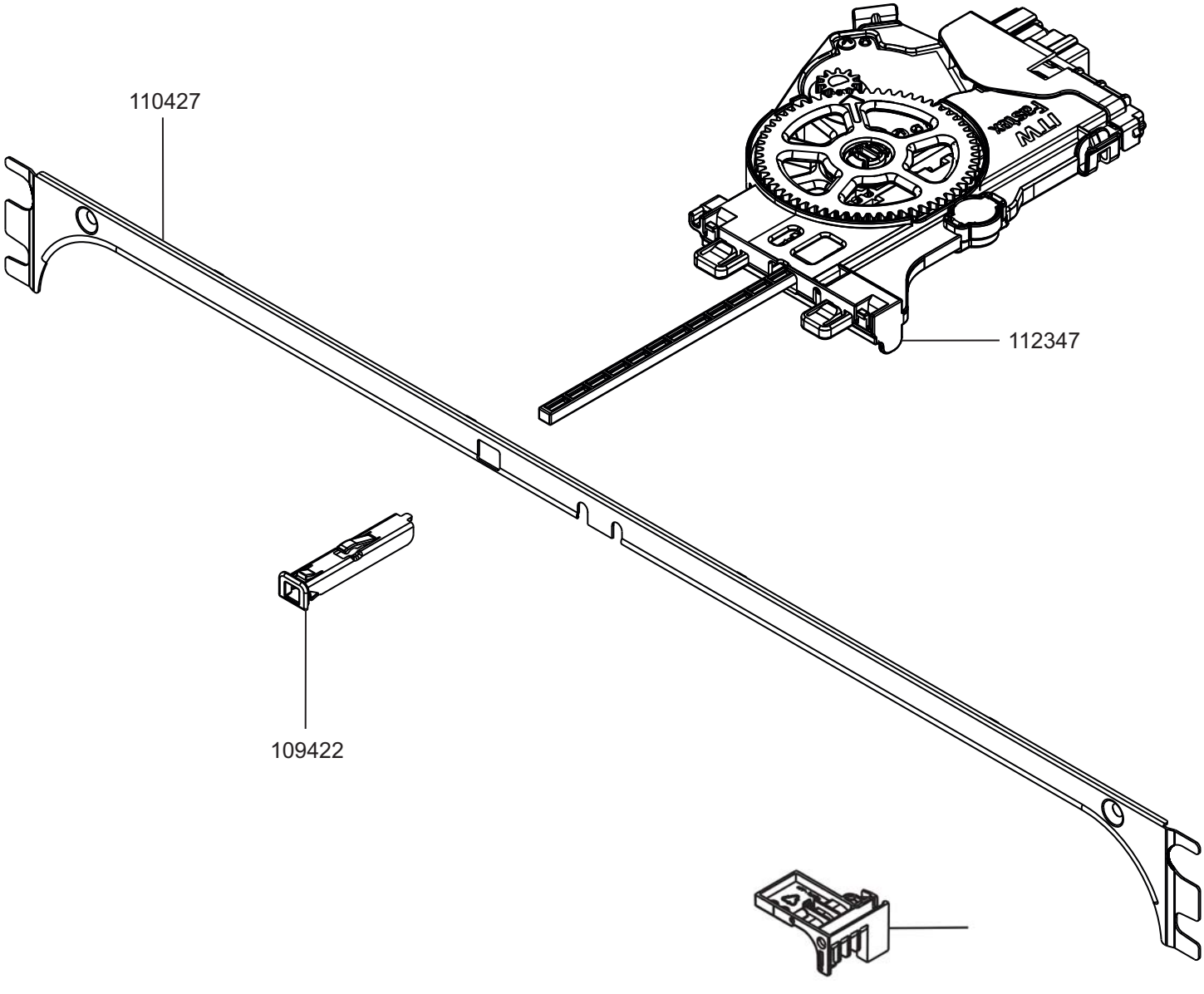
110427
112347
109422

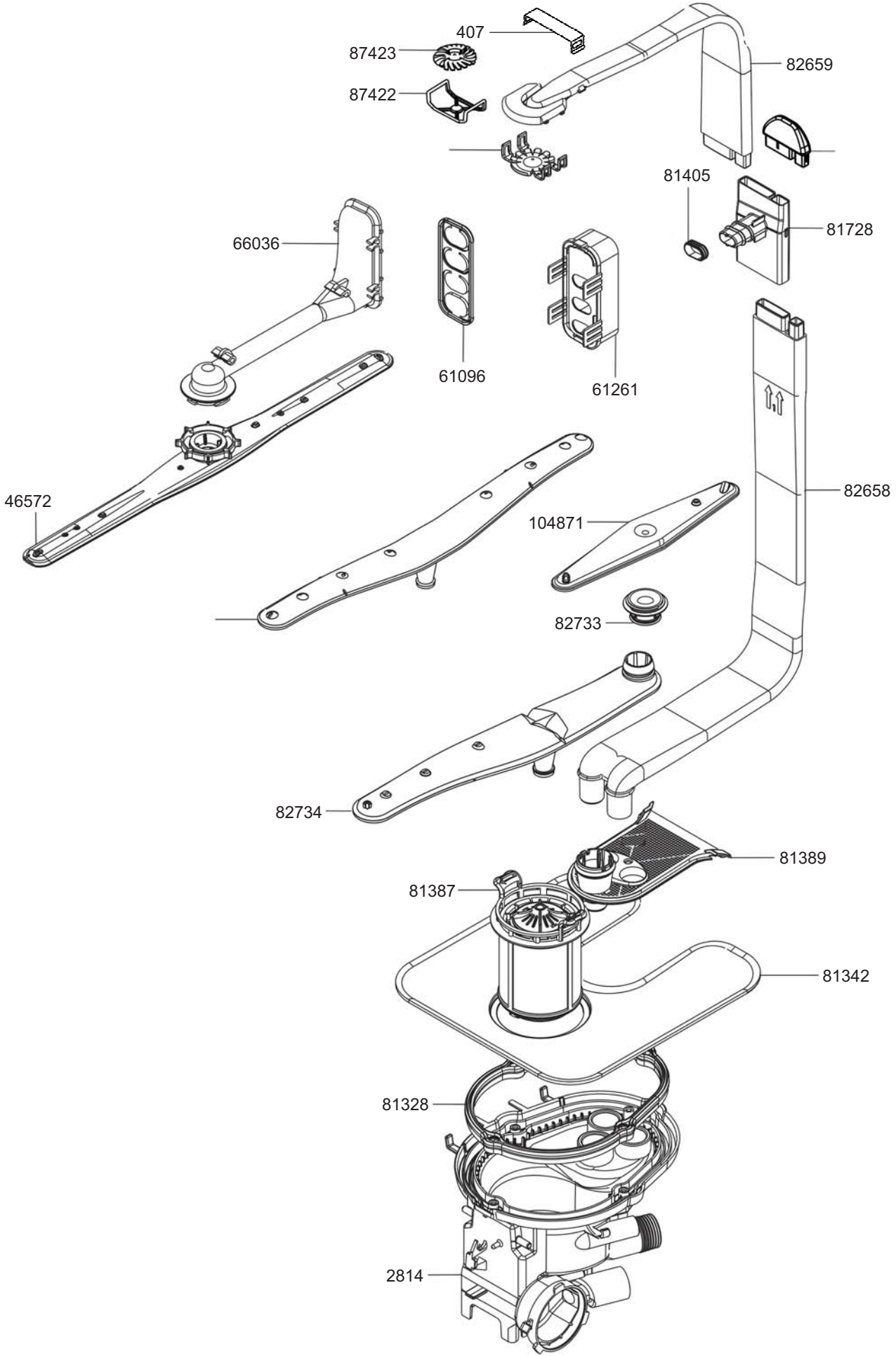
407
87423
87422
82659
81405
81728
66036
61096
61261
46572
104871
82658
82733
82734
81389
81387
81342
81328
2814

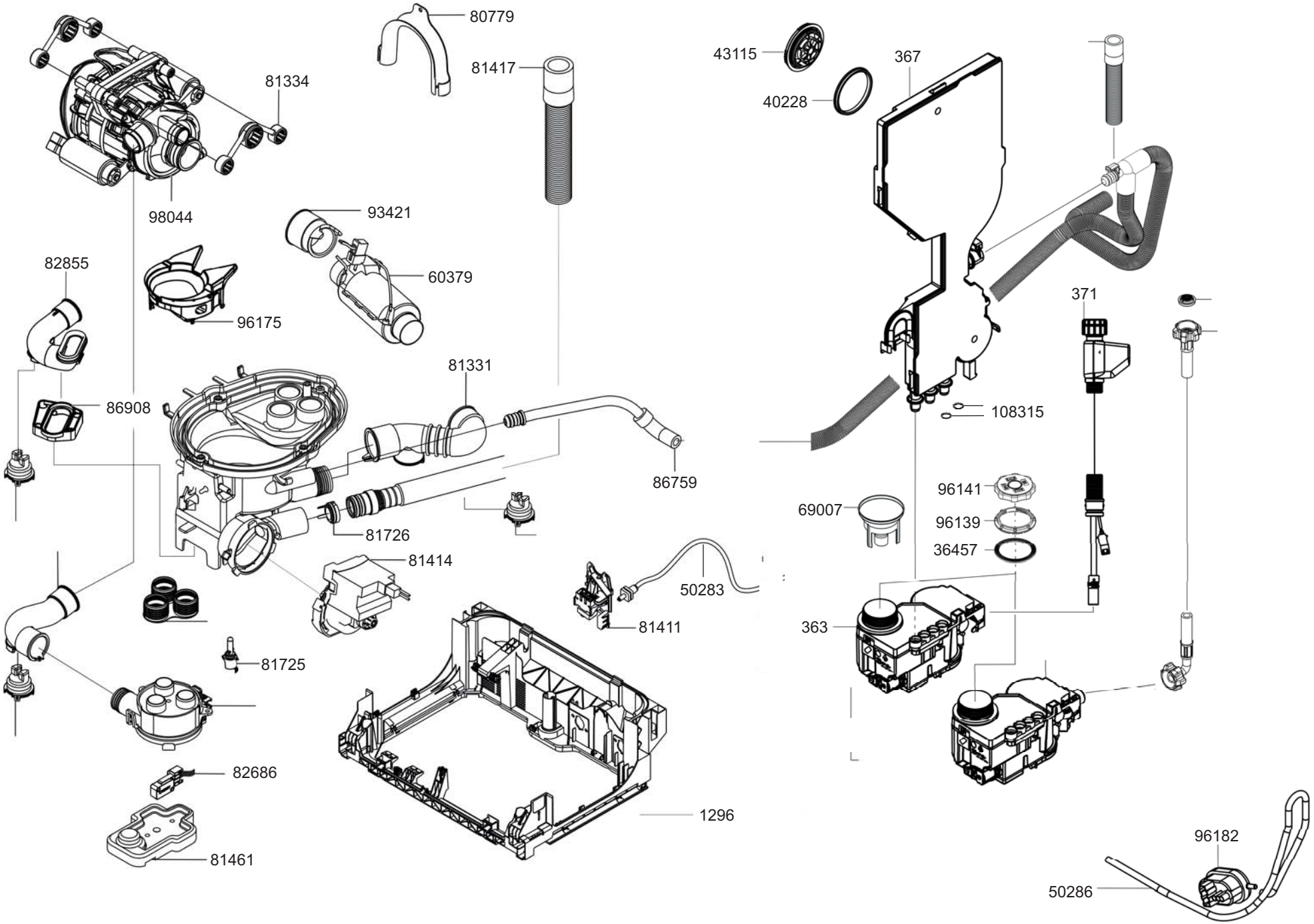
80779
81334
81417
43115
367
40228
98044
93421
60379
82855
96175
371
81331
86908
108315
86759
96141
69007
96139
36457
81726
81414
50283
81411
363
81725
82686
1296
81461
96182
50286