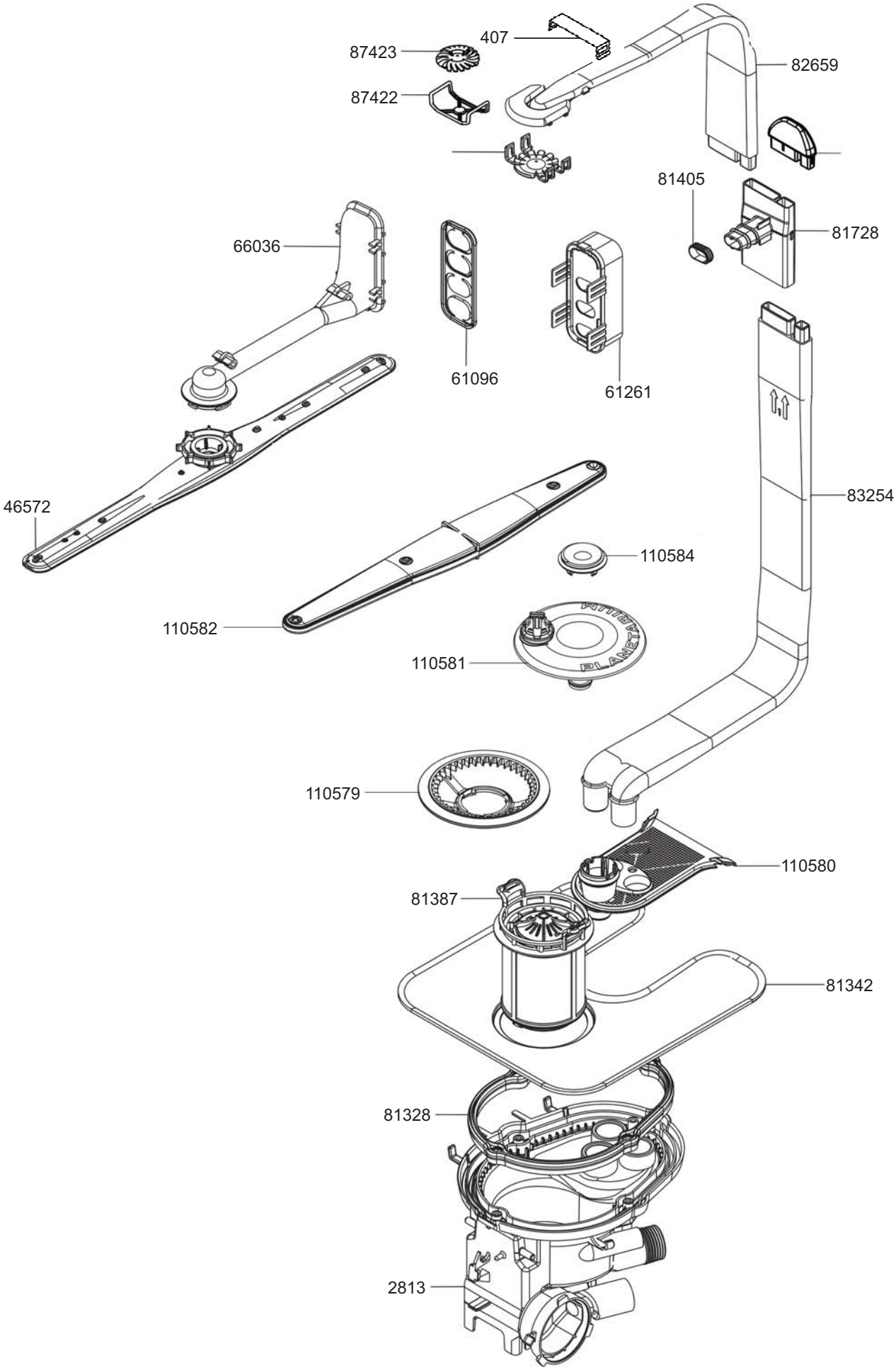
407
87423
87422
82659
81405
81728
66036
61096
61261
83254
46572
110584
110582
110581
110579
110580
81387
81342
81328
2813

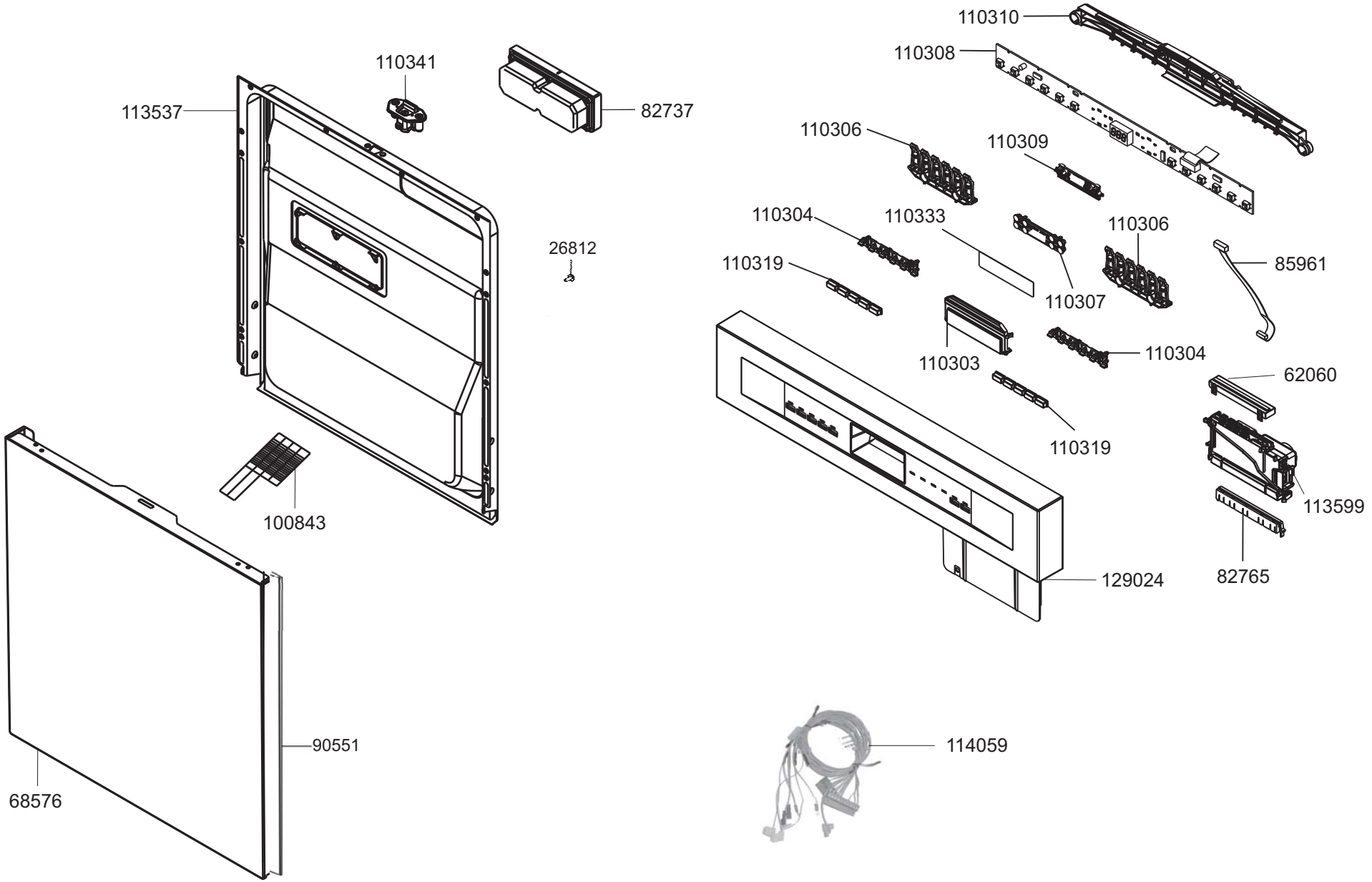
110310
110308
110341
113537
82737
110306
110309
110304
110333
110306
26812
110319
85961
110307
110303
110304
62060
110319
113599
82765
129024
100843
90551
68576
114059

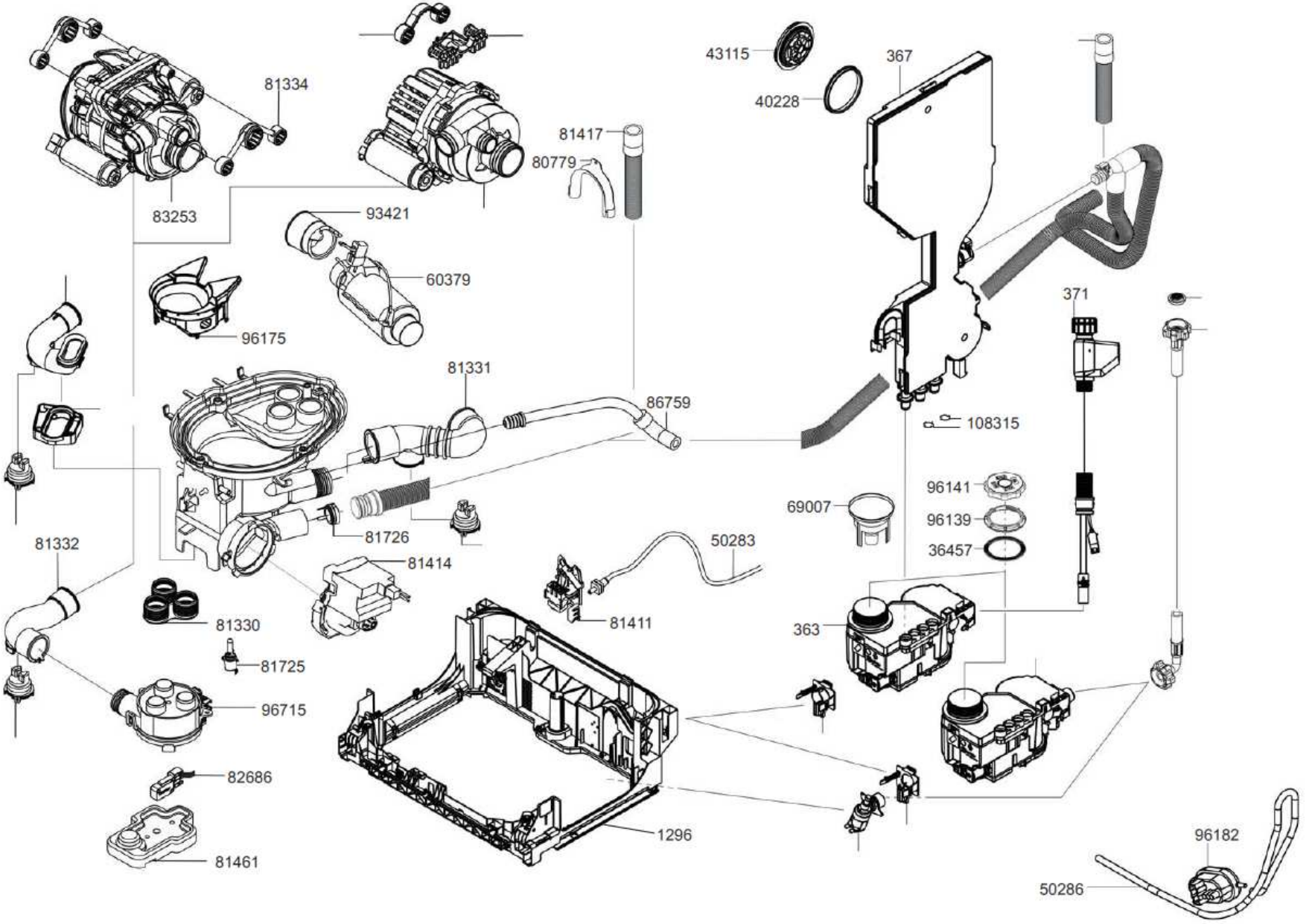
81334
83253
93421
60379
96175
81417
80779
43115
40228
367
371
81331
86759
108315
96141
96139
36457
69007
81726
81414
50283
81411
363
81332
81330
81725
96715
82686
81461
1296
96182
50286

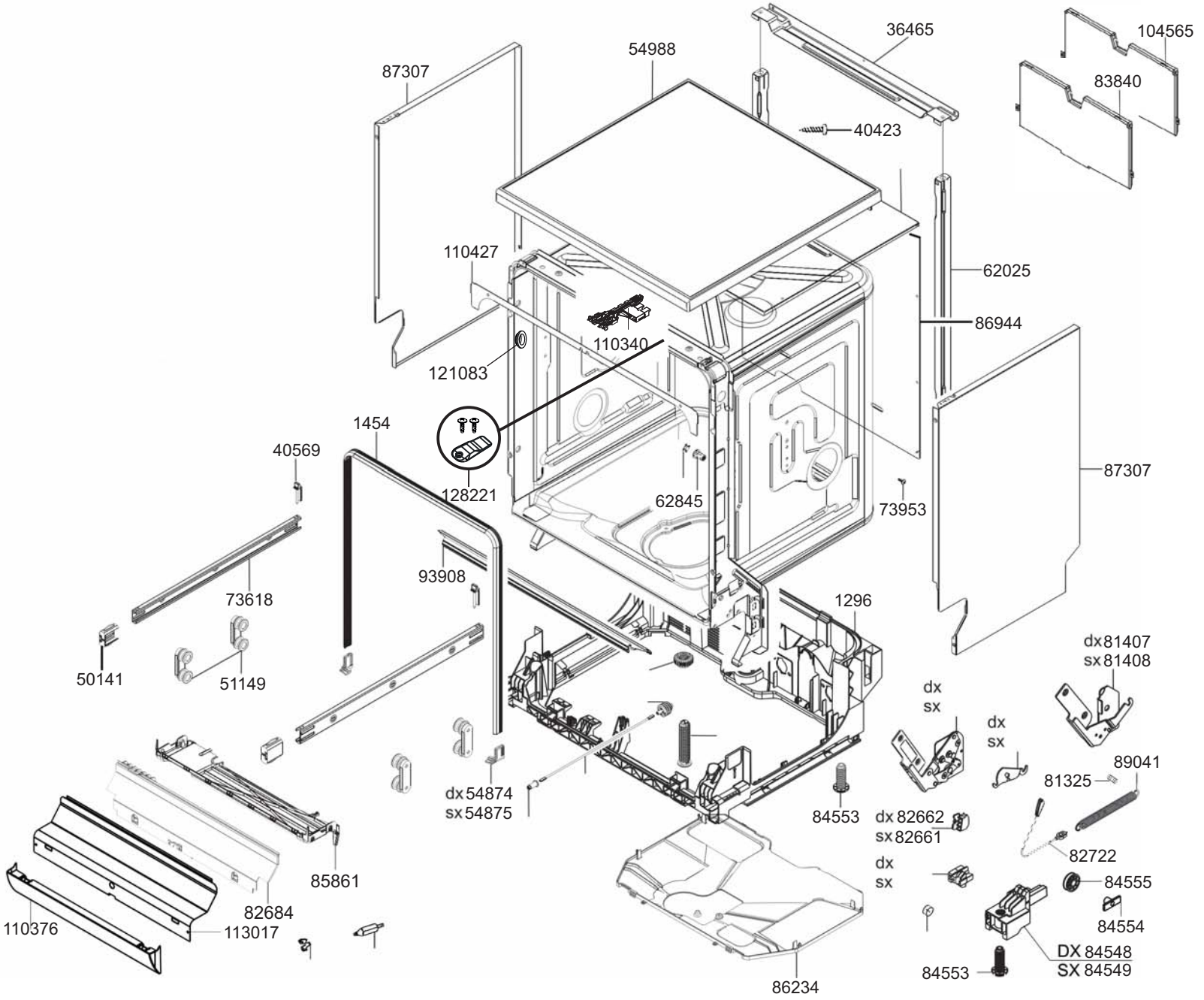
36465
104565
54988
87307
83840
40423
110427
62025
86944
110340
121083
1454
40569
128221
62845
73953
87307
93908
73618
1296
50141
51149
dx 81407
sx 81408
dx
sx
dx
sx
89041
81325
dx 54874
sx 54875
84553
dx 82662
sx 82661
82722
dx
sx
84555
85861
82684
110376
113017
84554
DX 84548
SX 84549
84553
86234

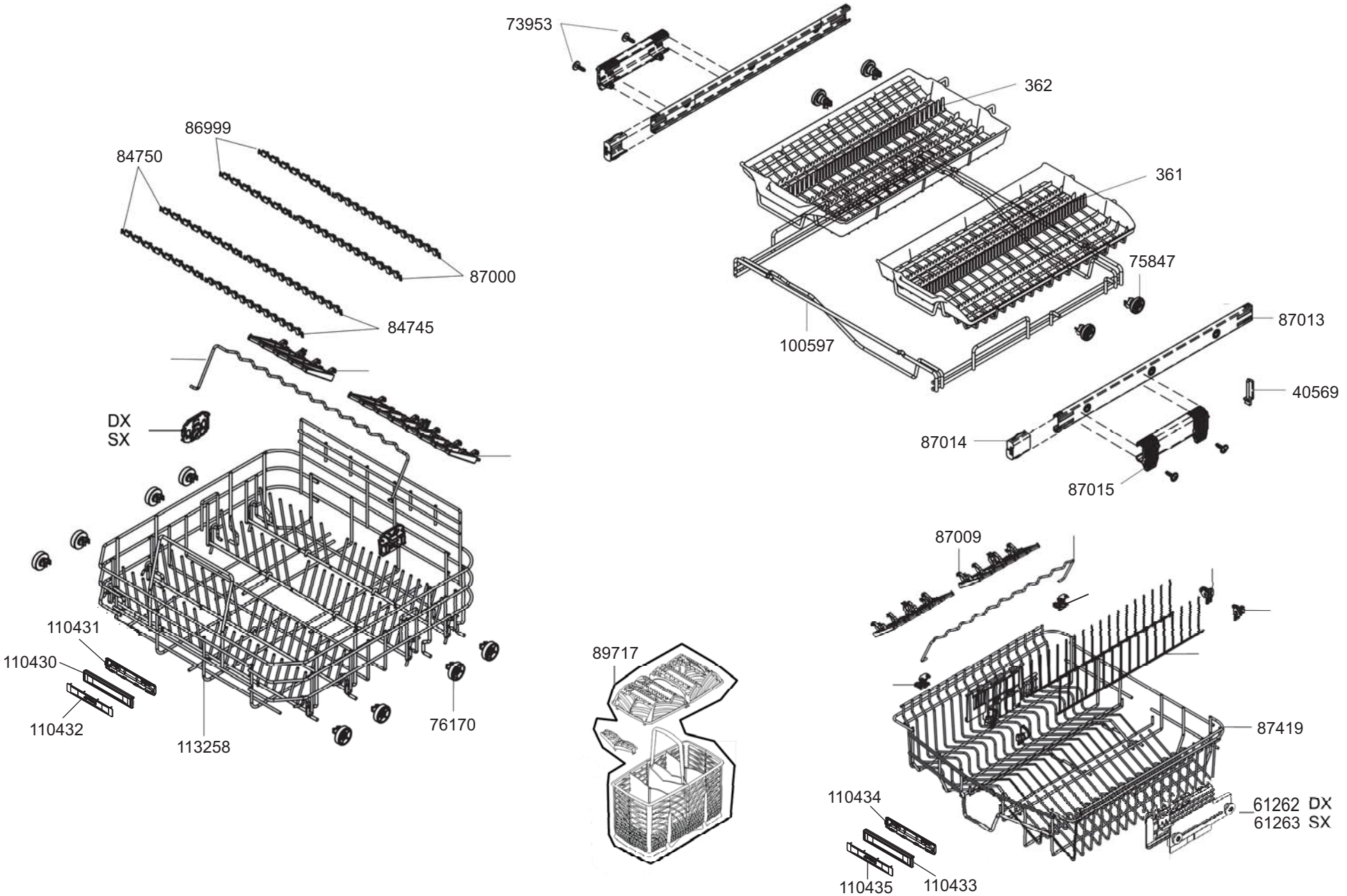
73953
362
361
75847
87013
40569
87014
87015
100597
86999
84750
87000
84745
DX
SX
110431
110430
110432
113258
76170
89717
87009
87419
110434
61262 DX
61263 SX
110435
110433

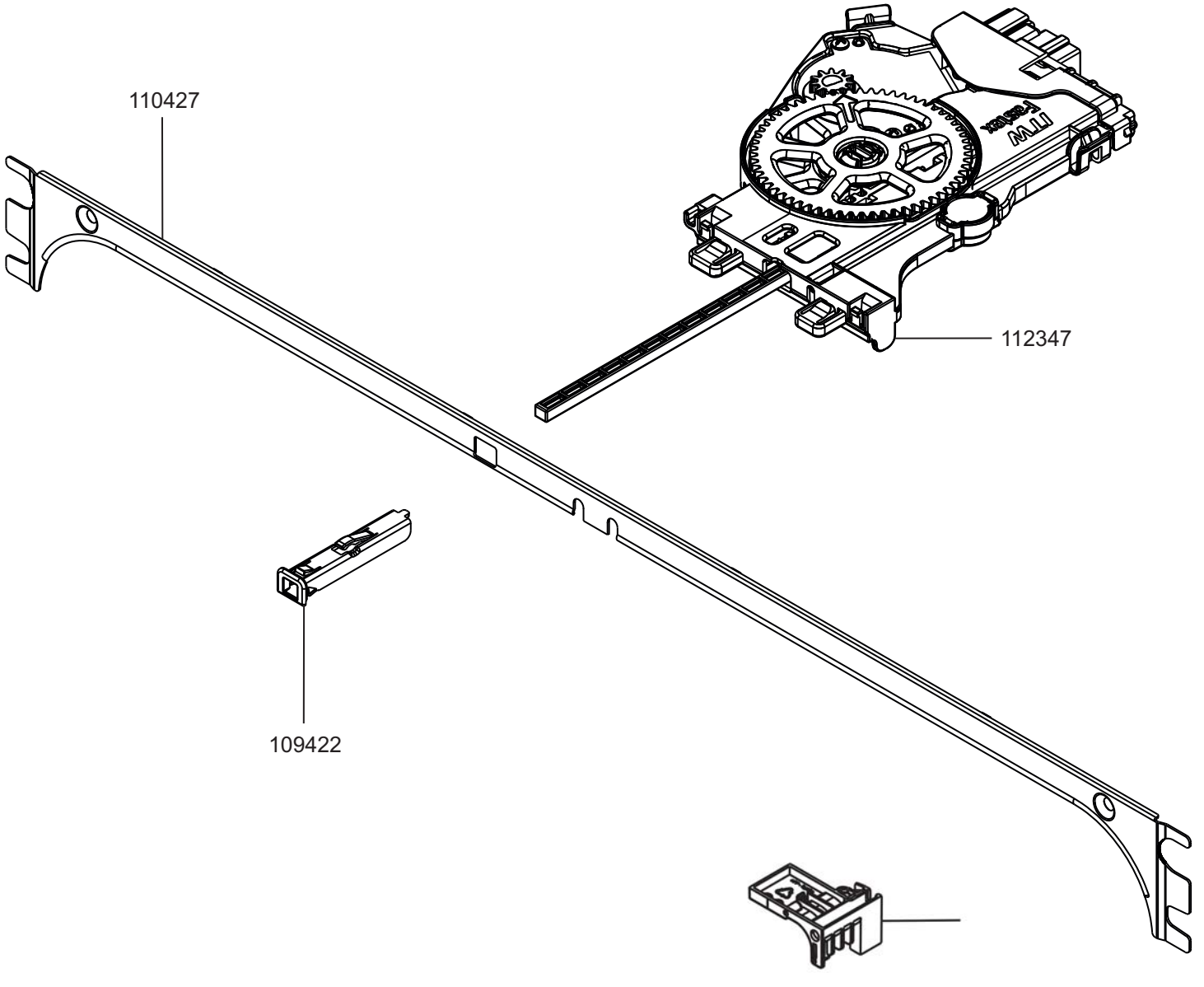
110427
112347
109422