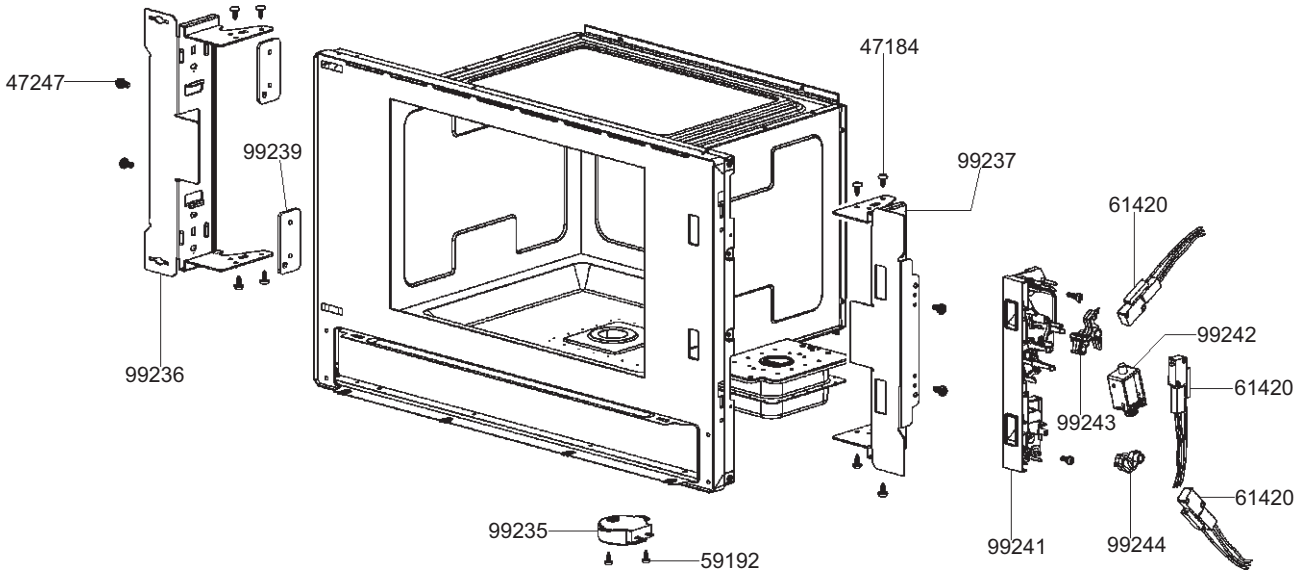
47247
99239
99236
47184
99237
61420
99242
61420
99243
61420
99235
59192
99241
99244

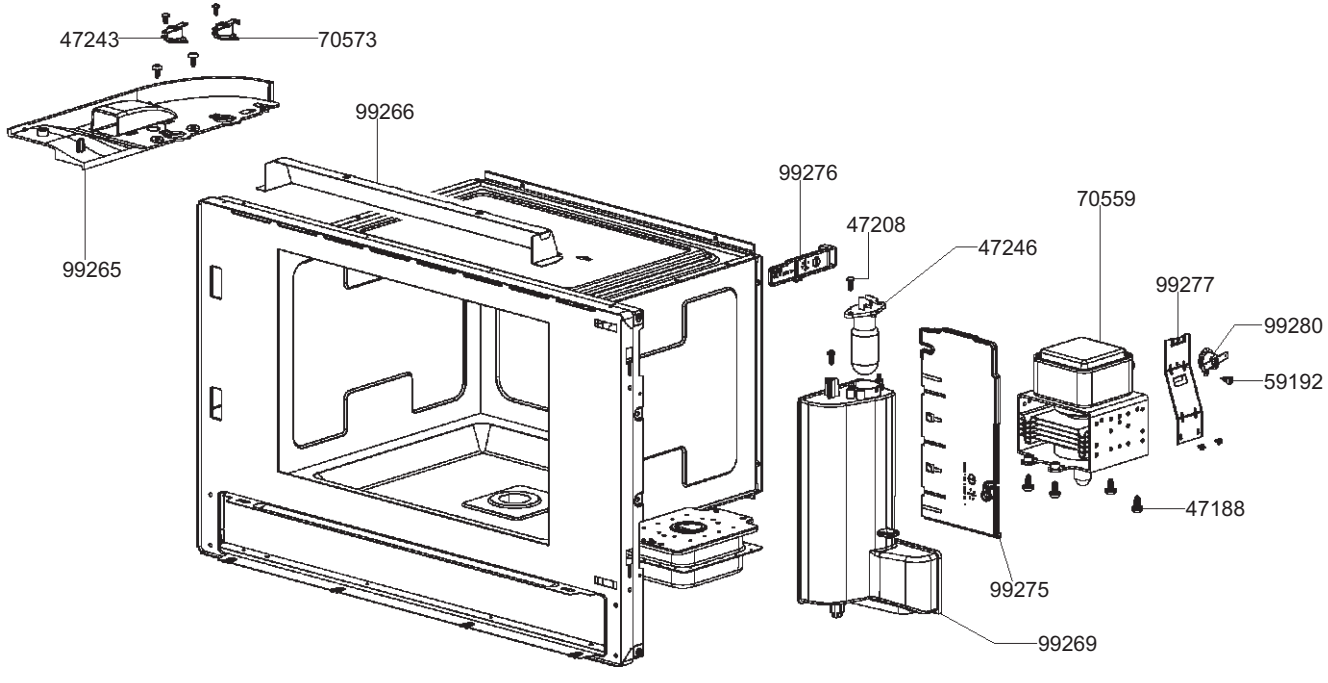
47243
70573
99266
99265
99276
47208
47246
70559
99277
99280
59192
47188
99275
99269

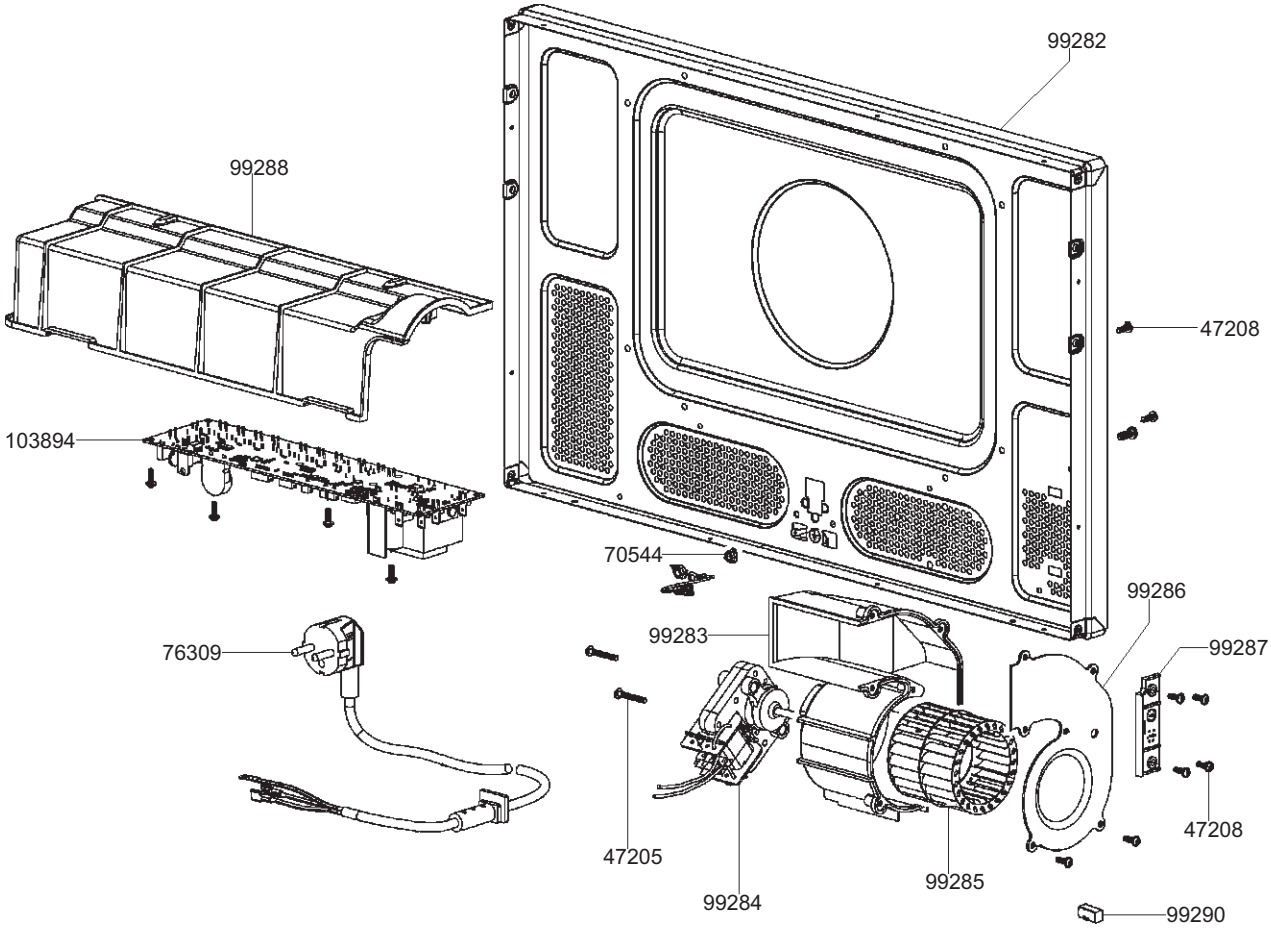
99282
99288
47208
103894
70544
99286
99283
76309
99287
47208
47205
99285
99284
99290

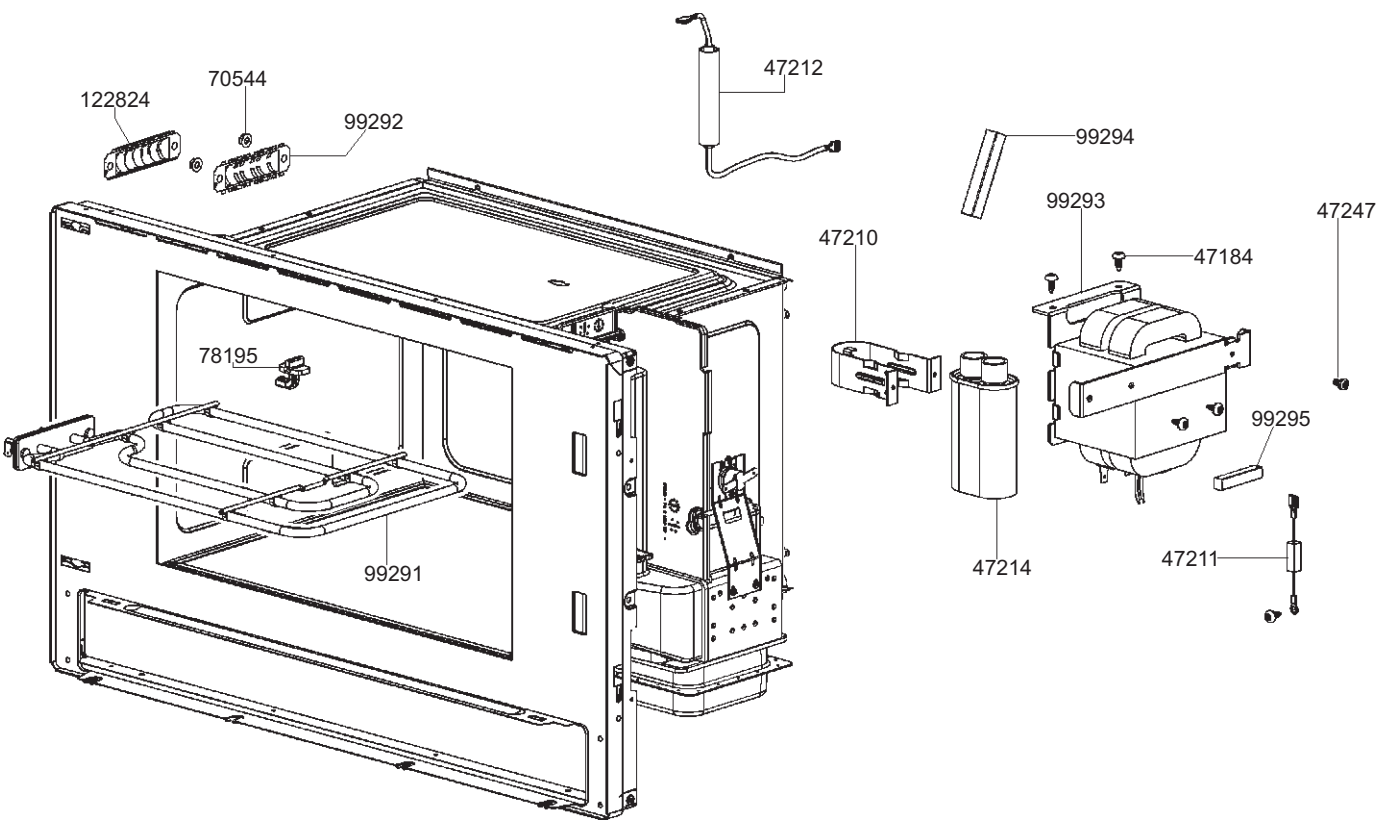
47212
70544
122824
99292
99294
99293
47247
47210
47184
78195
99295
99291
47214
47211

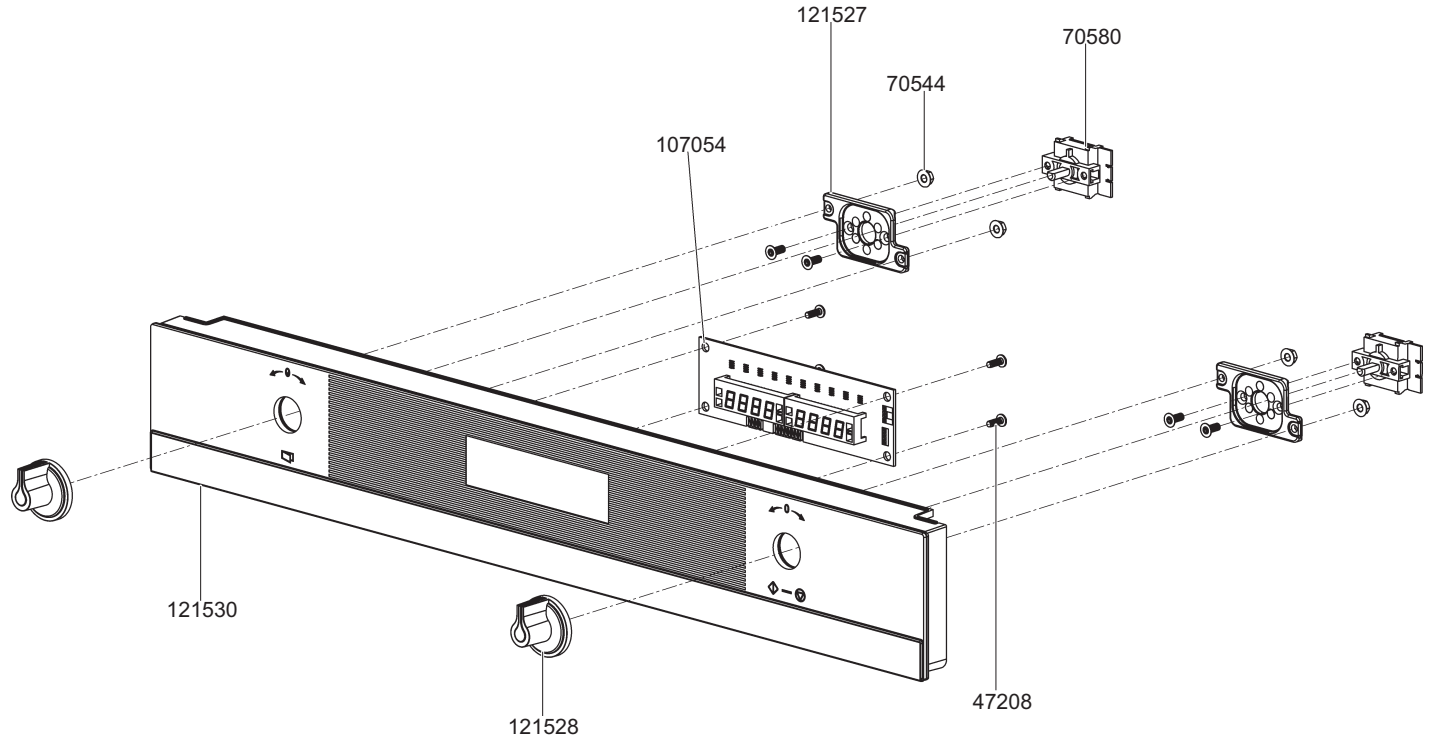
121527
70580
70544
107054
121530
121528
47208

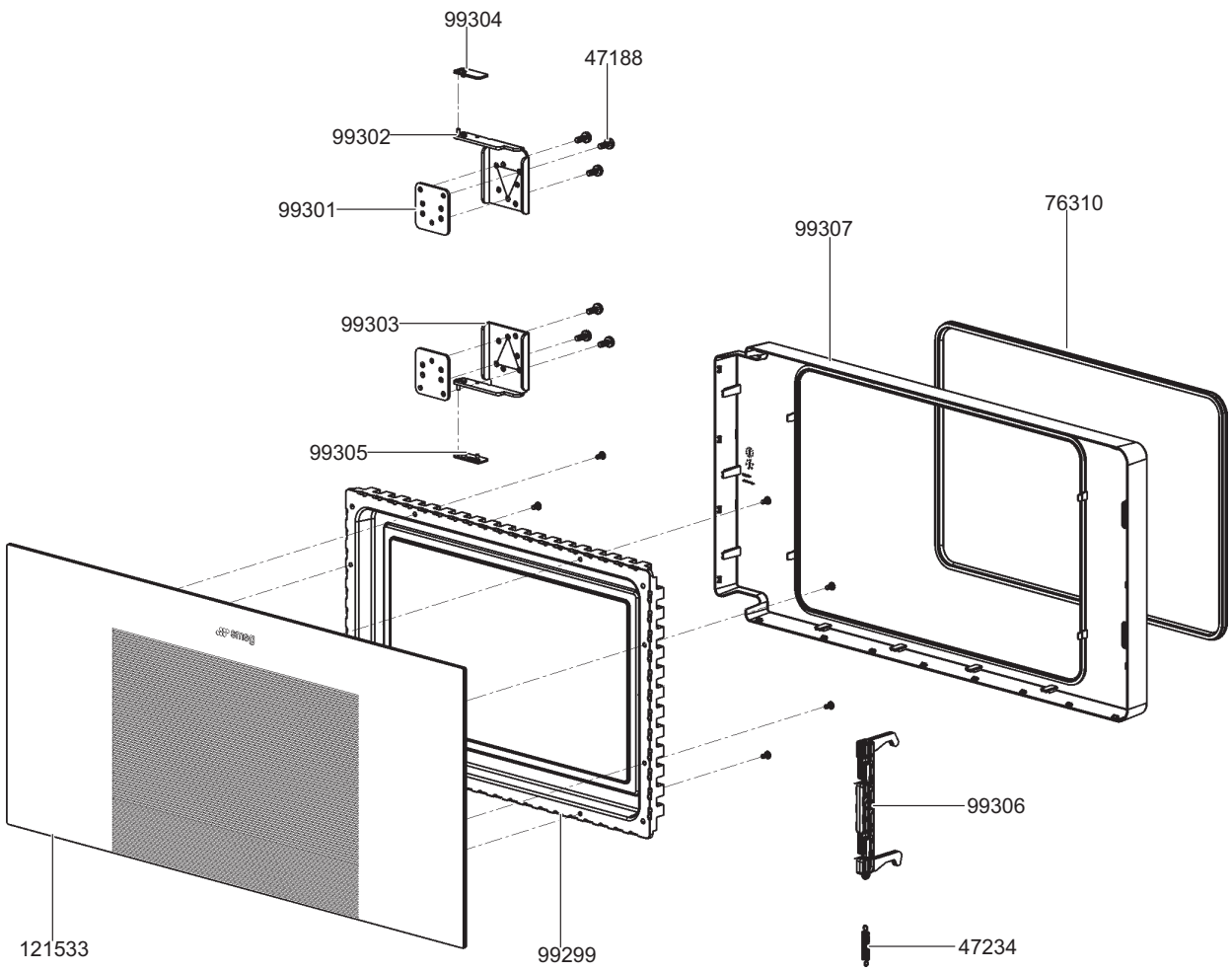
99304
47188
99302
99301
76310
99307
99303
99305
99306
121533
99299
47234

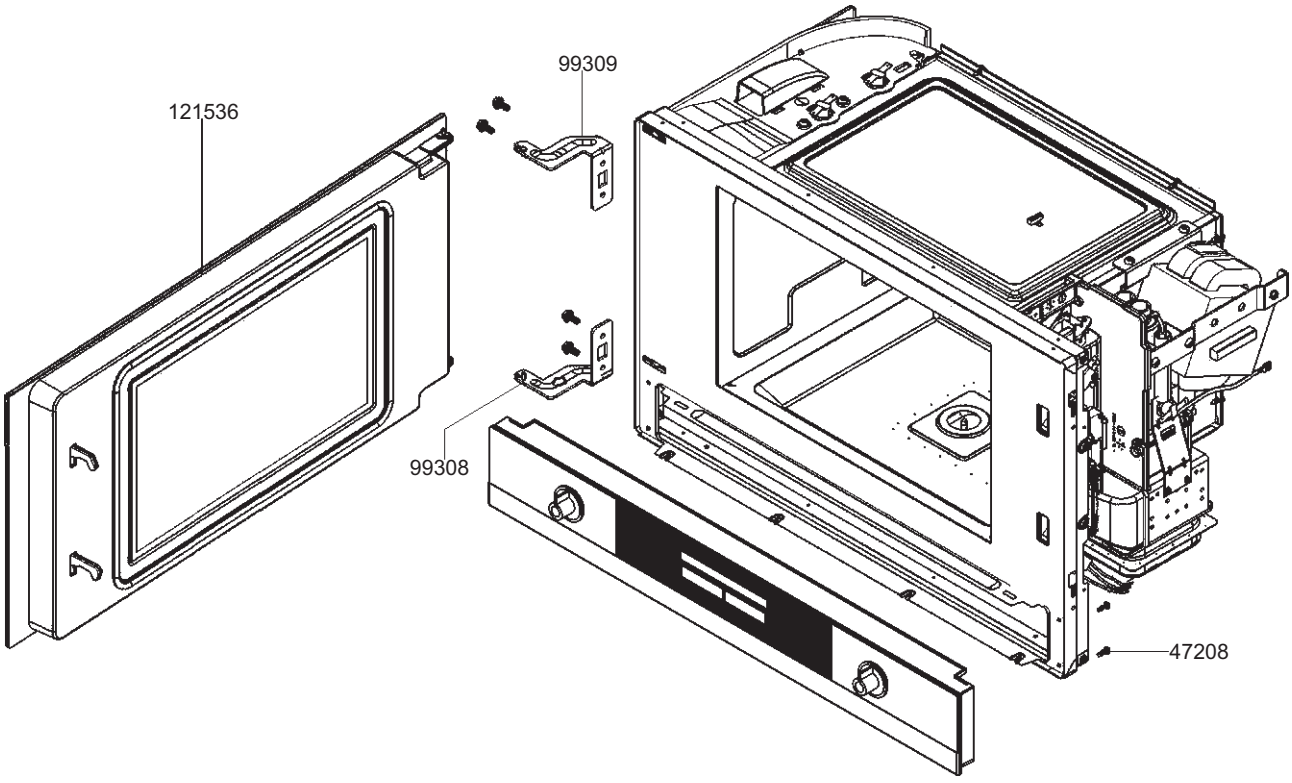
121536
99309
99308
47208

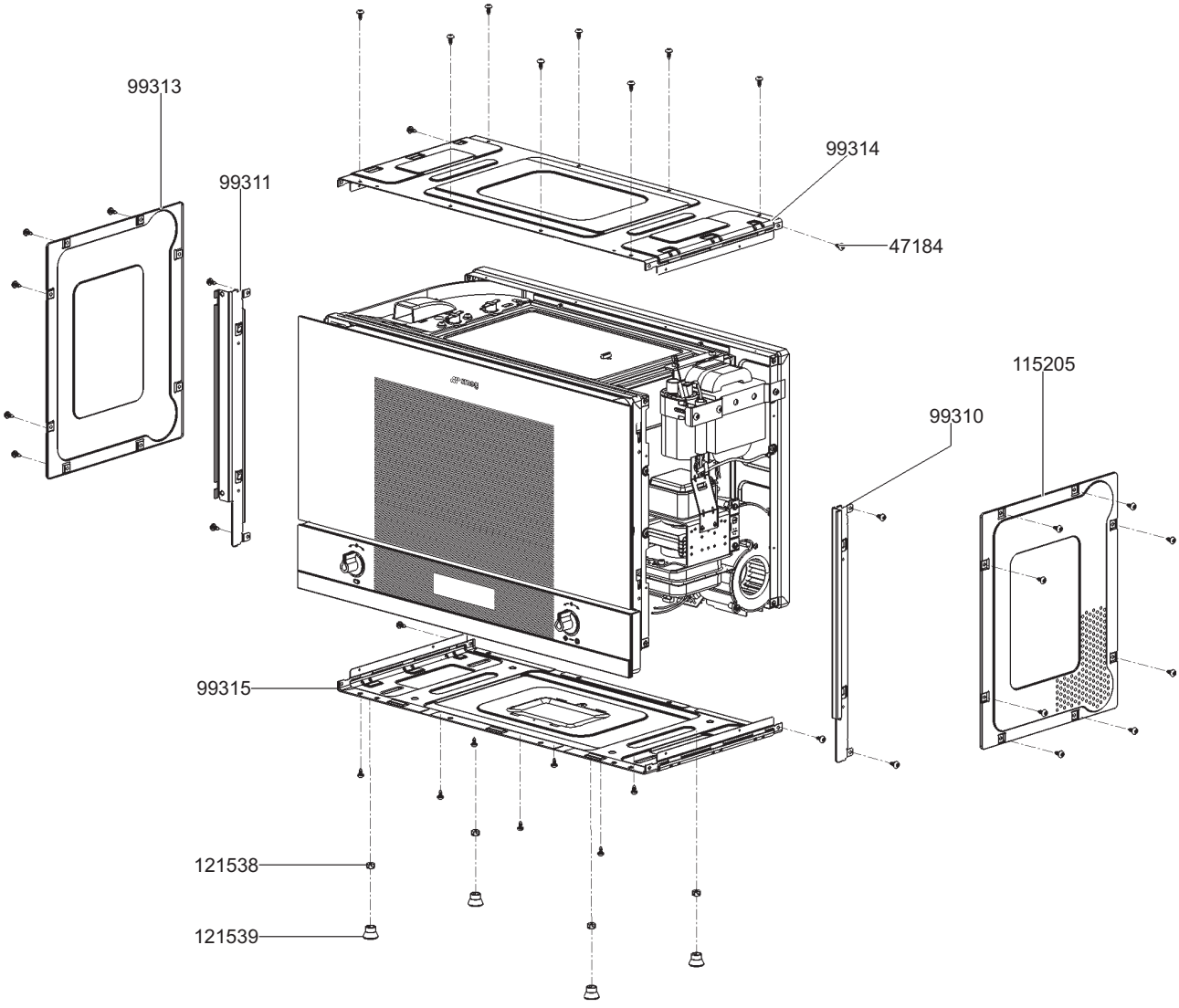
99313
99311
99314
47184
115205
99310
99315
121538
121539

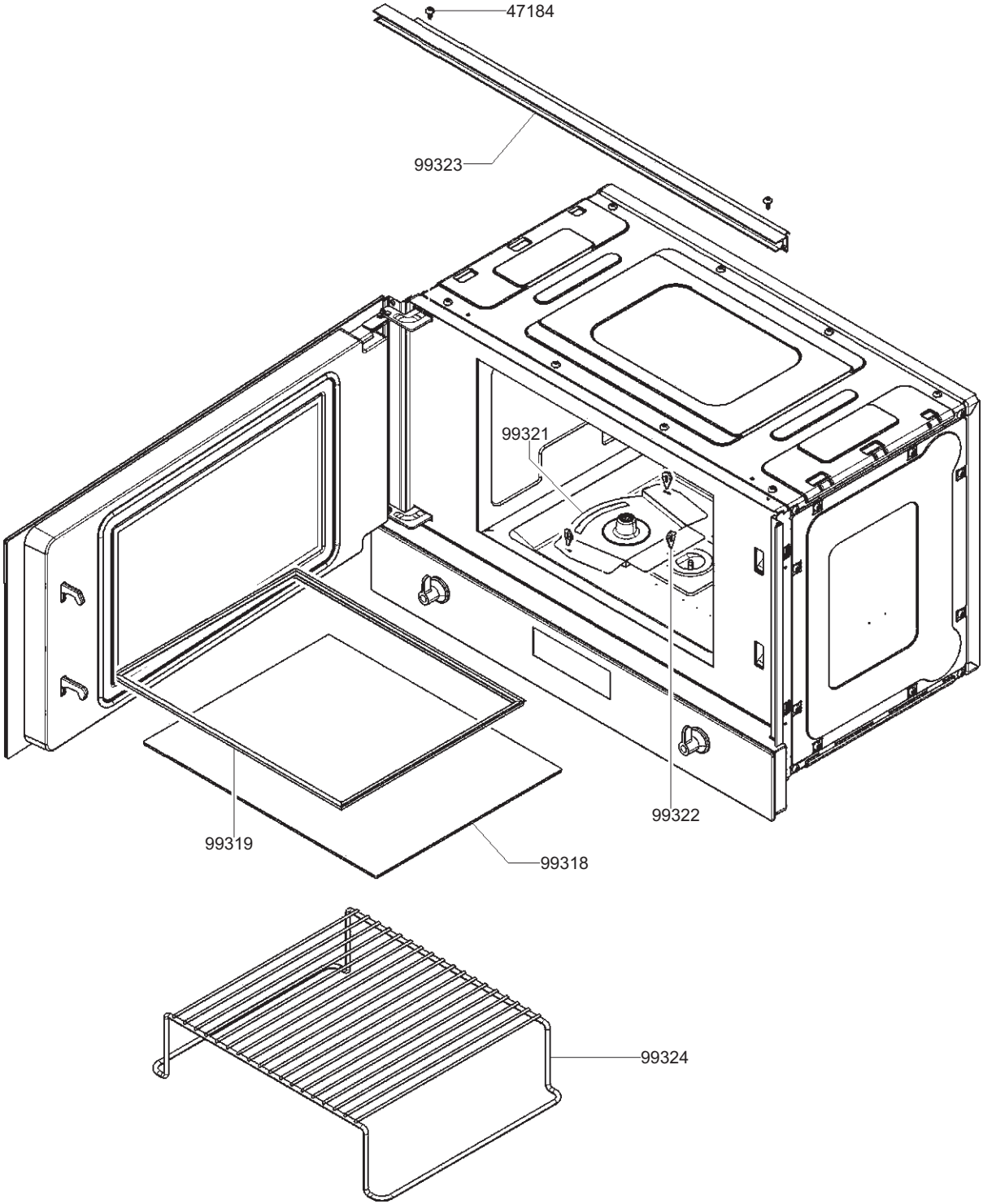
47184
99323
99321
99322
99319
99318
99324