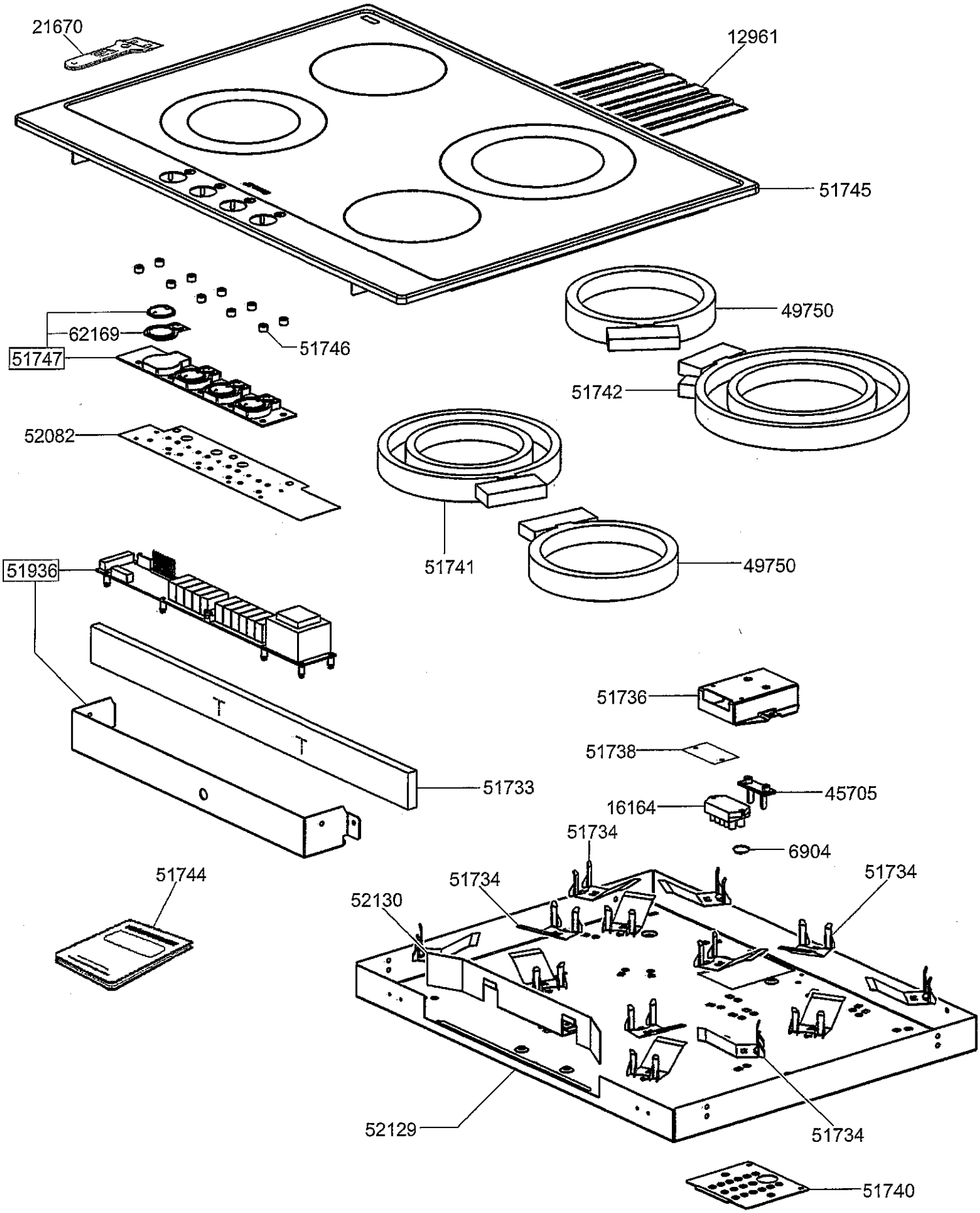
21670
12961
51745
49750
62169
51746
51747
51742
52082
51741
49750
51936
51736
51738
51733
45705
16164
51734
6904
51744
51734
51734
52130
52129
51734
51740