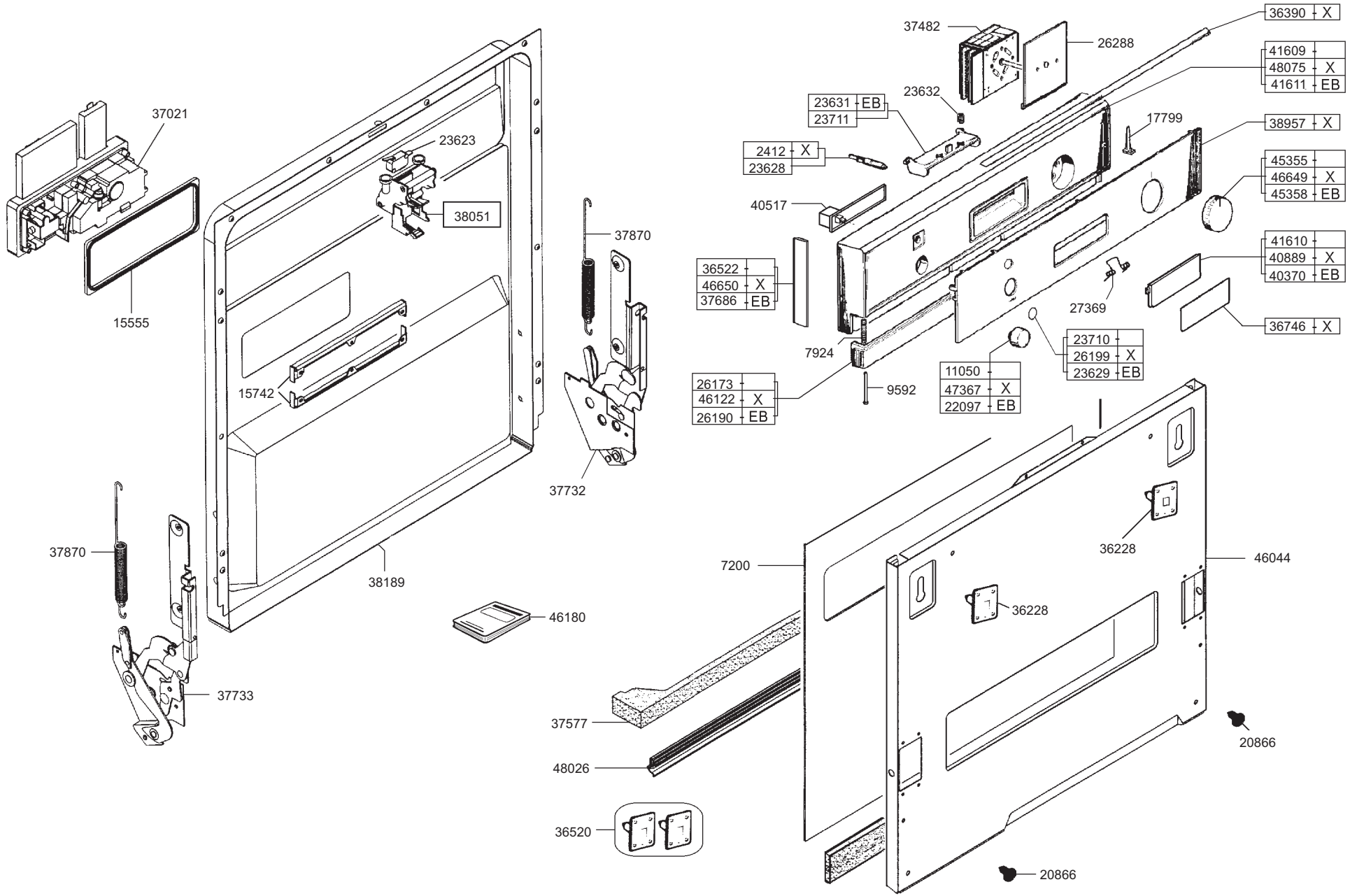
37021
15555
23623
38051
15742
38189
37870
37732
37870
37733
46180
37482
26288
36390 - X
41609 -
48075 - X
41611 - EB
23632
23631 - EB
23711
17799
38957 - X
2412 - X
23628
45355 -
46649 - X
45358 - EB
40517
36522 -
46650 - X
37686 - EB
41610 -
40889 - X
40370 - EB
27369
36746 - X
7924
23710 -
26199 - X
23629 - EB
11050 -
47367 - X
22097 - EB
9592
26173 -
46122 - X
26190 - EB
36228
7200
46044
36228
20866
37577
48026
36520
20866

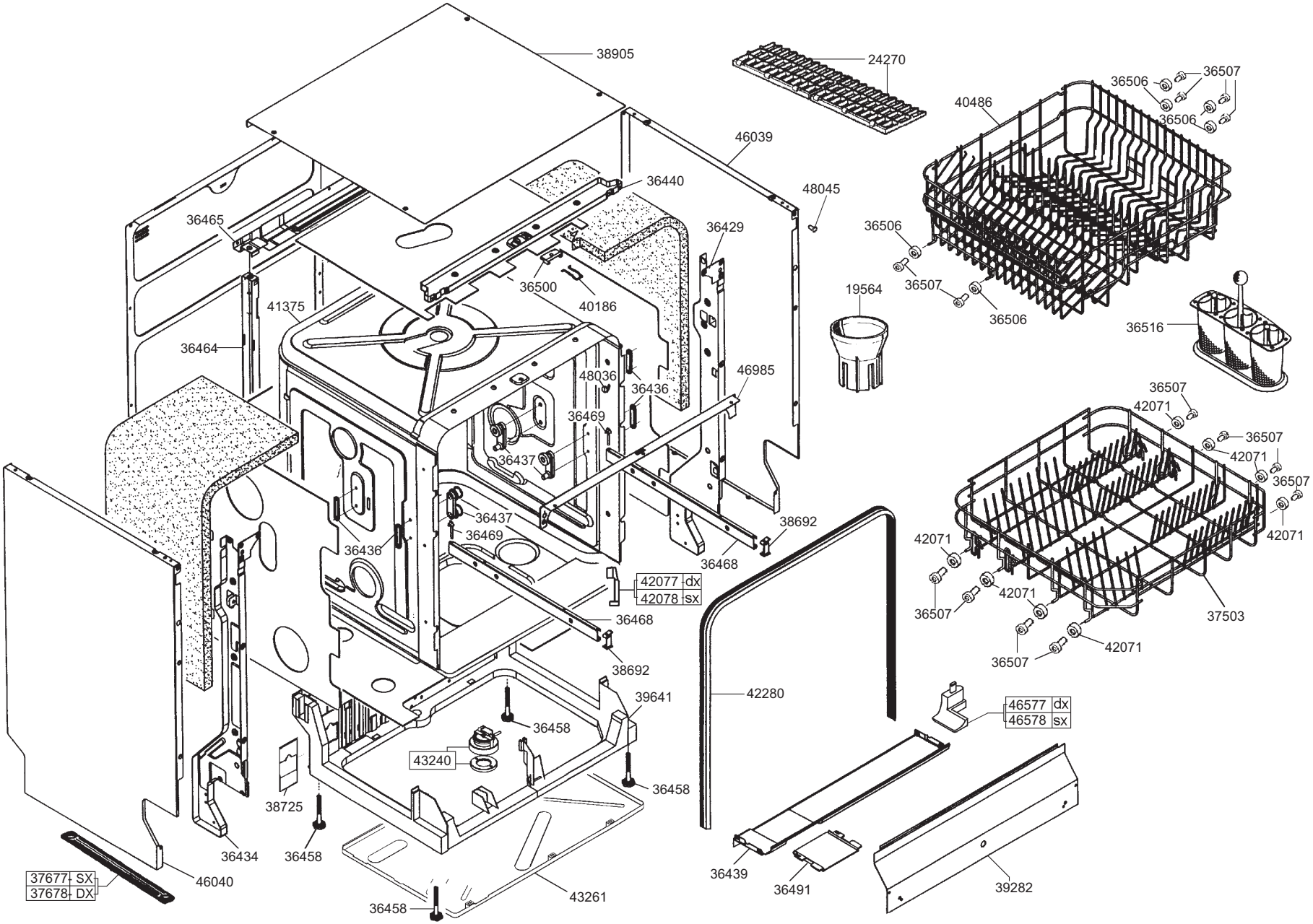
38905
24270
36506
36507
40486
36506
46039
36440
48045
36465
36429
36506
36500
40186
36507
19564
41375
36506
36516
36464
48036
46985
36436
36507
42071
36469
36507
36437
42071
36507
36437
38692
42071
36469
42071
36436
36468
42077 dx
42078 sx
42071
36507
36468
42071
37503
38692
36507
42071
39641
42280
46577 dx
46578 sx
36458
43240
36458
38725
36434
36458
36439
36491
39282
37677 SX
37678 DX
46040
43261
36458

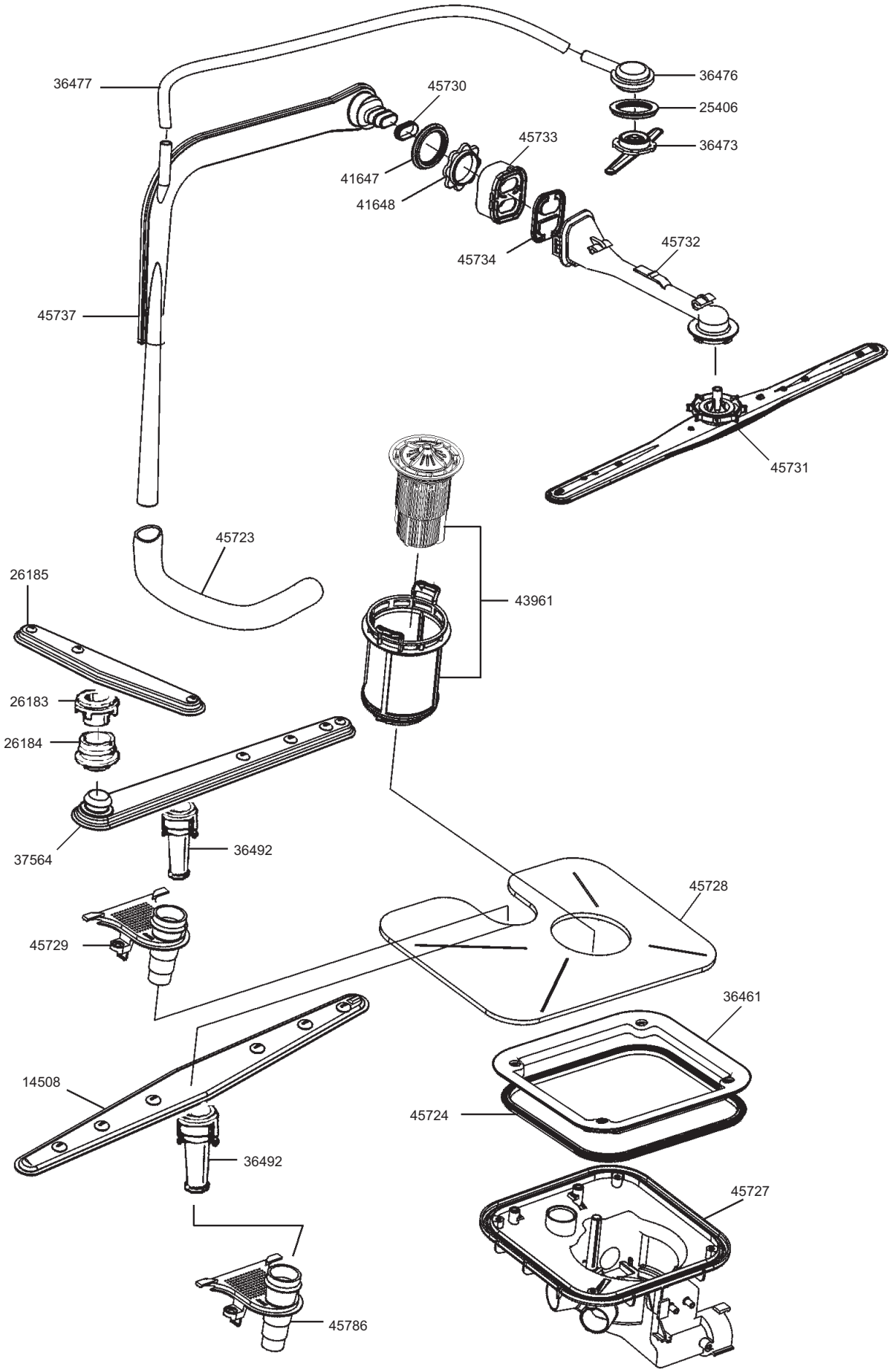
36477
45730
36476
25406
36473
45733
41647
41648
45734
45732
45737
45731
45723
26185
43961
26183
26184
37564
36492
45728
45729
36461
14508
45724
36492
45727
45786

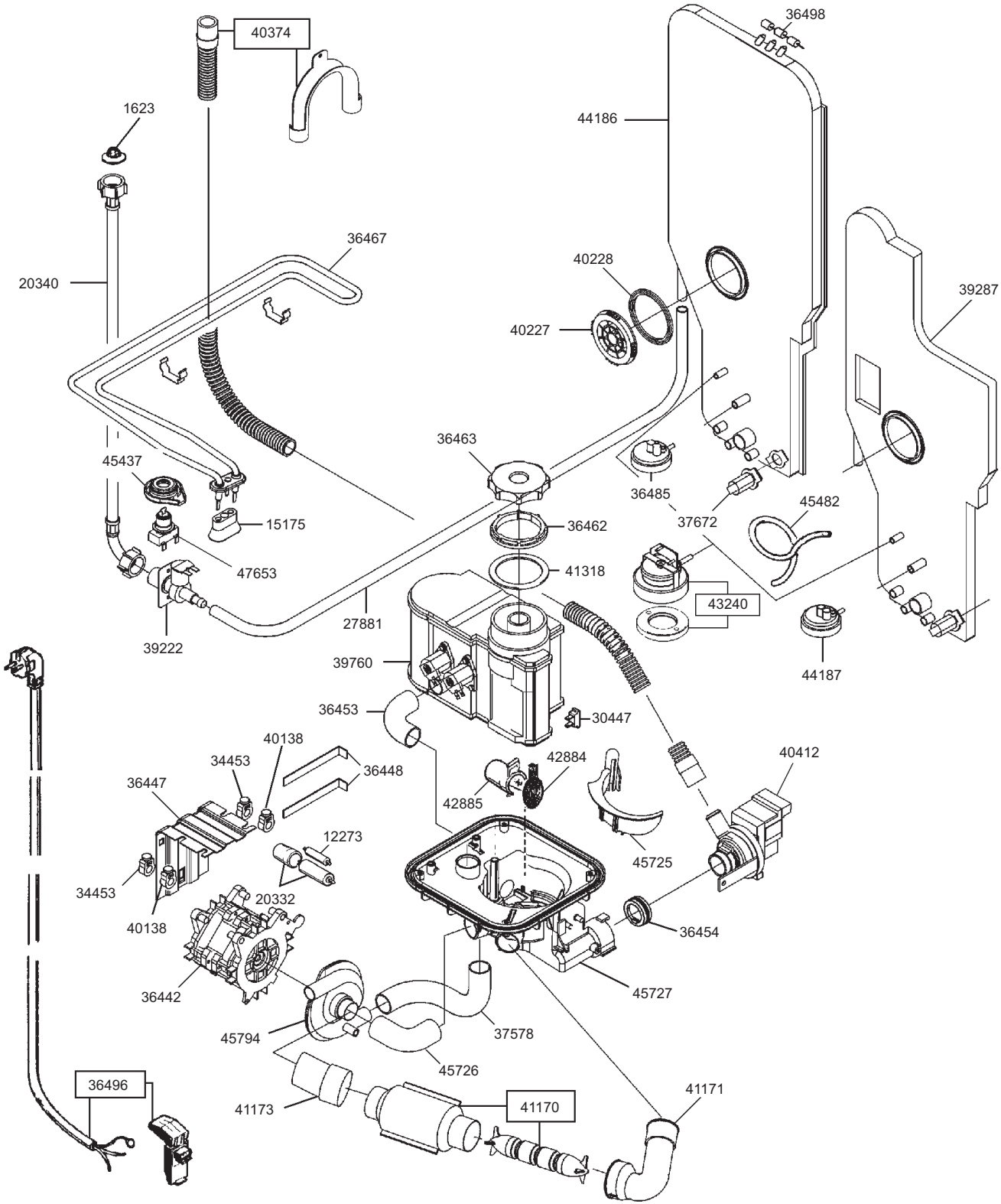
40374
36498
1623
44186
36467
20340
40228
39287
40227
36463
45437
36485
45482
15175
36462
37672
47653
41318
43240
27881
39222
39760
44187
36453
30447
40138
34453
36448
42884
40412
36447
42885
12273
45725
34453
20332
40138
36454
36442
45727
45794
37578
45726
36496
41173
41170
41171