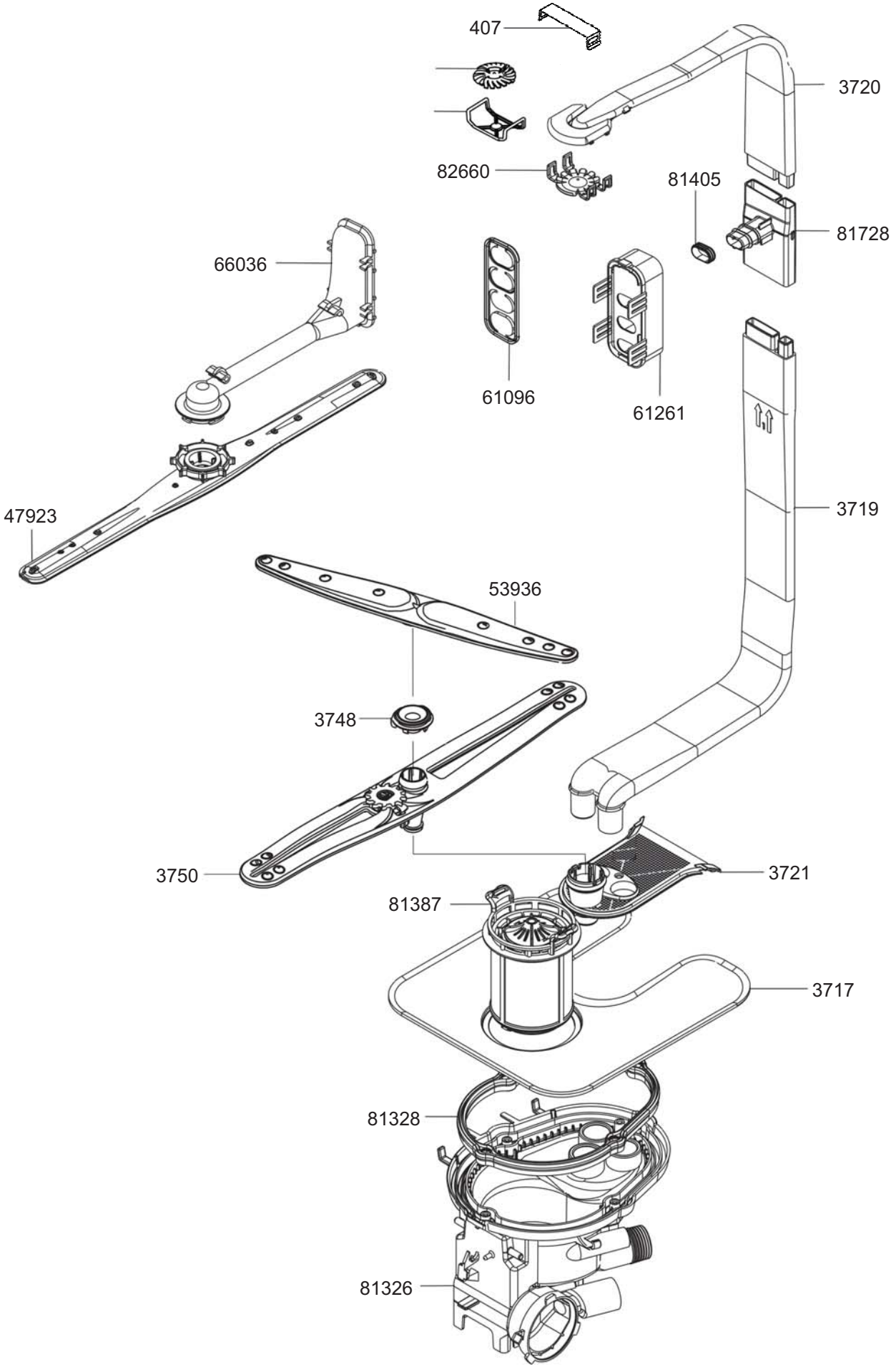
407
3720
82660
81405
81728
66036
61096
61261
3719
47923
53936
3748
3750
3721
81387
3717
81328
81326

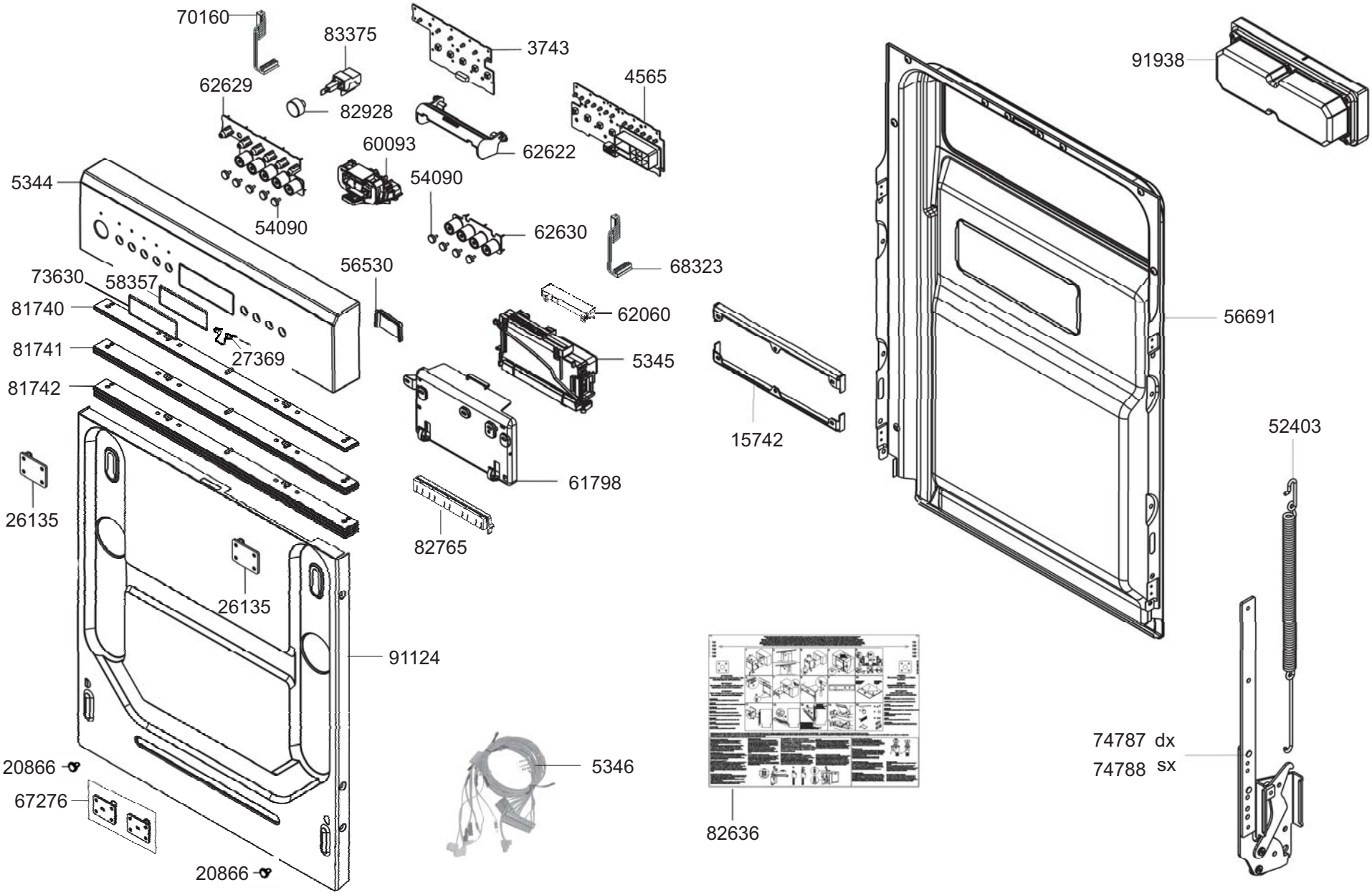
70160
83375
3743
91938
62629
82928
4565
62622
60093
5344
54090
54090
62630
68323
56530
73630
58357
81740
62060
56691
81741
27369
5345
81742
15742
52403
61798
26135
82765
26135
91124
74787 dx
74788 sx
20866
5346
67276
82636
20866

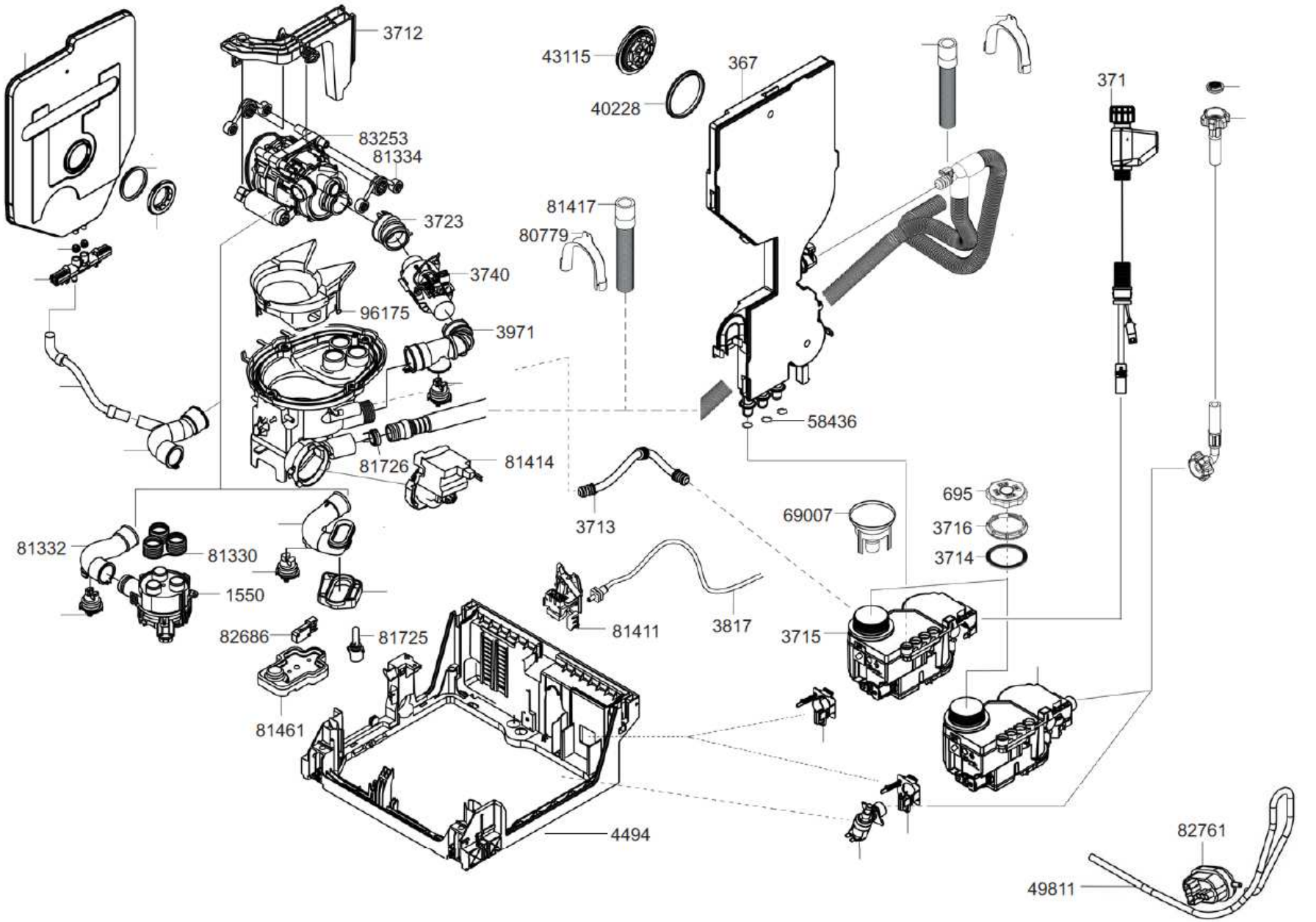
3712
43115
367
371
40228
83253
81334
81417
3723
80779
3740
96175
3971
58436
81726
81414
3713
695
69007
3716
3714
81332
81330
1550
81411
3817
3715
82686
81725
81461
4494
82761
49811

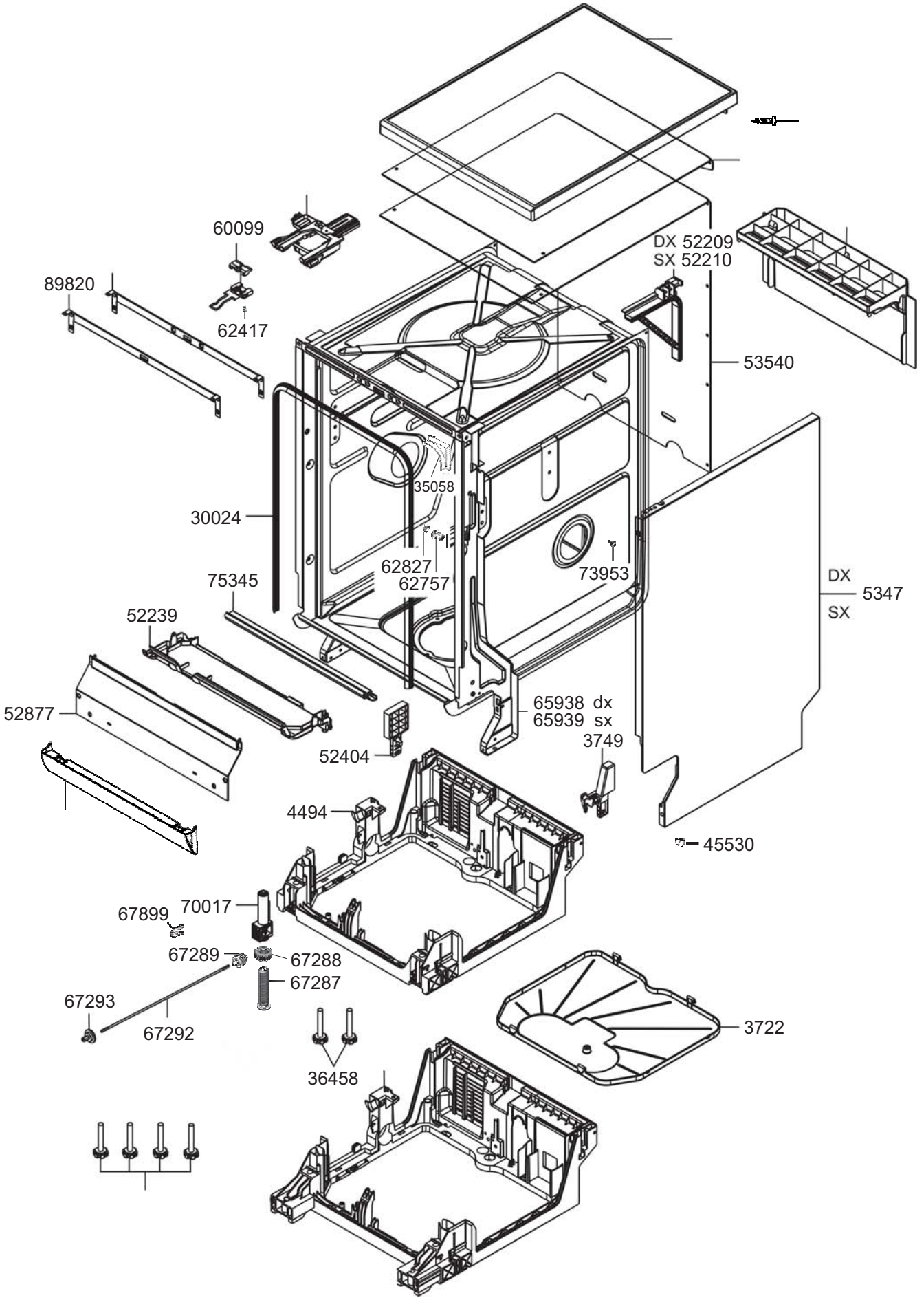
60099
89820
62417
DX 52209
SX 52210
53540
35058
30024
62827
62757
73953
75345
DX
5347
SX
52239
52877
65938 dx
65939 sx
52404
3749
4494
45530
70017
67899
67289
67288
67287
67293
67292
3722
36458

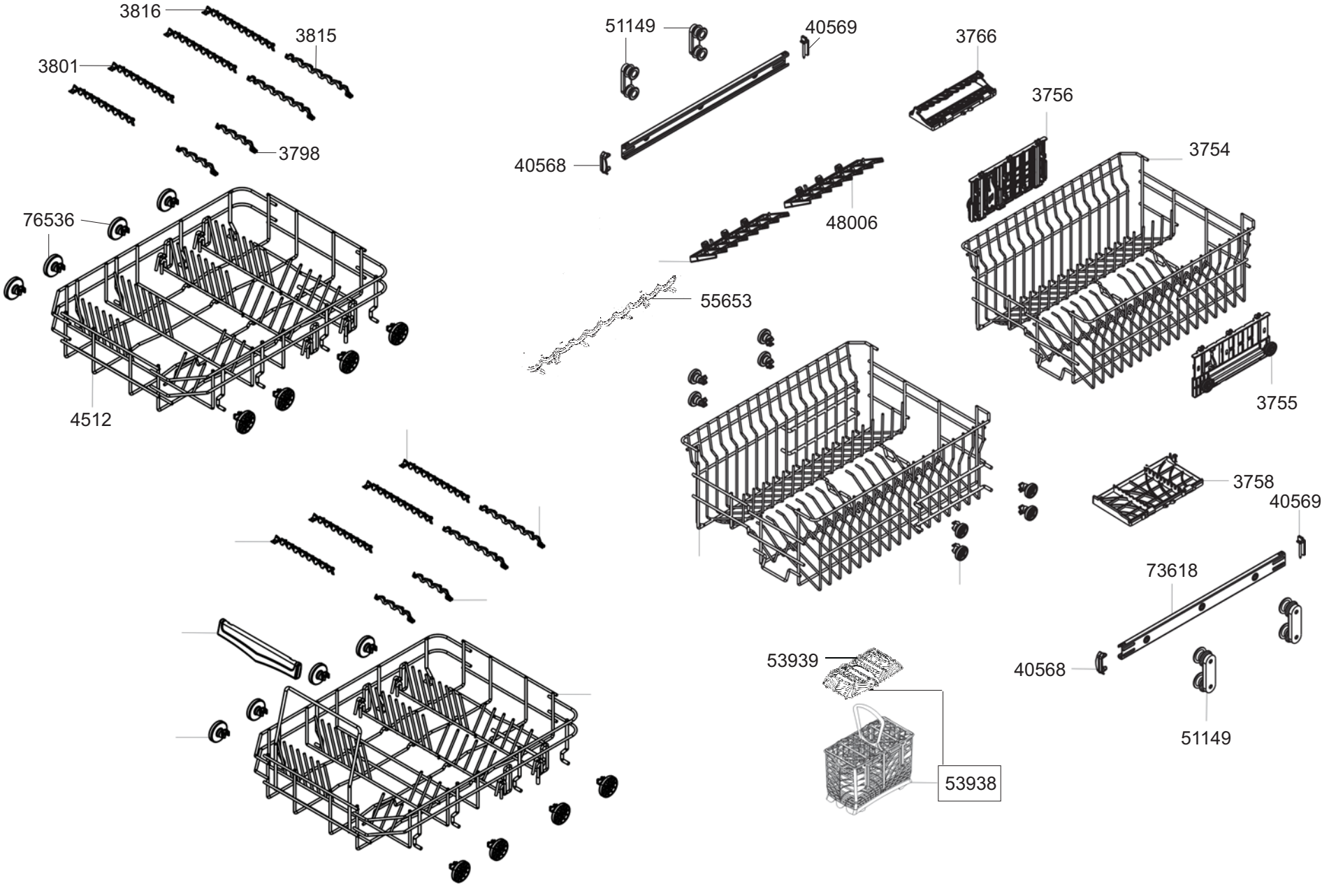
3816
3815
3801
3798
76536
4512
51149
40569
40568
3766
3756
3754
48006
55653
3755
3758
40569
73618
40568
51149
53939
53938