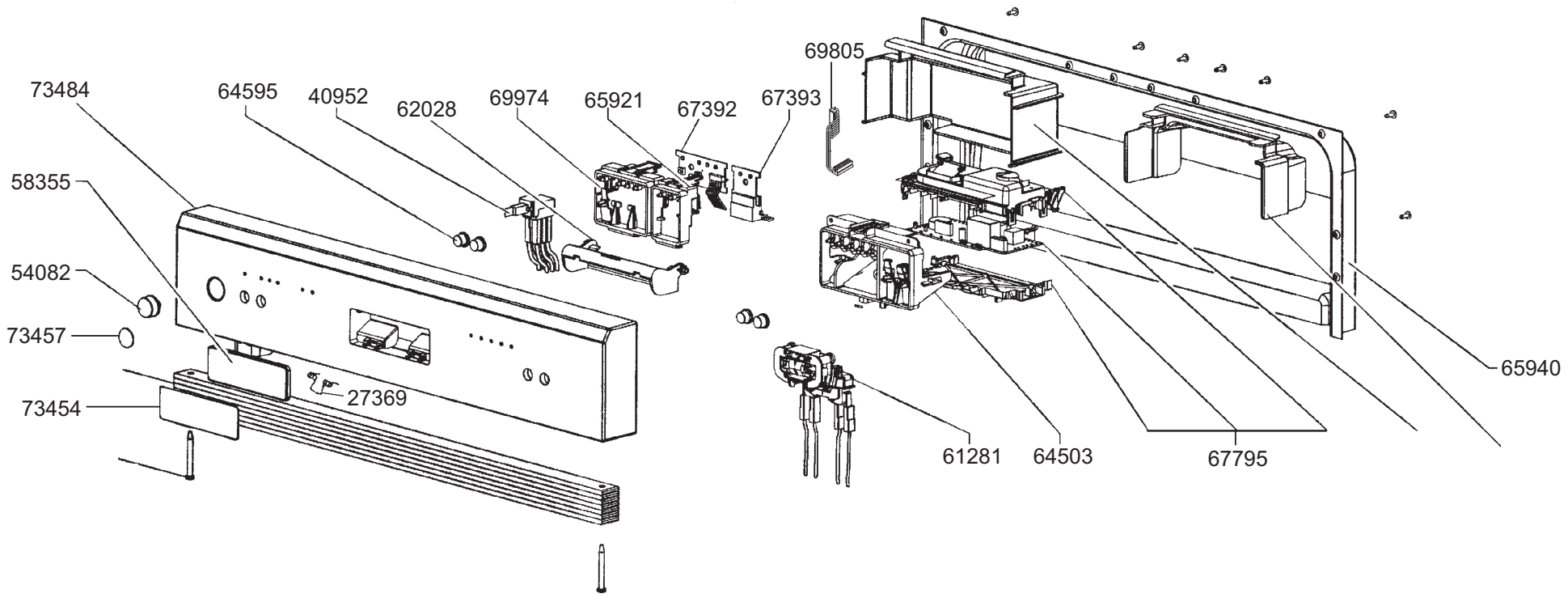
73484
64595
40952
62028
69974
65921
67392
67393
69805
58355
54082
73457
73454
27369
61281
64503
67795
65940

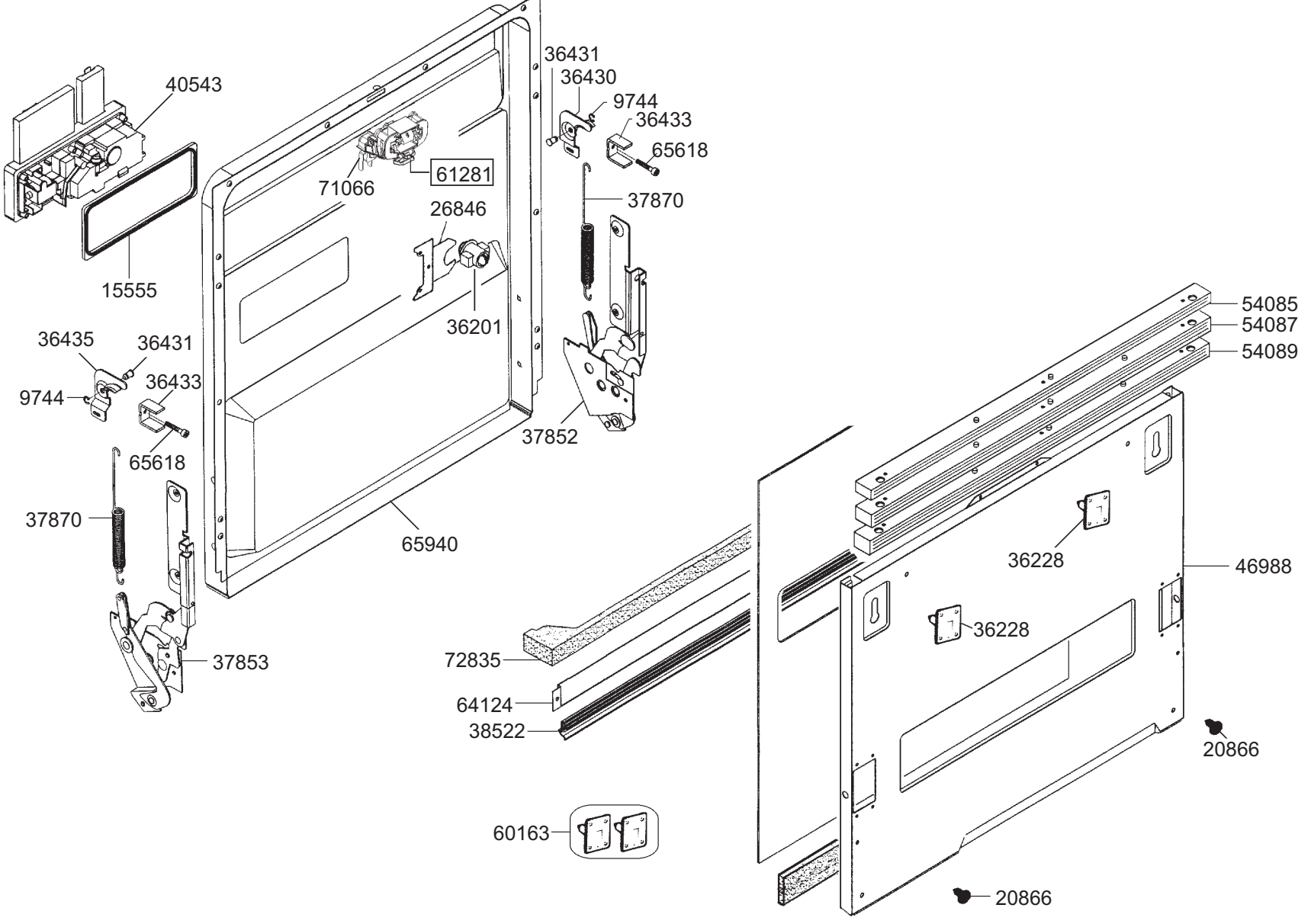
40543
15555
36431
36430
9744
36433
65618
61281
71066
26846
37870
36201
37852
65940
36435
36431
9744
36433
65618
37870
37853
72835
64124
38522
60163
54085
54087
54089
36228
46988
36228
20866
20866

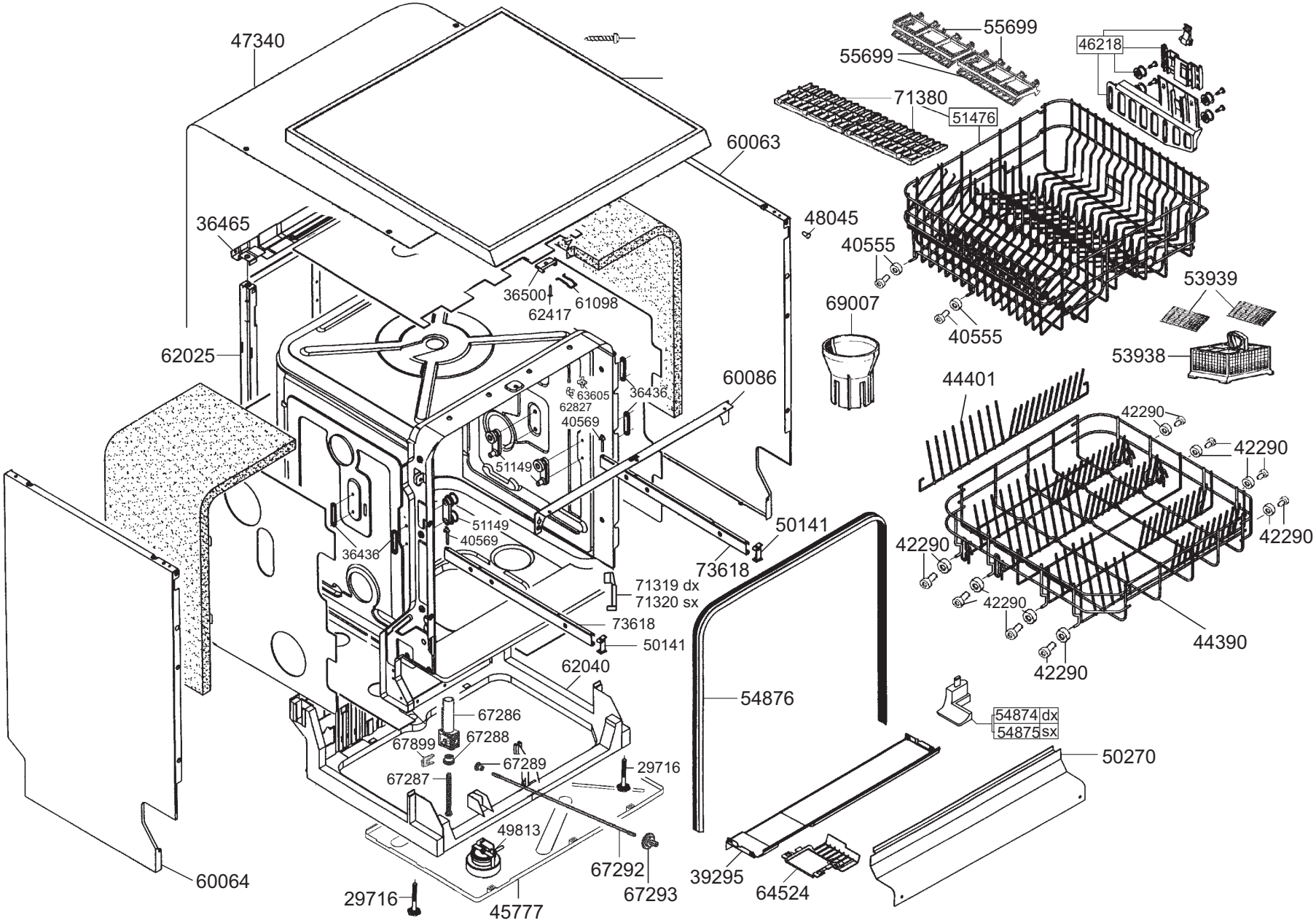
47340
55699
55699
46218
71380
51476
60063
48045
36465
40555
36500
61098
62417
53939
69007
40555
62025
53938
60086
63605
62827
36436
40569
44401
42290
42290
51149
51149
40569
36436
50141
42290
42290
73618
71319 dx
71320 sx
42290
73618
50141
44390
42290
62040
54876
67286
54874 dx
54875 sx
67899
67288
67289
50270
29716
67287
49813
67292
67293
39295
64524
60064
29716
45777

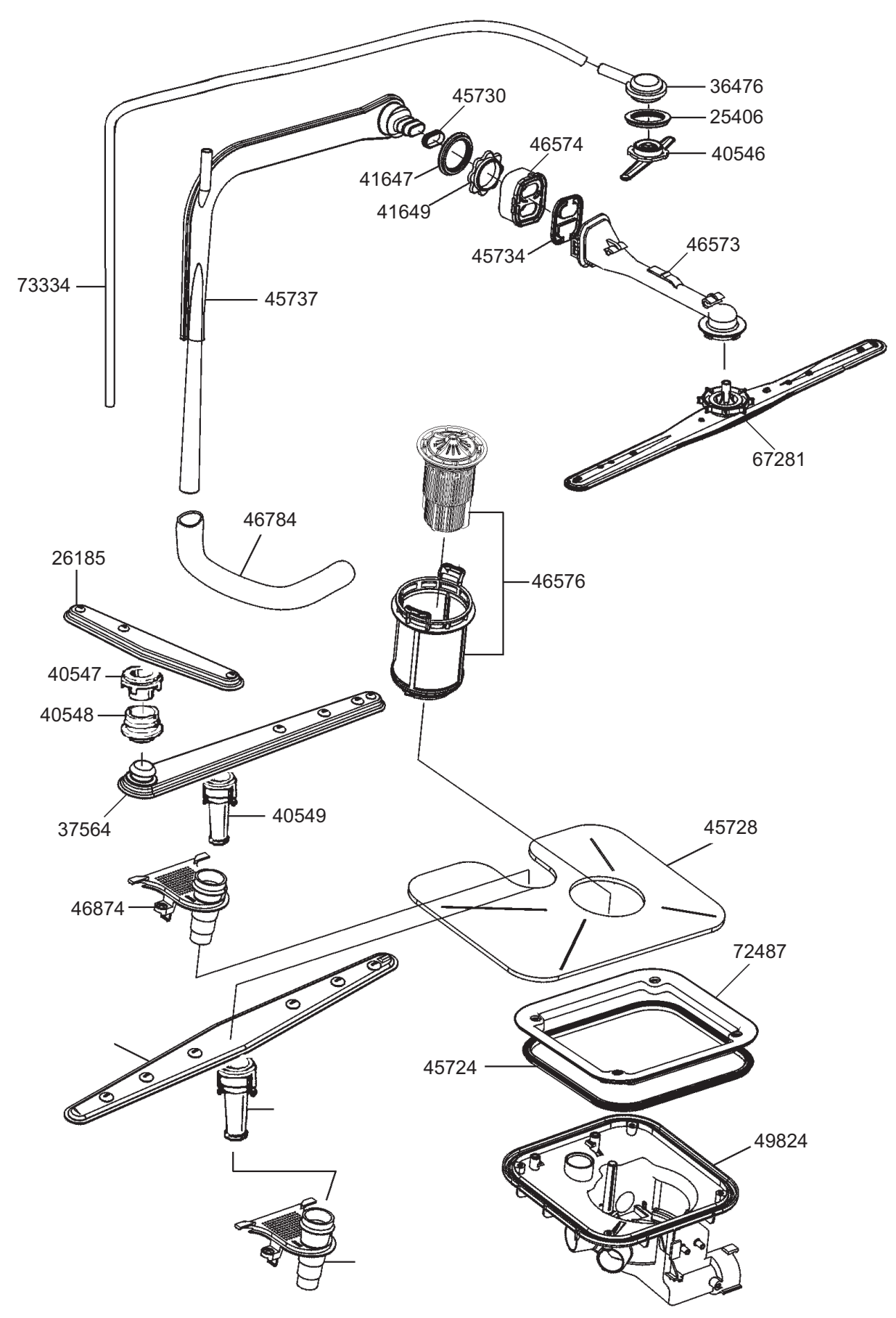
36476
25406
40546
45730
46574
41647
41649
45734
46573
73334
45737
67281
46784
26185
46576
40547
40548
37564
40549
45728
46874
72487
45724
49824

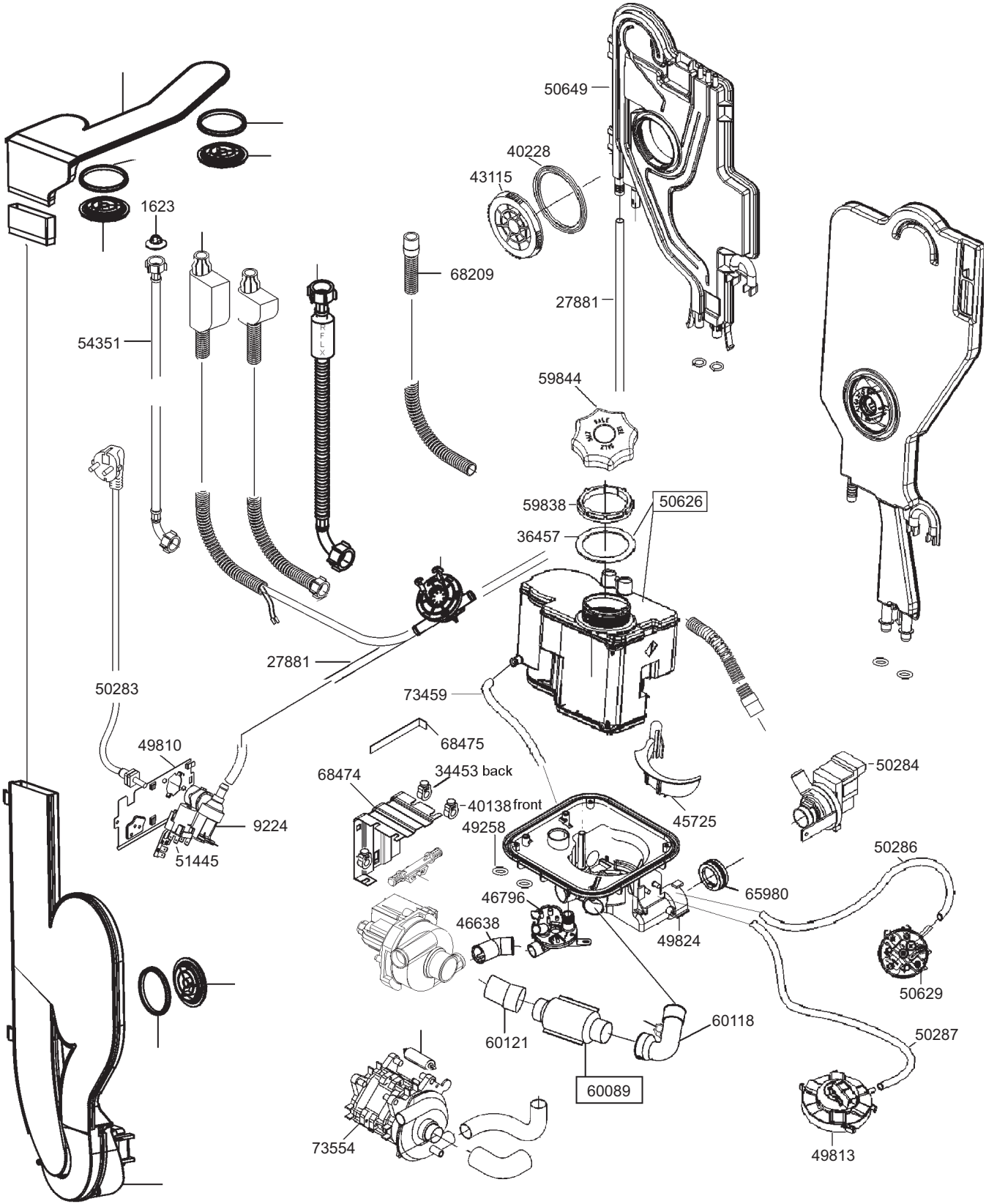
50649
40228
43115
1623
68209
27881
54351
59844
59838
50626
36457
27881
50283
73459
68475
49810
68474
34453 back
40138 front
50284
9224
51445
49258
45725
50286
65980
46796
46638
49824
50629
60121
60118
50287
60089
73554
49813