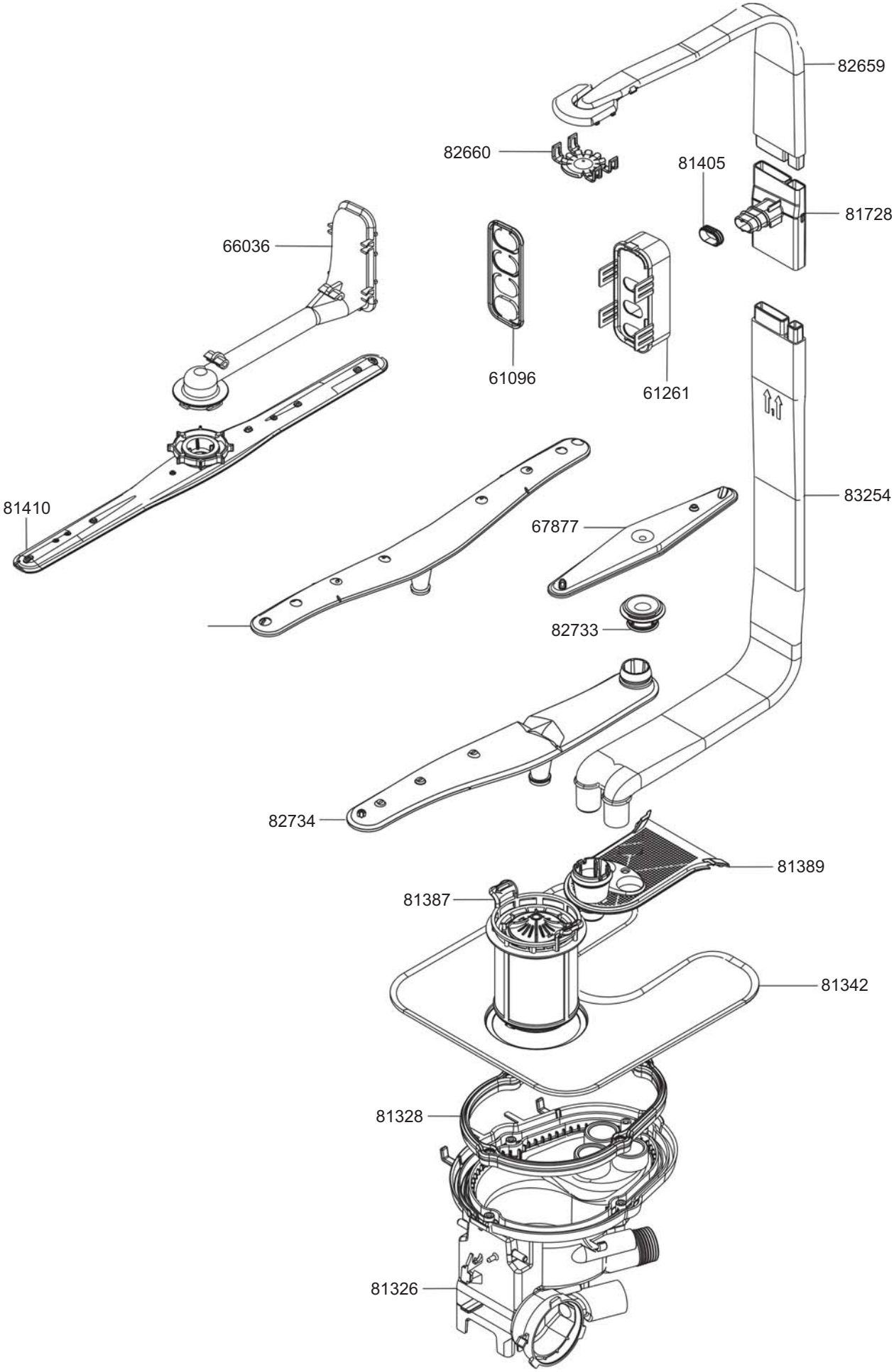
82659
82660
81405
81728
66036
61096
61261
81410
83254
67877
82733
82734
81389
81387
81342
81328
81326

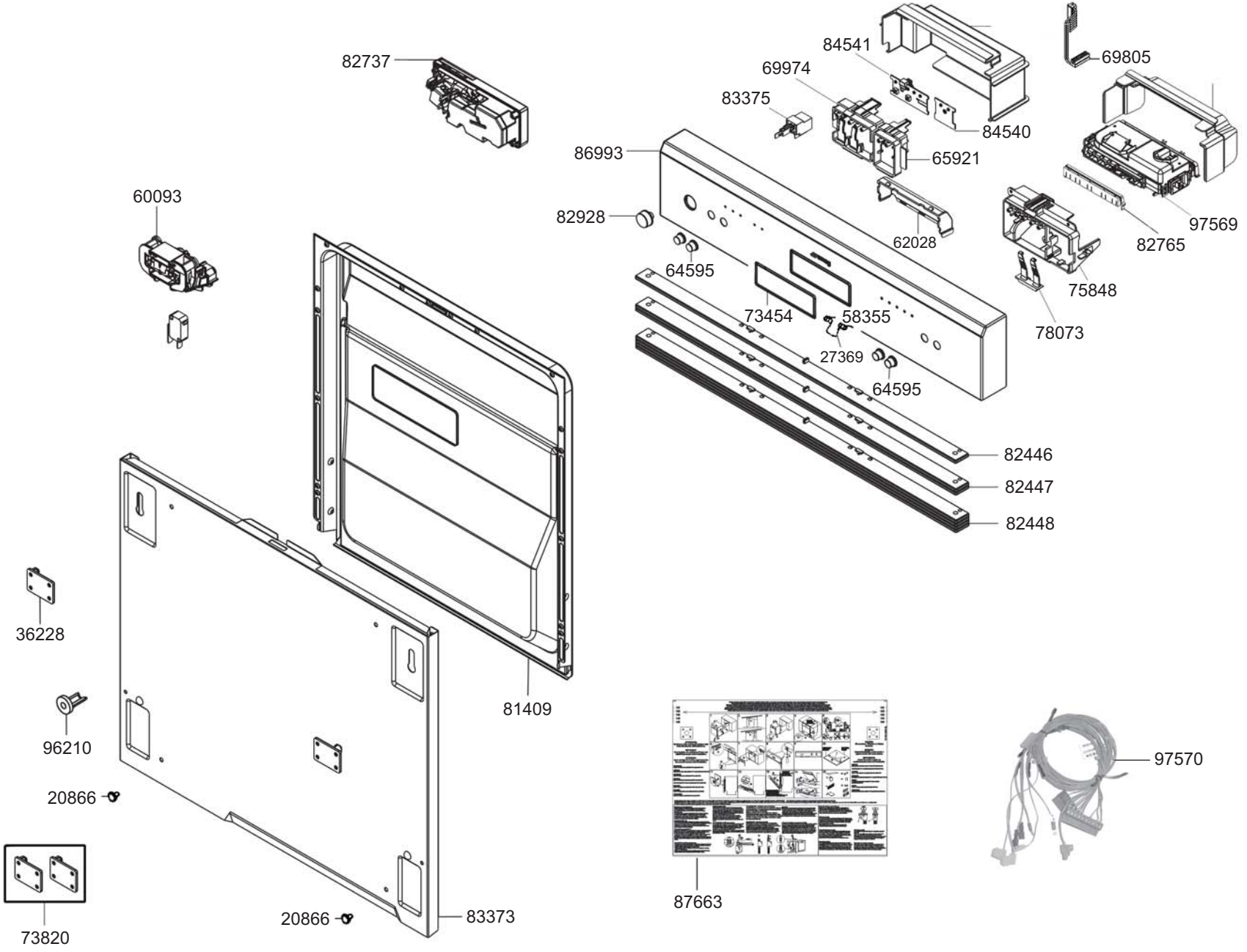
82737
84541
69805
69974
83375
84540
86993
65921
60093
82928
97569
62028
82765
64595
75848
73454
58355
78073
27369
64595
82446
82447
82448
36228
81409
96210
97570
20866
87663
73820
20866
83373

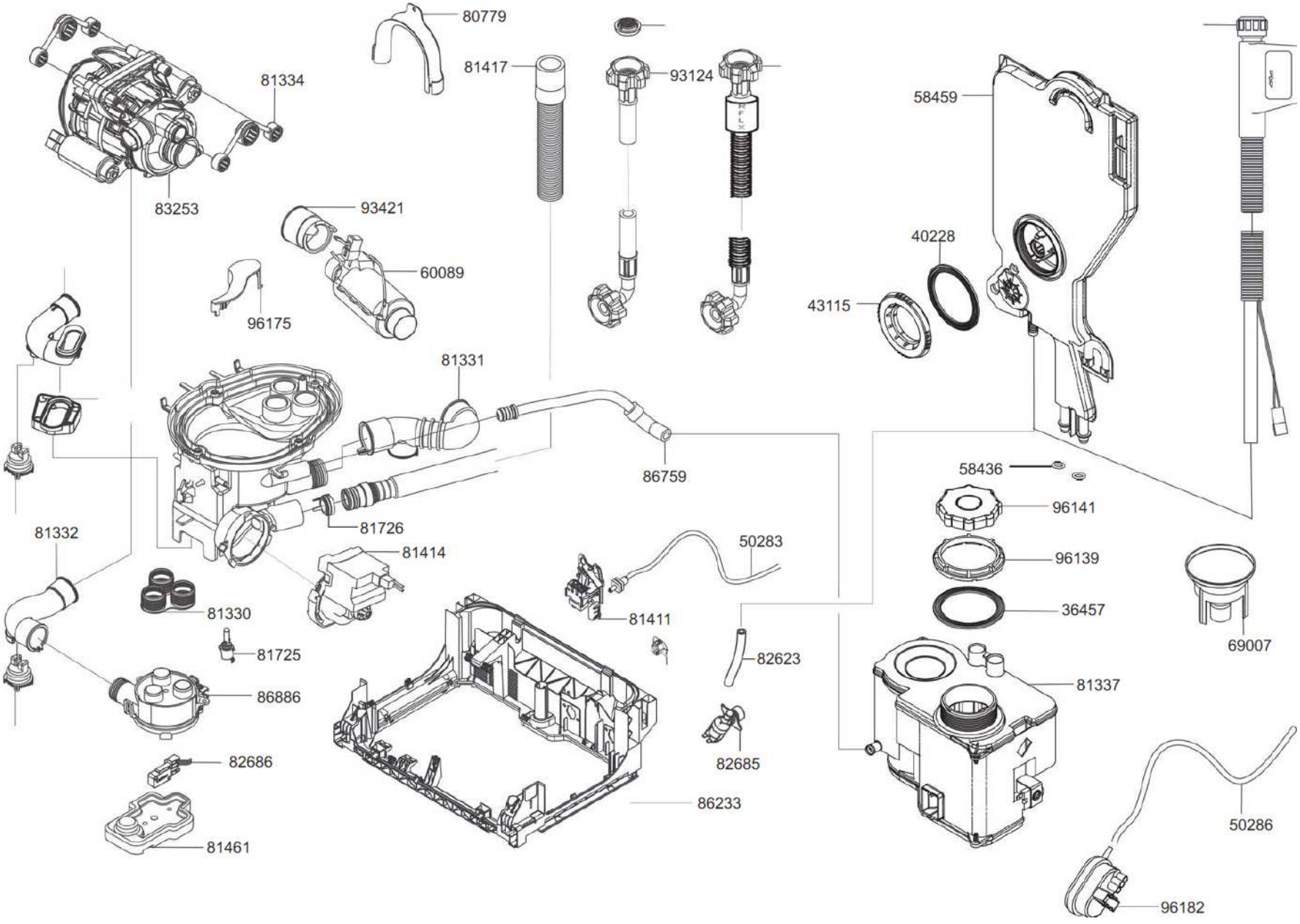
80779
81334
81417
93124
58459
83253
93421
40228
60089
43115
96175
81331
86759
58436
96141
81726
81332
81414
50283
96139
81330
81411
36457
69007
81725
82623
81337
86886
82686
82685
86233
50286
81461
96182

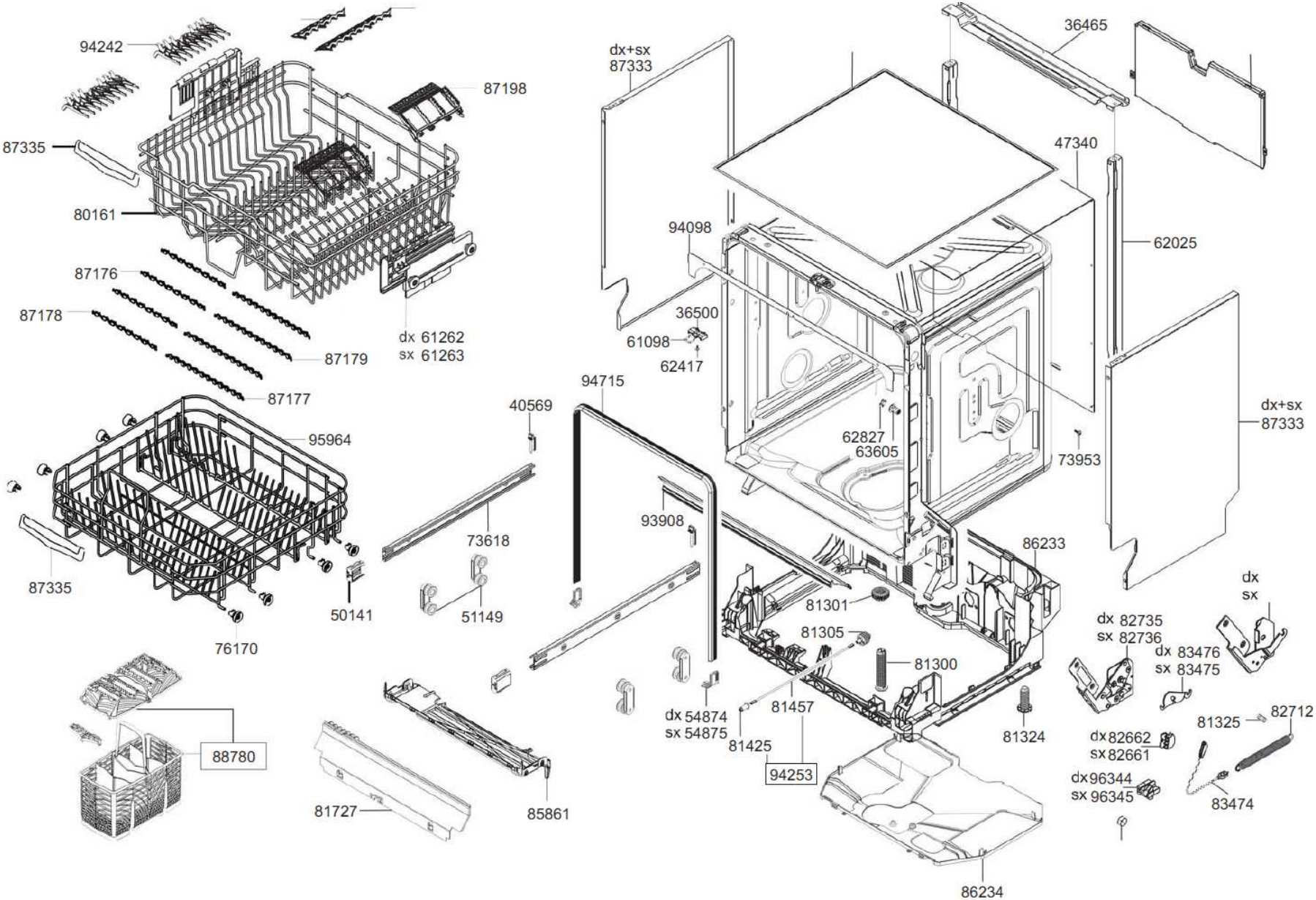
94242
87198
87335
80161
87176
87178
87179
dx 61262
sx 61263
87177
95964
87335
50141
76170
88780
dx+sx
87333
36465
47340
94098
62025
36500
61098
62417
94715
40569
62827
63605
73953
dx+sx
87333
93908
73618
86233
51149
81301
dx
sx
dx 82735
sx 82736
81305
dx 83476
sx 83475
81300
dx 54874
sx 54875
81457
81425
94253
81324
81325
82712
dx 82662
sx 82661
dx 96344
sx 96345
83474
81727
85861
86234