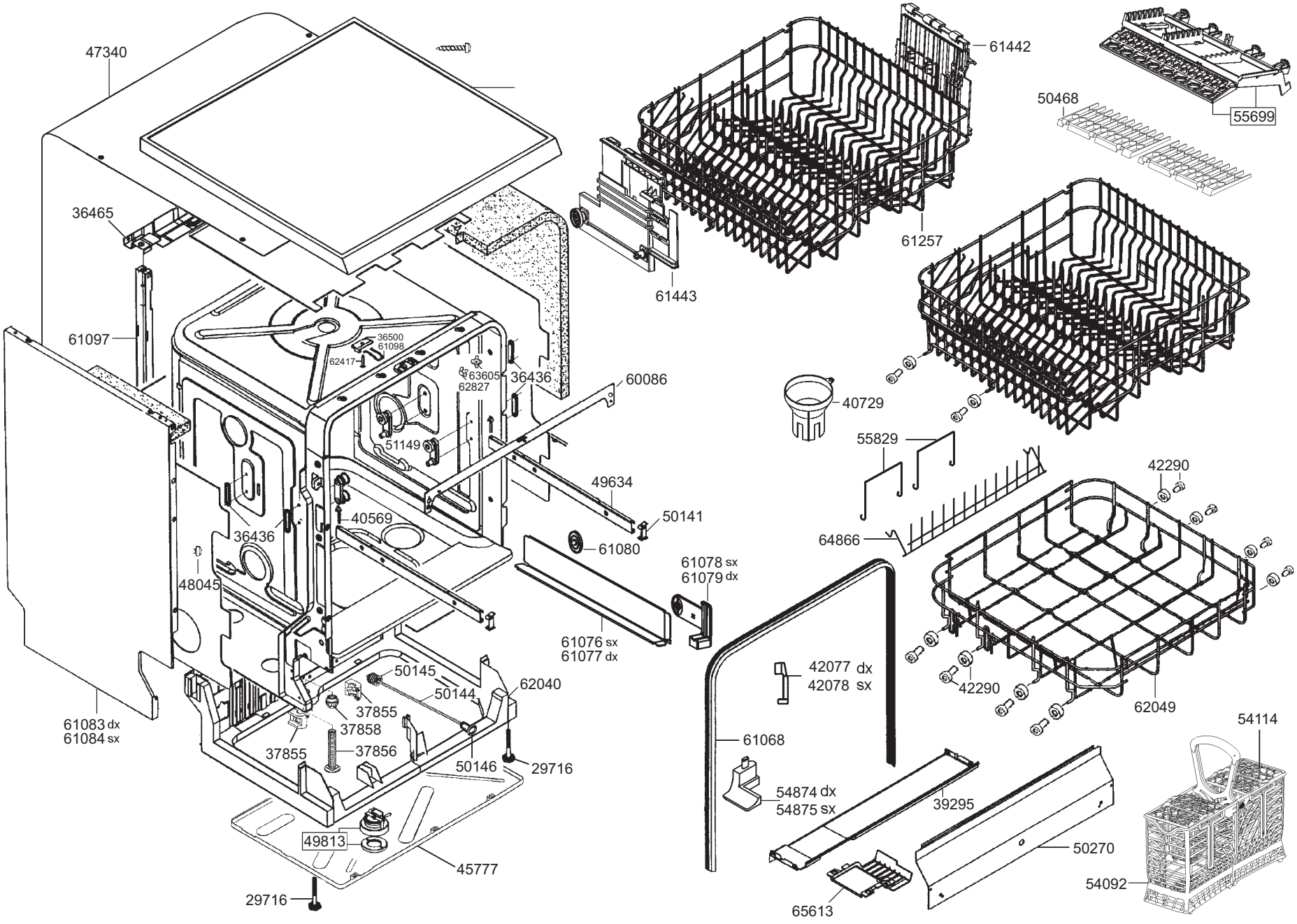
47340
36465
61097
36500
61098
62417
63605
62827
36436
60086
51149
49634
50141
40569
36436
48045
61080
61078 sx
61079 dx
61076 sx
61077 dx
50145
50144
62040
37855
37858
37855
37856
50146
29716
61083 dx
61084 sx
49813
45777
29716
61442
61443
61257
50468
55699
40729
55829
42290
64866
42077 dx
42078 sx
42290
62049
61068
54874 dx
54875 sx
39295
50270
65613
54114
54092

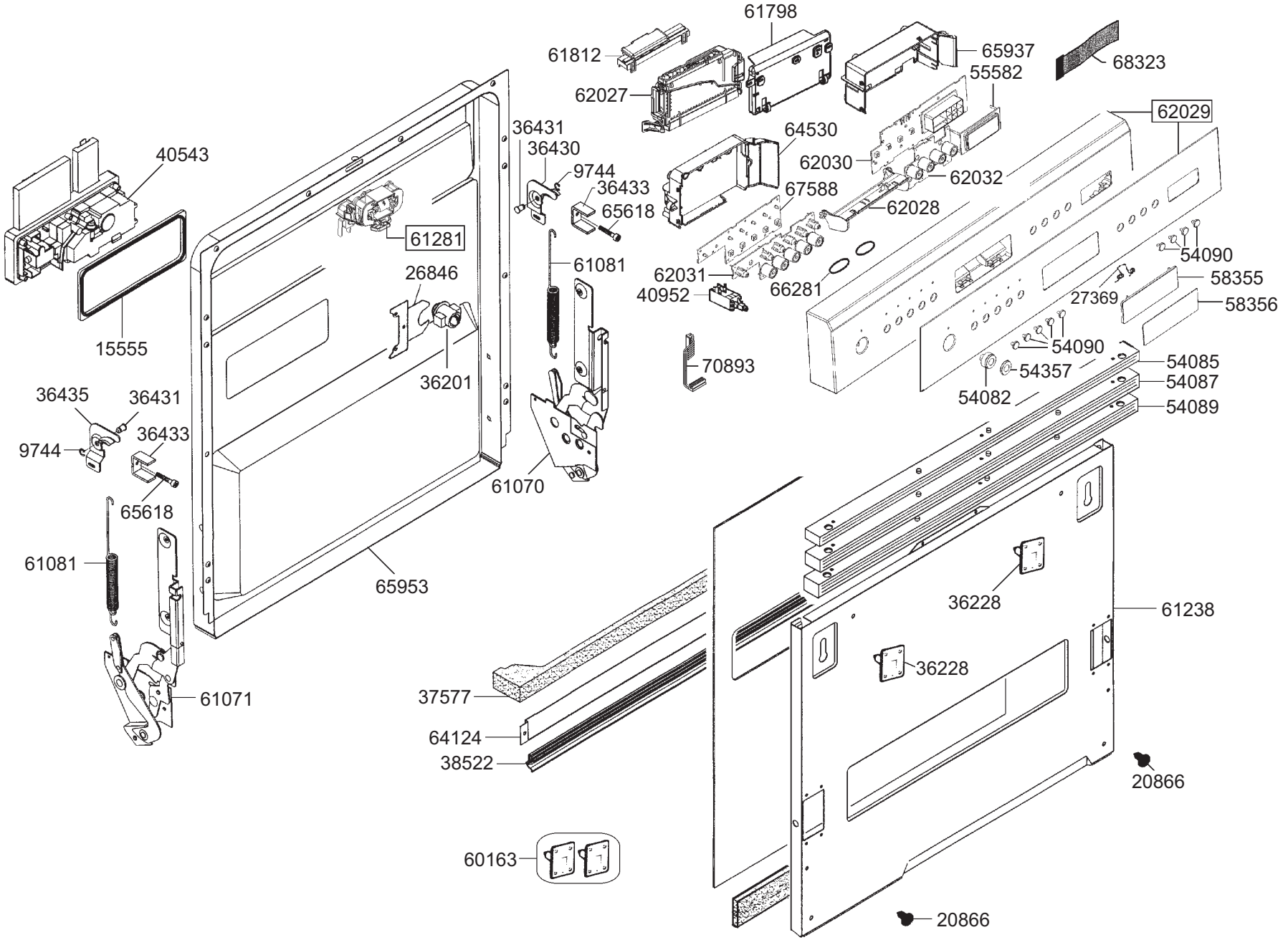
61798
61812
65937
68323
55582
62027
62029
36431
64530
36430
40543
9744
62030
62032
36433
67588
65618
62028
61281
61081
54090
26846
62031
58355
40952
66281
27369
58356
15555
54090
70893
54357
54085
36201
54082
54087
36435
36431
54089
9744
36433
61070
65618
61081
65953
36228
61238
36228
61071
37577
64124
38522
20866
60163
20866

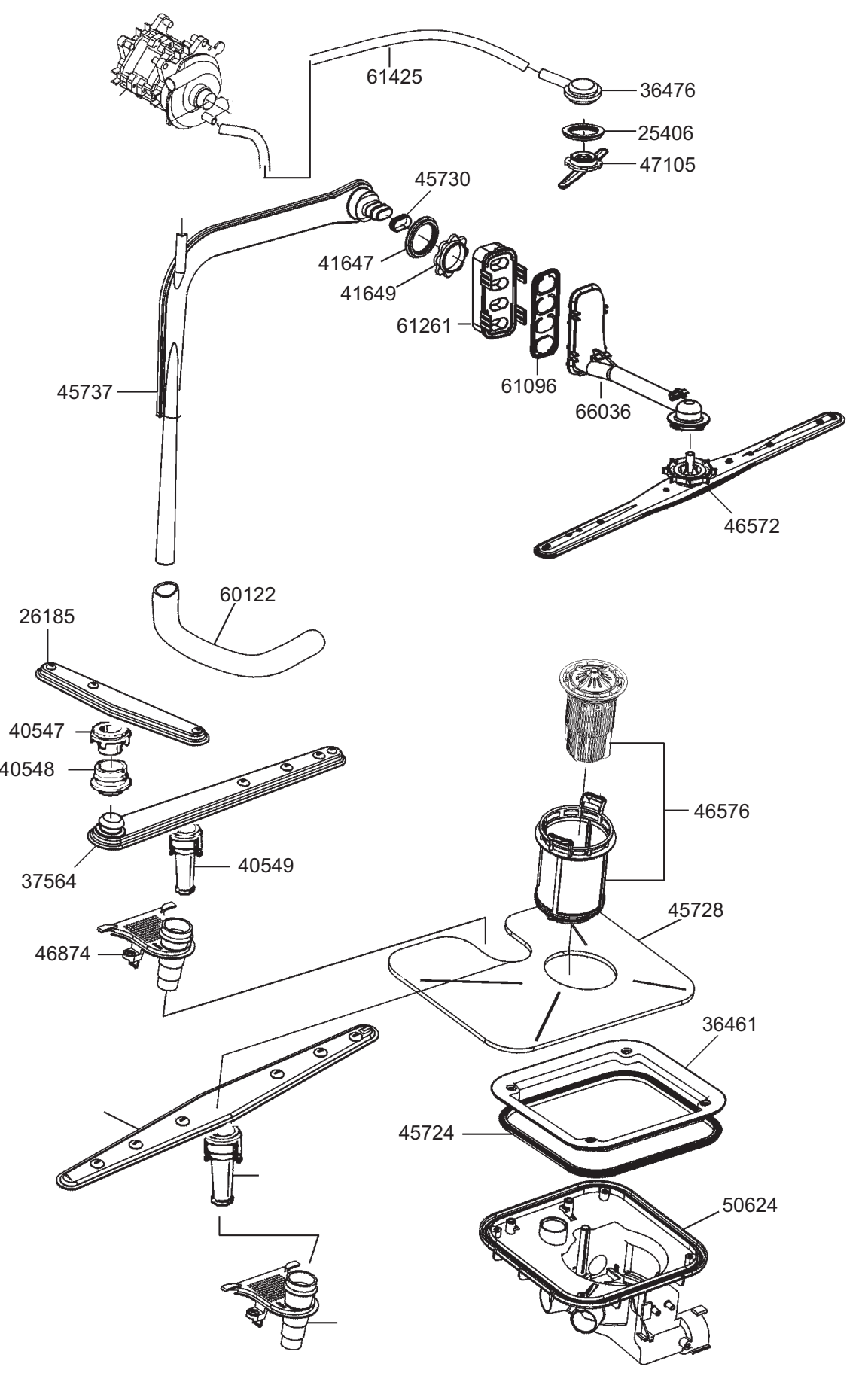
61425
36476
25406
47105
45730
41647
41649
61261
61096
66036
45737
46572
60122
26185
40547
40548
37564
40549
46874
46576
45728
36461
45724
50624

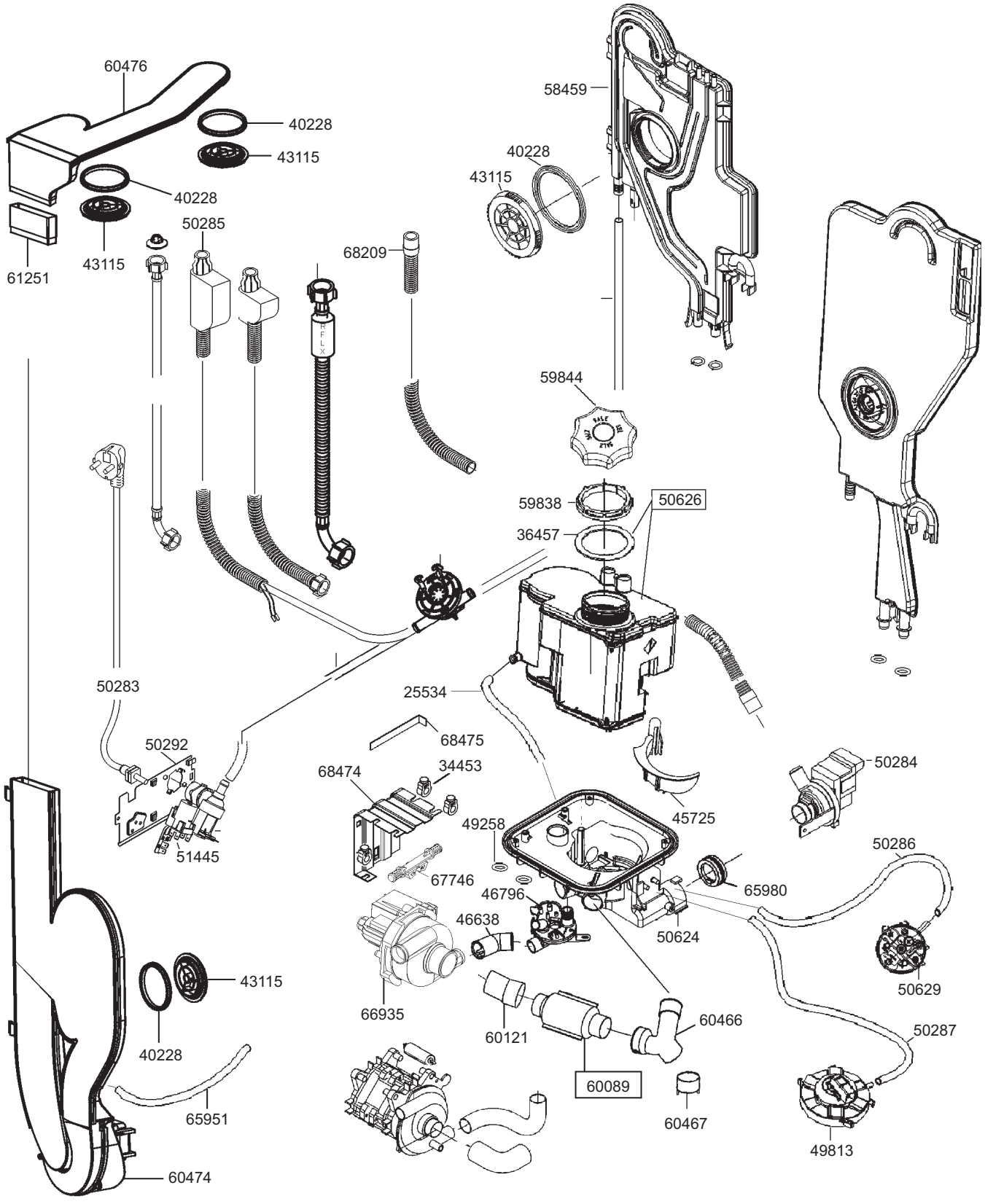
60476
40228
43115
40228
43115
61251
50285
43115
68209
58459
40228
43115
59844
59838
50626
36457
50283
25534
68475
50292
68474
34453
51445
67746
49258
45725
50284
50286
65980
46796
46638
50624
50629
43115
66935
60121
60466
50287
40228
60089
60467
65951
49813
60474