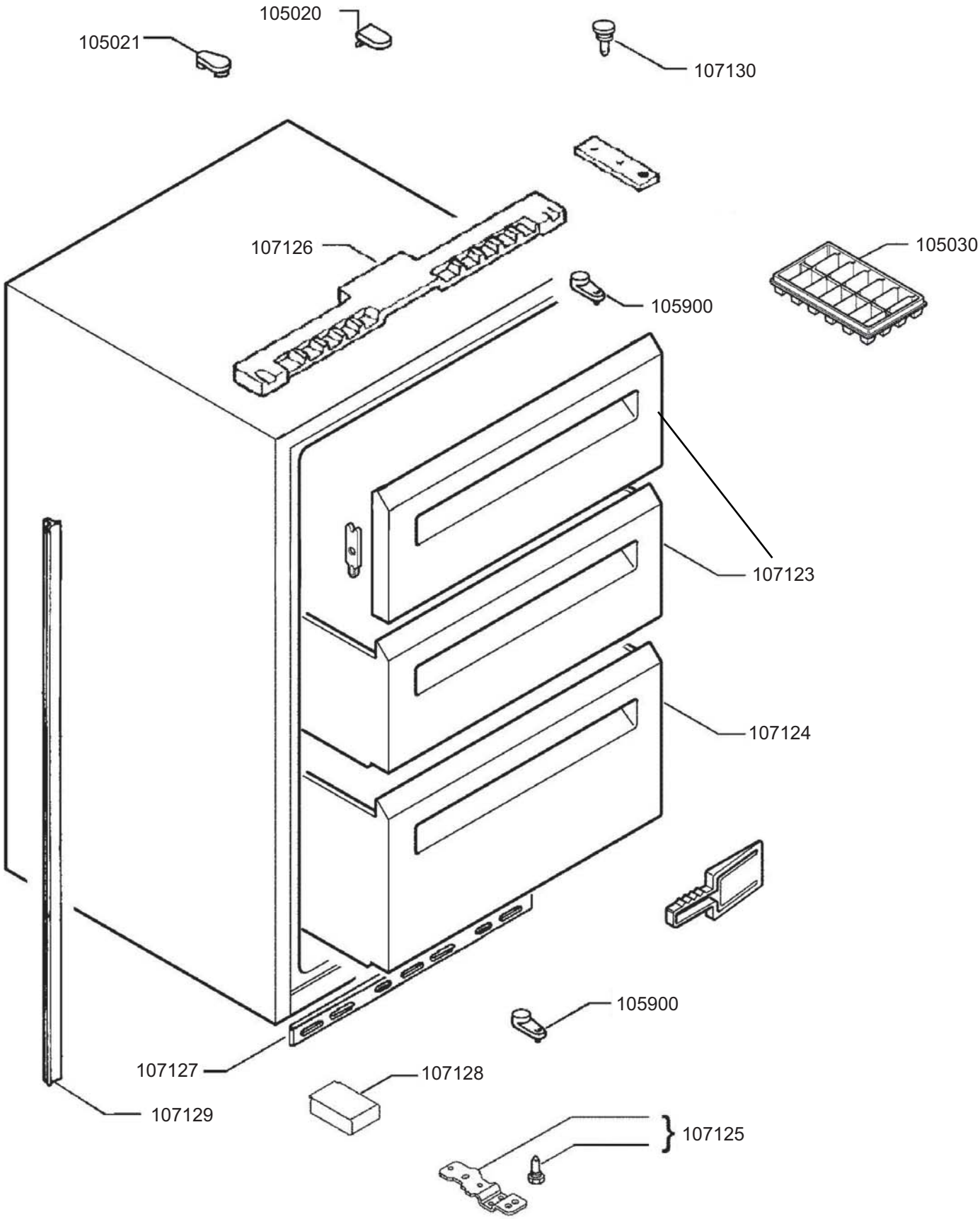
105020
105021
107130
107126
105030
105900
107123
107124
105900
107127
107128
107129
107125

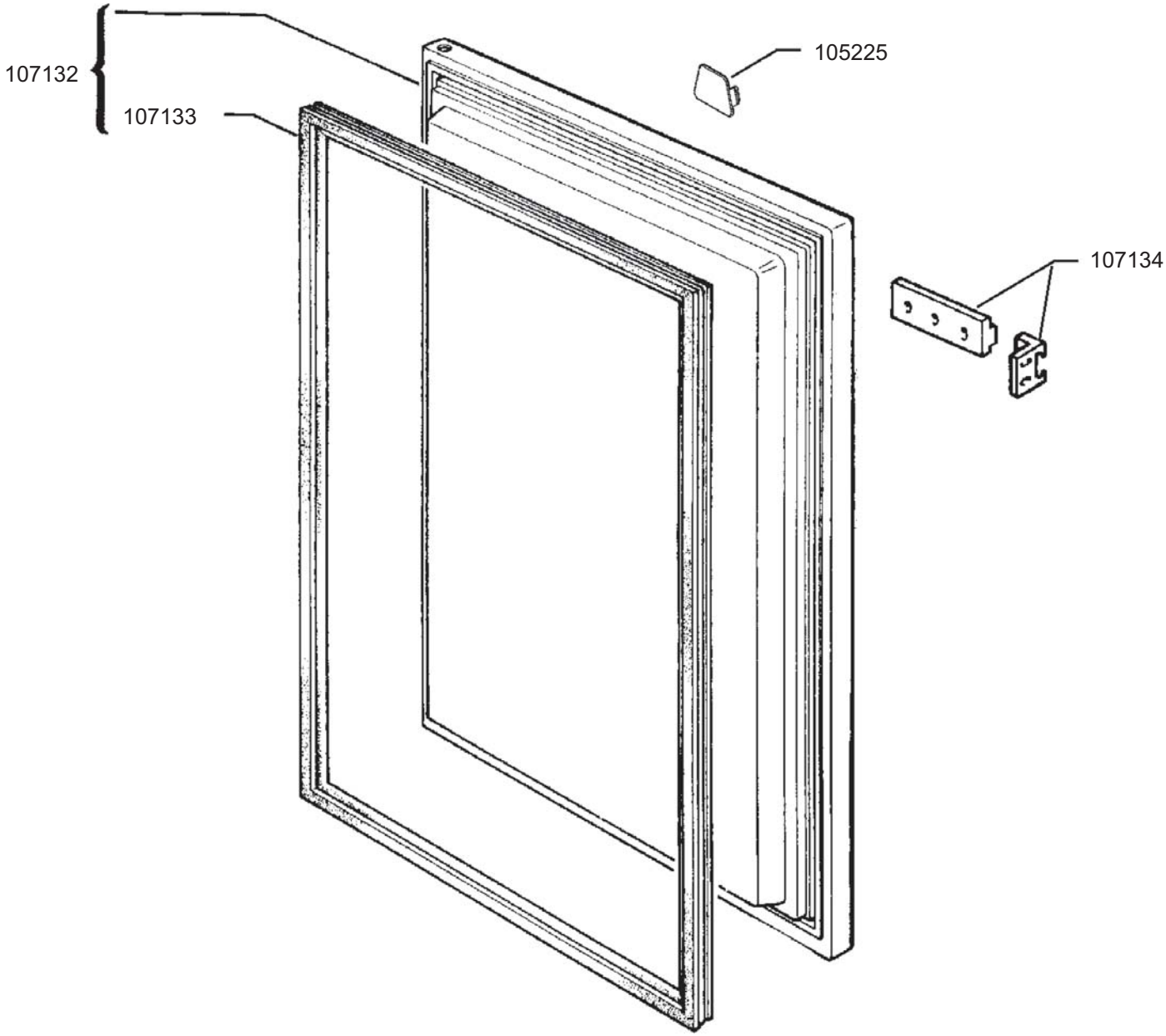
107132
107133
105225
107134

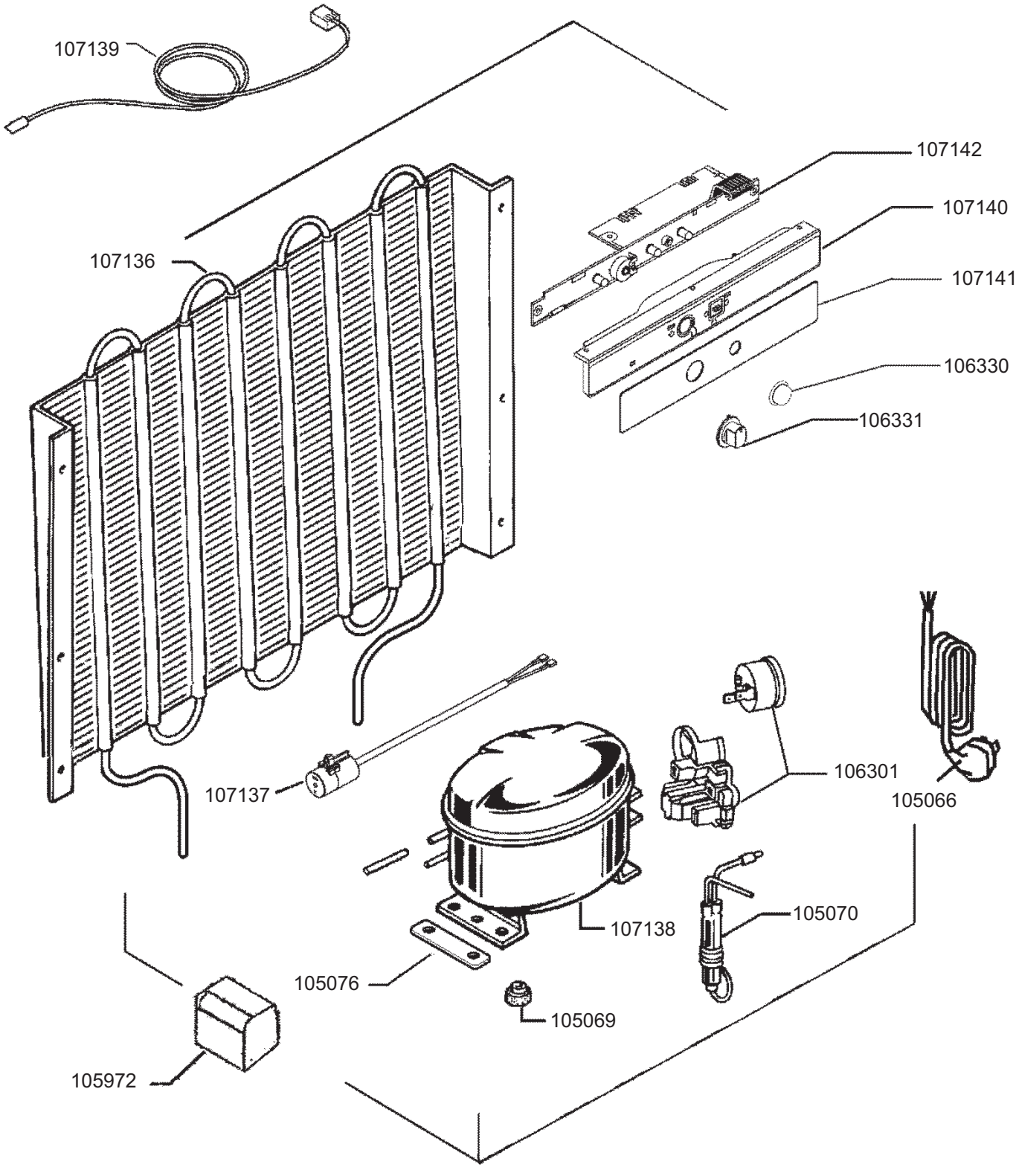
107139
107142
107140
107136
107141
106330
106331
106301
105066
107137
107138
105070
105076
105069
105972