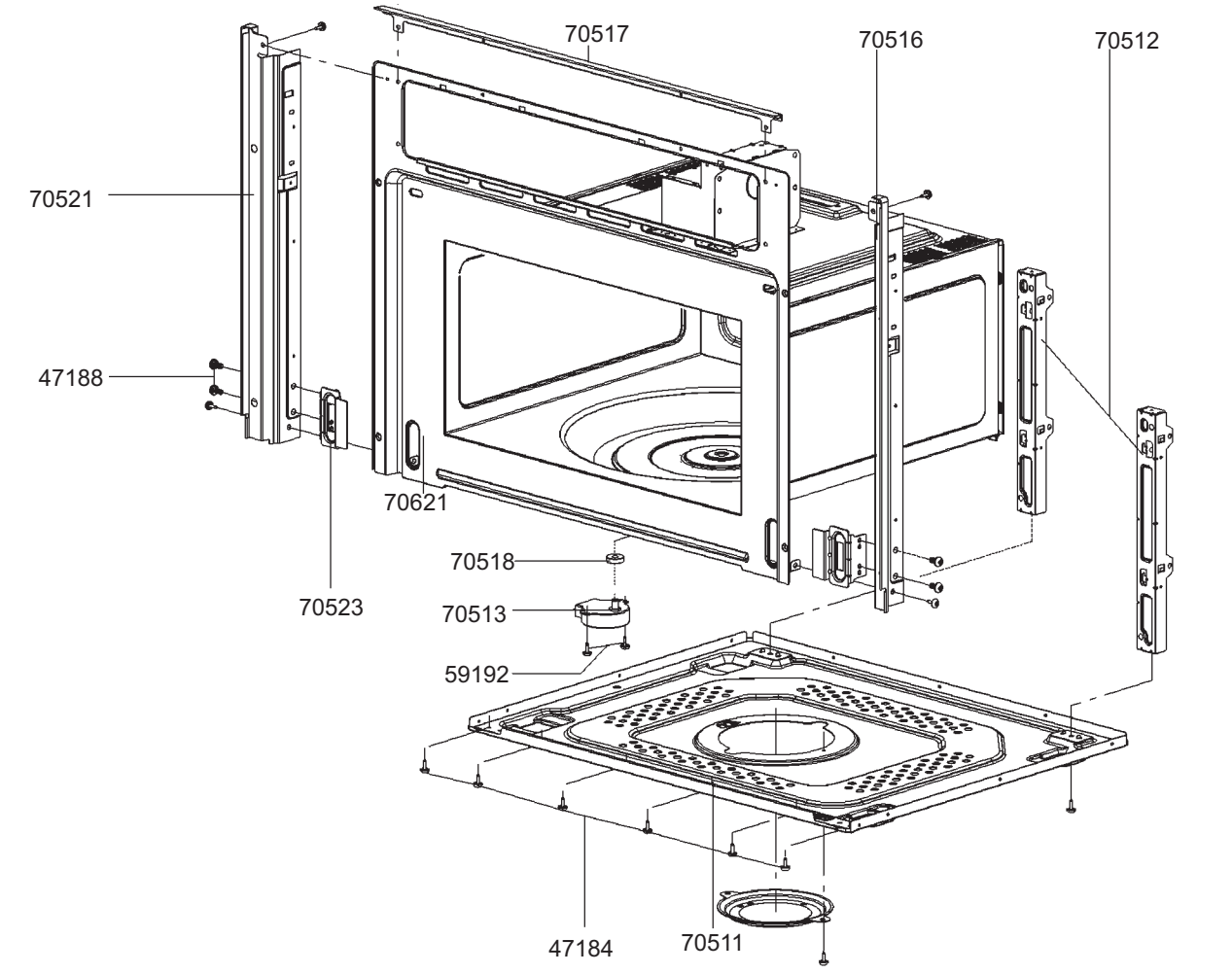
70517
70516
70512
70521
47188
70621
70518
70523
70513
59192
47184
70511

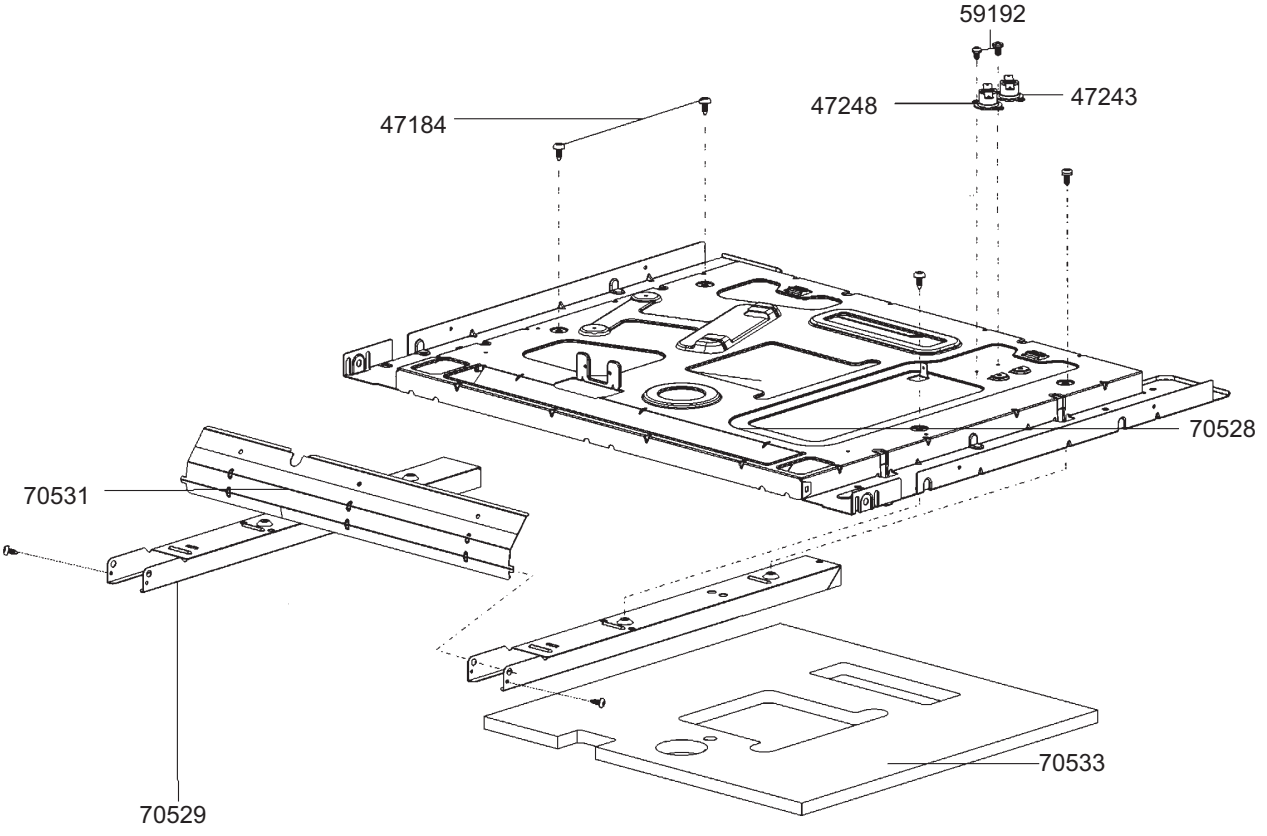
59192
47248
47243
47184
70528
70531
70533
70529

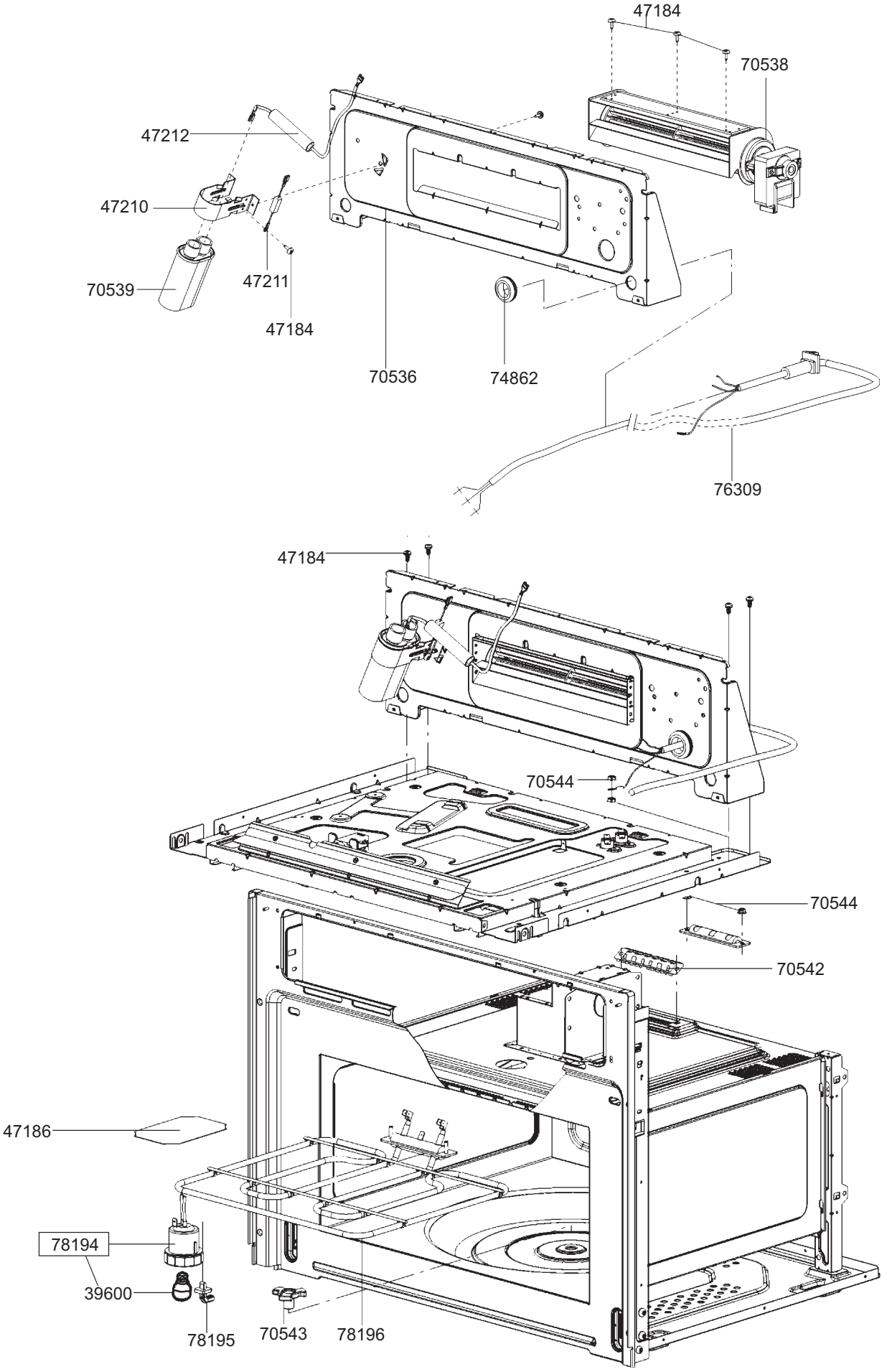
47184
70538
47212
47210
70539
47211
47184
70536
74862
76309
47184
70544
70544
70542
47186
78194
39600
78195
70543
78196

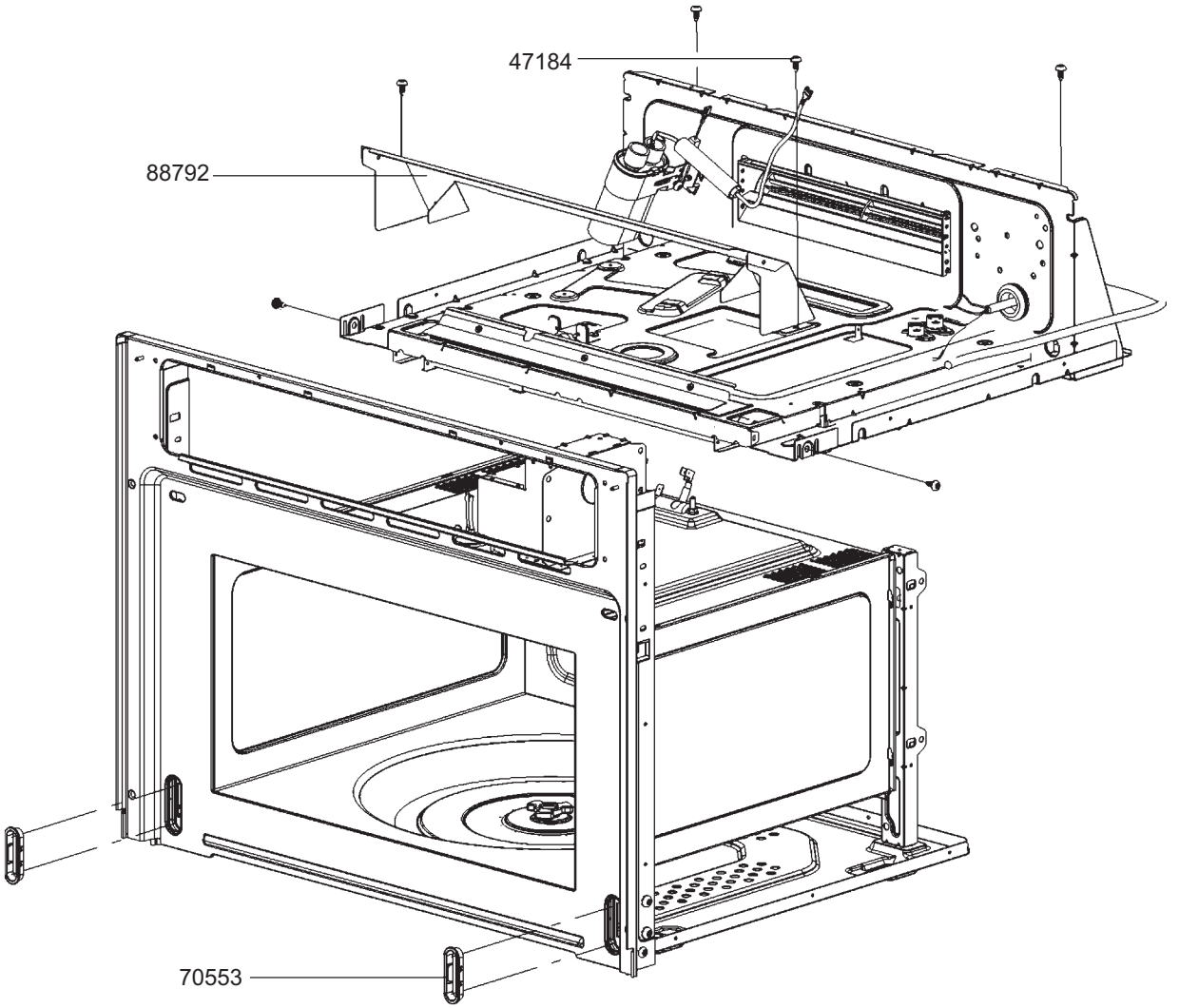
47184
88792
70553

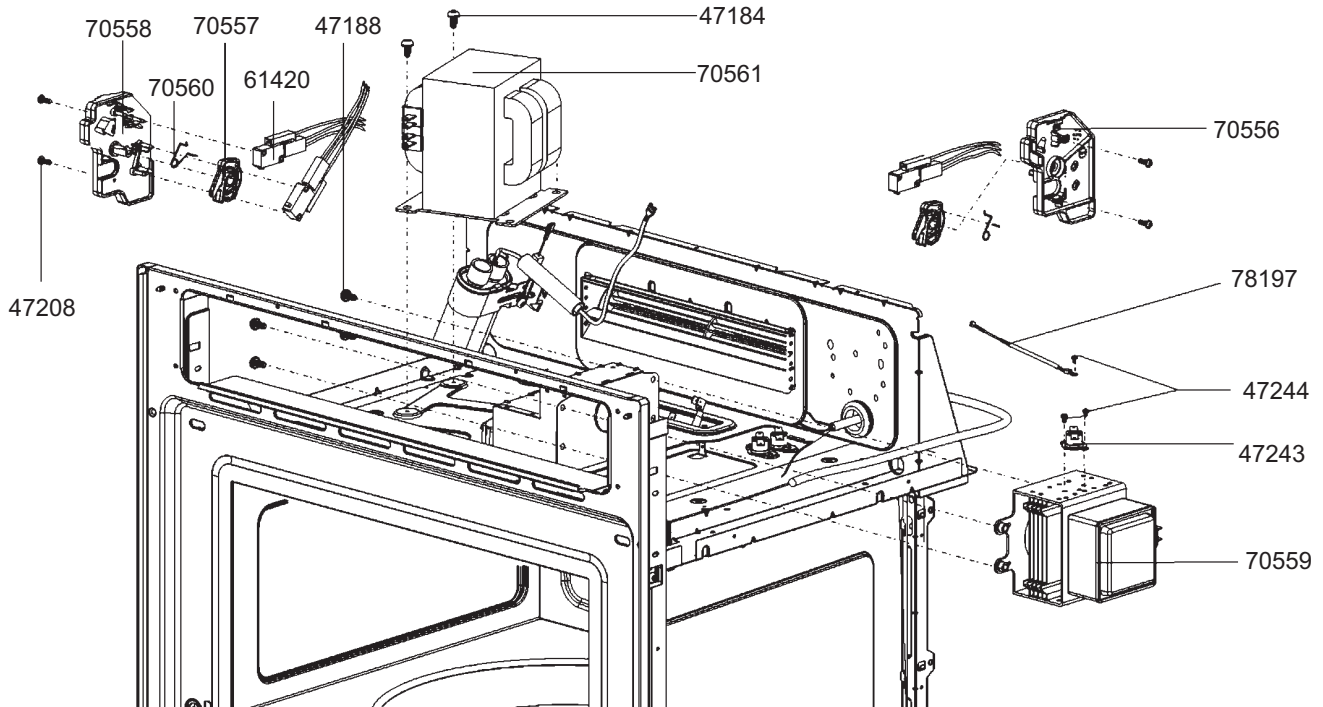
70558
70557
47188
47184
70560
61420
70561
70556
47208
78197
47244
47243
70559

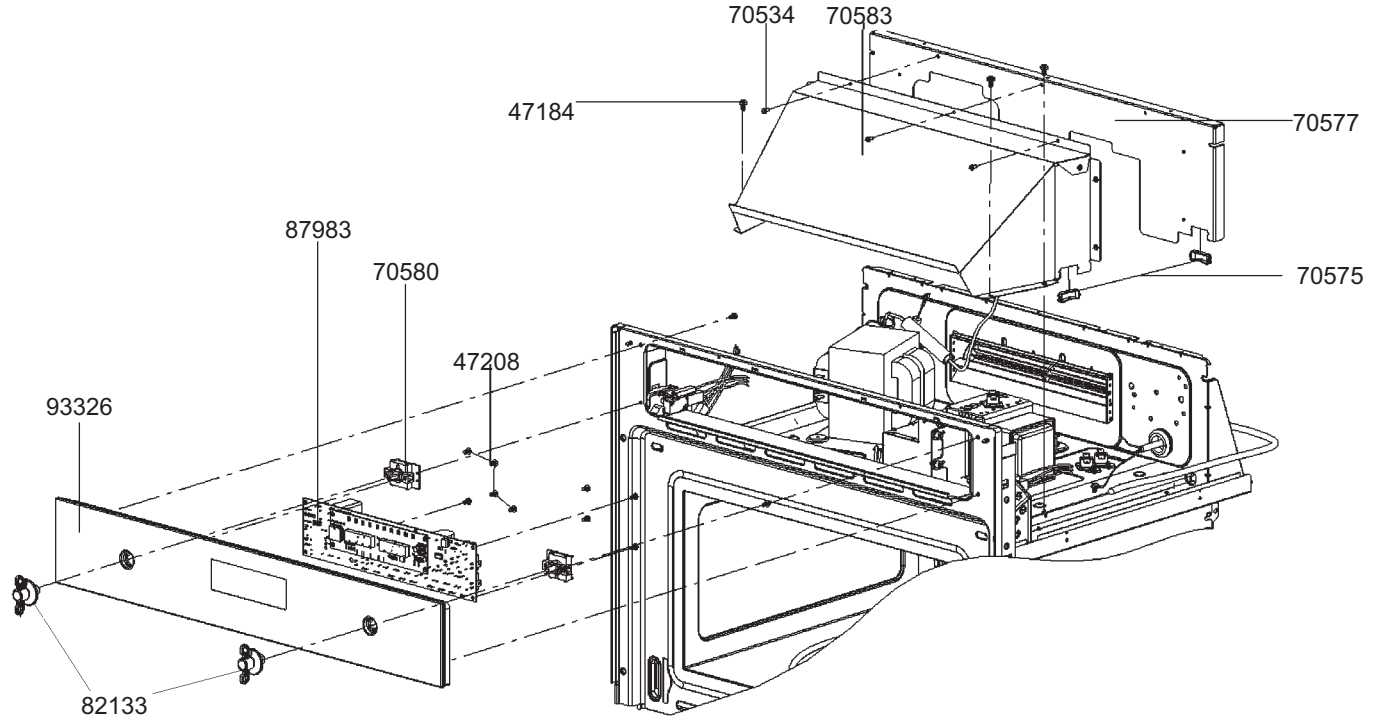
70534
70583
47184
70577
87983
70580
70575
47208
93326
82133

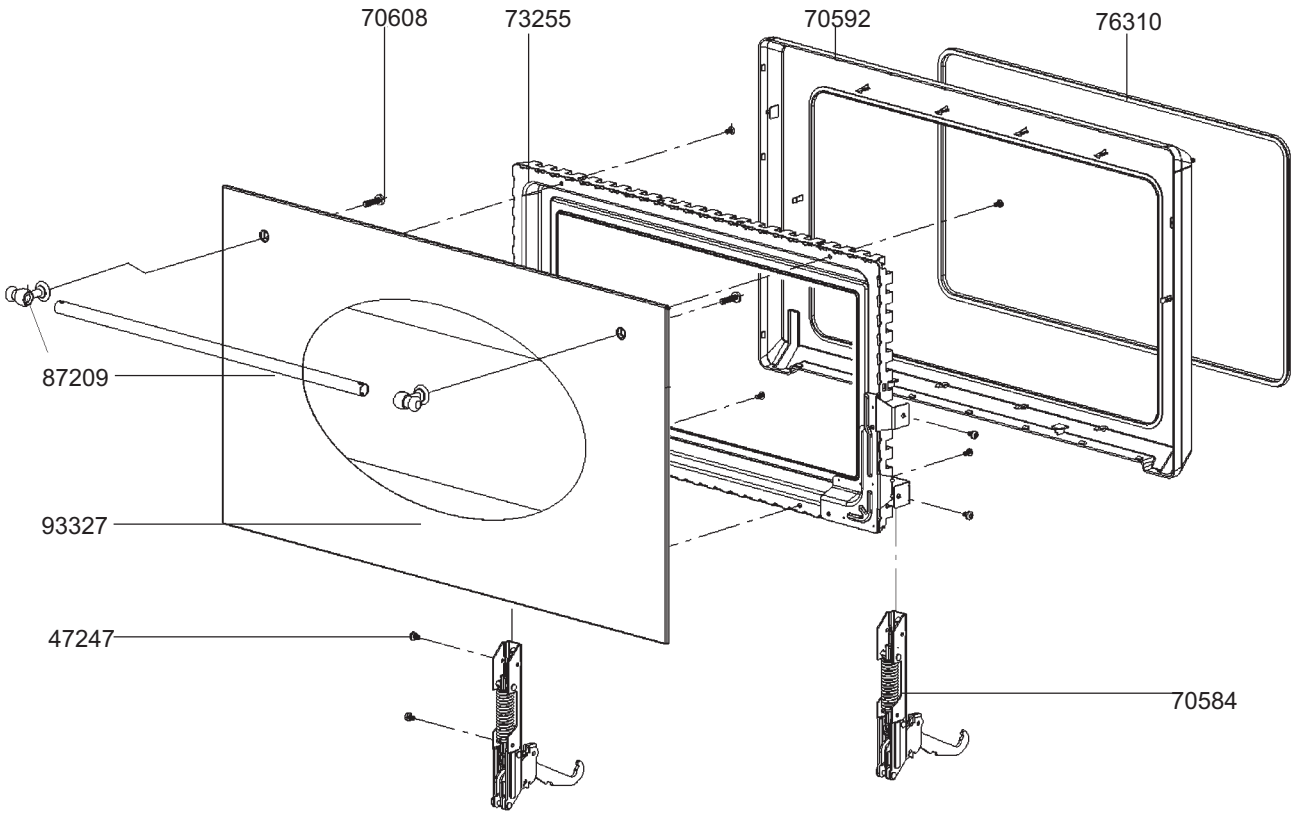
70608
73255
70592
76310
87209
93327
47247
70584

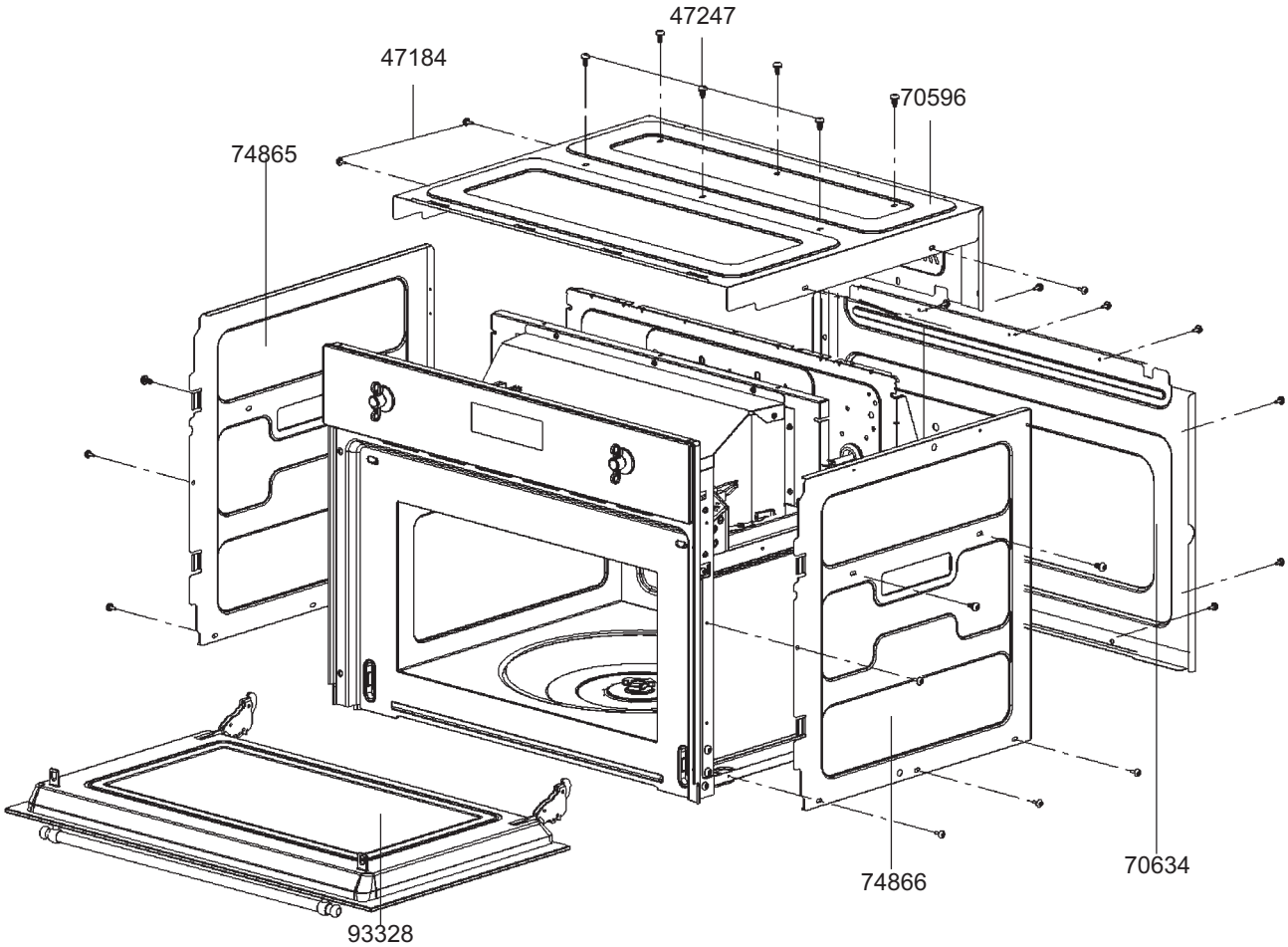
47247
47184
70596
74865
74866
70634
93328

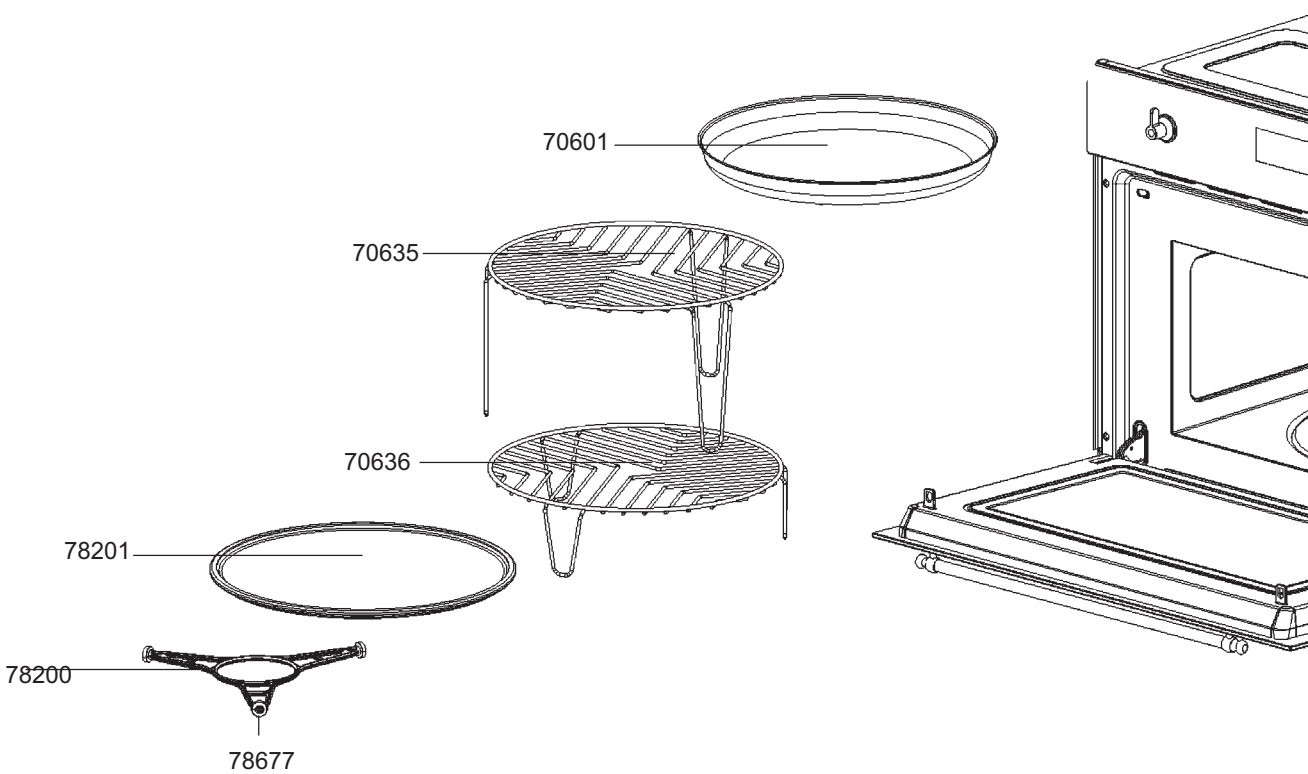
70601
70635
70636
78201
78200
78677