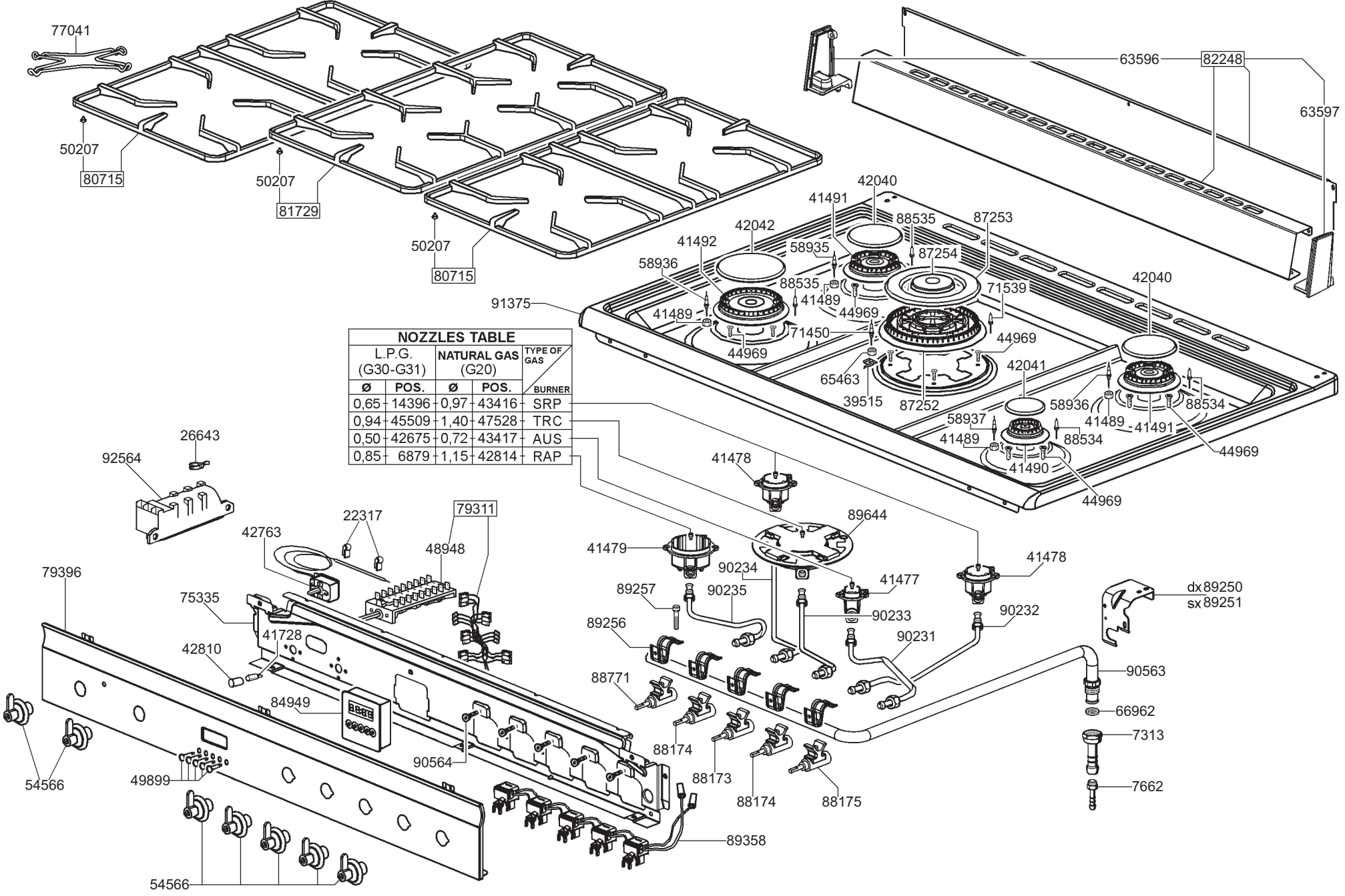

NOZZLES TABLE				
L.P.G. (G30-G31)		NATURAL GAS (G20)		TYPE OF GAS / BURNER
Ø	POS.	Ø	POS.	
0,65	14396	0,97	43416	SRP
0,94	45509	1,40	47528	TRC
0,50	42675	0,72	43417	AUS
0,85	6879	1,15	42814	RAP

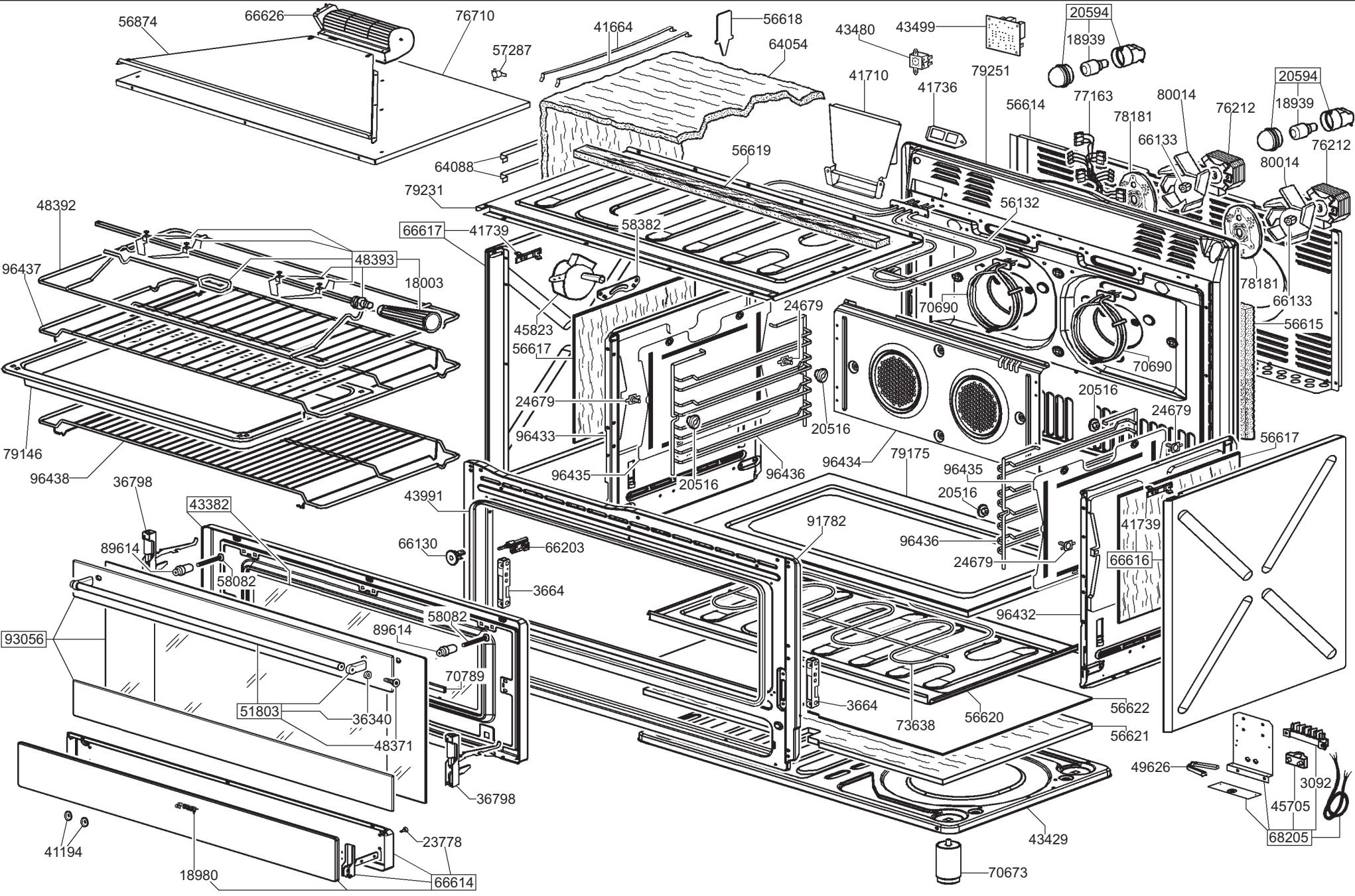
56874
66626
76710
57287
41664
56618
64054
43480
43499
20594
18939
41710
79251
41736
56614
77163
78181
80014
76212
66133
20594
18939
76212
80014
64088
56619
79231
48392
66617
41739
58382
56132
48393
96437
18003
45823
56617
24679
70690
78181
66133
56615
70690
24679
20516
24679
96433
20516
79146
96438
96435
20516
96436
96434
79175
96435
20516
56617
36798
43991
43382
91782
41739
89614
66130
66203
96436
66616
24679
58082
3664
96432
93056
58082
89614
70789
51803
36340
48371
3664
73638
56620
56622
56621
49626
3092
45705
68205
36798
41194
23778
18980
66614
43429
70673